VITORIA-GASTEIZ

OGASUNA ETA EKONOMIA

Ekonomia eta Aurrekontu Idazkaritza Teknikoa

187

Behin betiko onestea 2010eko ekitaldirako aurrekontua kreditu transferentzia bidez aldatzeko dosierra, tranbiaren lehen fasea gauzatzeko kostuak likidatzeko.

2010eko abenduaren 9an egindako aparteko bilkuran, Gasteizko Udaleko Udalbatzak behin-behineko onespena eman zion 2010eko ekitaldirako aurrekontuan kreditu transferentzia bidezko aldakuntza egiteko dosierrari, 8.015.312 euroan, tranbiaren lehen fasea gauzatzeko kostuak likidatzeko.

Ez denez inongo erreklamazio edo oharpenik egin ezarritako eperako kreditu transferentziaren bitartez aurrekontua aldatzeko dosierraren hasierako onespenaren kontra, behin betiko onetsitzat jo da dosierra, Udalbatzaren Araudi Organikoaren 164. artikuluan, Toki Erakundeen Aurrekontuei buruzko otsailaren 9ko 3/2004 Foru Arauaren 15. artikuluan eta Toki Ogasunak arautzeko Legearen Testu Bategina onesten duen martxoaren 5eko 2/2004 Legegintzako Errege Dekretuaren 169. artikuluan xedatutakoarekin bat etorriz.

Vitoria-Gasteizen, 2010eko abenduaren 30ean.– Alkatea, PATXI LAZCOZ BAIGORRI.

VITORIA-GASTEIZ

HACIENDA Y ECONOMÍA

Secretaria Técnica de Economía y Presupuestos

187

Aprobación definitiva del expediente de modificación presupuestaria mediante transferencia de crédito en el ejercicio 2010 para la liquidación de los costes de ejecución del tranvía primera fase.

El Pleno del Excelentísimo Ayuntamiento de Vitoria-Gasteiz, en sesión extraordinaria del día 9 de diciembre de 2010 aprobó provisionalmente el expediente de modificación presupuestaria mediante transferencia de crédito, en el presupuesto para el ejercicio 2010, por un importe de 8.015.312 euros para la liquidación de los costes de ejecución del tranvía primera fase.

No habiéndose formulado reclamaciones ni observaciones de ningún tipo contra la aprobación inicial del expediente de modificación mediante transferencia de crédito durante el periodo establecido y en virtud de lo dispuesto en el art. 164 del reglamento orgánico del pleno y en el art. 15 de la norma foral 3/2004 de 9 de febrero, presupuestaria de las entidades locales y en el art. 169 del real decreto legislativo 2/2004, de 5 de marzo, que aprueba el texto refundido de la ley reguladora de las haciendas locales, este expediente se considera definitivamente aprobado.

Vitoria-Gasteiz, a 30 de diciembre de 2010.– El alcalde, PATXI LAZCOZ BAIGORRI.

VITORIA-GASTEIZ

AHOLKULARITZA JURIDIKOA

191

733/2010 ohiko prozeduran epea jartzea

Administrazioarekiko Auzien Jurisdikzioa arautzen duen uztailaren 13ko 29/1998 Legearen 49.1 artikuluan xedatutakoaren ildotik, Gasteizko Administrazioarekiko Auzietarako 3. Epaitegian administrazioarekiko auzi errekurtsoa (733/2010 zk.) izapidetzen ari da; Francisco Javier de las Fuentes Abad jaunak aurkeztu zuen errekurtsoa, Gasteizko Udaleko Lurralde Antolakuntza eta Etxebizitza Arloko zinegotzi ordezkariak emandako ebazpen baten kontra, zeinaren bidez aipatu zinegotziak 2010eko maiatzaren 7an emandako ebazpenaren kontra 2010eko ekainaren 24an jarritako berraztertzeko errekurtsoa ezetsi baitzen. Hortaz, haren interesetarako komenigarri bada errekurtso horretara agertzeko epea jartzen zaio. Hain zuzen ere, bederatzi eguneko epea izango du horretarako, lege beraren 23. artikuluaren arabera.

Epe-jartze formalaren balioa izan dezan, hauxe eman eta sinatzen dut.

Vitoria-Gasteizen, 2011ko urtarrilaren 12an.– Legelaria, FRANCISCO GOICOECHEA PIÉDROLA.

VITORIA-GASTEIZ

ASESORÍA JURÍDICA

191

Emplazamiento en el Procedimiento Ordinario 733/2010

Conforme al art. 49.1 de la Ley 29/1998, de 13 de julio, reguladora de la Jurisdicción Contencioso-Administrativa se emplaza, en el recurso Contencioso-Administrativo, procedimiento Ordinario nº 733/2010 seguido en el Juzgado Contencioso Administrativo nº 3 de Vitoria-Gasteiz, interpuesto por D. Francisco Javier de las Fuentes Abad contra "Resolución del Concejal Delegado del Área de Ordenación del Territorio y Vivienda del Ayuntamiento de Vitoria-Gasteiz por las que se deniega el recurso de reposición interpuesto el 24 de junio de 2010 frente a Resolución dictada por el mismo Concejal de 7 de mayo de 2010" para que si conviniere a sus intereses, puedan personarse en dicho recurso en el plazo de nueve días, conforme al art. 23 de la misma Ley.

Y para que sirva de emplazamiento en forma, expido y firmo la presente.

En Vitoria-Gasteiz a 12 de enero de 2011.– El letrado, FRANCISCO GOICOECHEA PIÉDROLA.

VITORIA-GASTEIZ

UDALBATZAREN IDAZKARITZA NAGUSIA

212

Behin betiko onestea Gasteizko udalerriko uraren ziklo osoaren kudeaketa arautzeko ordenantza.

2010eko azaroaren 26ko ohiko bilkuran, Gasteizko Udalbatzak behin betiko onetsi zuen Gasteizko udalerriko uraren ziklo osoaren kudeaketa arautzeko ordenantza. Horrenbestez, indarrean jar dadin, ALHAOn argitaratu behar da, Toki Jaurbidearen Oinarriak arautzen dituen 7/1985 Legearen 70.2 artikuluak xedatutakoari jarraituz.

Vitoria-Gasteizen, 2011ko urtarrilaren 10ean.– Alkatea, PATXI LAZCOZ BAIGORRI.

VITORIA-GASTEIZ

SECRETARÍA GENERAL DEL PLENO

212

Aprobación definitiva de la ordenanza reguladora de la gestión del ciclo integral del agua en el municipio de Vitoria-Gasteiz.

Acordada en sesión ordinaria del pleno del ayuntamiento de Vitoria-Gasteiz de 26 de noviembre de 2010 la aprobación definitiva de la ordenanza reguladora de la gestión del ciclo integral del agua en el municipio de Vitoria-Gasteiz, procede su publicación en el BOTHA, conforme establece el art. 70-2 de la ley reguladora de las bases de régimen local 7/85, como requisito para su entrada en vigor.

Vitoria-Gasteiz, 10 de enero de 2011.– El alcalde, PATXI LAZCOZ BAIGORRI.

VITORIA-GASTEIZKO UDALERRIAN URAREN ZIKLO OSOAREN KUDEAKETA ARAUTZEN DUEN ORDENANTZA

I. KAPITULUA ZERBITZUAREN IZAERA, HELBURU ETA APLIKAZIO-EREMUA, ETA ARAUBIDE JURIDIKOA

1. Artikulua.- Enpresaren izaera eta zuzendaritza organoak.

AGUAS MUNICIPALES DE VITORIA-GASTEIZ SA (AMVISA) VITORIA-GASTEIZKO UDAL URAK, AB, merkataritza sozietate lokal bat da, Gasteizko Udalak akziodun bakar duen Pertsona bakarreko Sozietate Anonimoaren forma juridikoa hartzen duena. Merkataritzaren alorreko legediari, tokiko legediari, estatutuei, eta aplikagarri zaizkion gainerako lege-mailako arau eta xedapenei lotua egongo da.

Organo hauen ardurapean egongo dira sozietatearen zuzendaritza, administrazioa eta kudeaketa:

1.- Batzar Nagusia.
2.- Administrazio Kontseilua.
3.- Lehendakaria.
4.- Kudeatzailea.

2. Artikulua – Ordenantzaren helburua

Ordenantza honen helburua uraren ziklo osoaren etapa guztien kudeaketa, ustiapena eta administrazio iraungarria bideratzera zuzendutako jarduerak (hornidura eta saneamendu zerbitzuak) arautzea da.

3. Artikulua.- Aplikazio–eremua

AMVISAren aplikazio-eremua Gasteizko udalerriak, udal-barruti horretako herri jakin batzuk, eta beste zenbait udalerrik osatzen dute, azken horiek integratzeko tramite legalak gainditzeko baldintzapean betiere. Hori guztia, legedi aplikagarrian aurreikusitako prozedura juridiko-administratiboarekin bat etorriz, eta merkataritza konpainia honek ematen duen zerbitzua jaso ahal izateko beharrezko hitzarmena sinatuz gero.

4. Artikulua.- Araubide juridikoa

Ordenantza honetako araubide juridikoak honako elementuak hartzen ditu barne:

1. Ordenantza honek ur-hornidura eta -saneamendu zerbitzuen kudeaketa bere gain hartu duen entitatearen (bere eskumen esparruan) eta zerbitzuaren erabiltzaile edo abonatuen arteko harremanak arautzen ditu; alde bakoitzaren eskubide eta betebeharrak zehazten ditu, legedi aplikagarriarekin eta beste lege osagarriekin bat etorriz.

2. Zergaren eta diru-bilketaren arloan, honako hauetan xedatutakoaren arabera arautuko dira enpresak emandako zerbitzuak: Foru Zerga Araua, Zerga Lege Orokorra, Tasa eta Prezio Publikoei buruzko Legea, Arabako Lurralde Historikoan toki ogasunei buruz berariaz xedatutako araudia, eta, batez ere, aldian-aldian indarrean dagoen Ordenantza Fiskala.

3. Gasteizko Udalak hornidura- eta saneamendu-zerbitzuak kudeatzeko beharrezkoak diren ordenantza eta xedapen guztiak onartu ahal izango ditu. Ordenantza eta xedapen horiek honako ordenantza hau osatu edo garatuko dute.

4. Ordenantza hau, oro har, AMVISAk bere eskumen-esparruan egiten dituen hornidura- eta saneamendu-zerbitzuei aplikatzekoa izango da.

5. Artikulua.- Indarraldia

Ordenantza honek indarraldi mugagabea izango du eta eragin osoa izango du, maila bereko edo handiagoko beste xedapen batek guztiz edo zati batean aldatzen ez duen bitartean.

II. KAPITULUA ARAU OROKORRAK

6. Artikulua.- Zerbitzuaren izaera

Uraren ziklo osoaren eta ur-hornidura eta -saneamenduaren kudeaketak izaera publikokoa dauka; ondorioz, eskatze hutsaren truke

ORDENANZA REGULADORA DE LA GESTIÓN DEL CICLO INTEGRAL DEL AGUA EN EL MUNICIPIO DE VITORIA-GASTEIZ

CAPÍTULO I. NATURALEZA, OBJETO, ÁMBITO DE ACTUACIÓN Y RÉGIMEN JURÍDICO

Artículo 1.- Naturaleza de la empresa y órganos que la rigen

AGUAS MUNICIPALES DE VITORIA-GASTEIZ, S.A. (AMVISA) VITORIA -GASTEIZKO UDAL URAK, A.B., es una sociedad mercantil local que adopta la forma jurídica de Sociedad Anónima Unipersonal, constituida por el Ayuntamiento de Vitoria-Gasteiz como único accionista de la misma que está sujeta en su regulación a lo previsto en la legislación mercantil, la legislación local, los propios Estatutos Sociales y demás normas con rango de ley y disposiciones que le fueran de aplicación.

La Dirección, Gestión y Administración de la Sociedad está a cargo de los siguientes órganos:

1.- La Junta General.
2.- El Consejo de Administración
3.- El Presidente
4.- La Gerencia.

Artículo 2.- Objeto de la ordenanza

La presente ordenanza tiene por objeto la regulación de la prestación de las actividades encaminadas a la gestión, explotación y administración sostenible de todas las etapas del ciclo integral del agua que comprende tanto los servicios de Abastecimiento como los de Saneamiento.

Artículo 3.- Ámbito de actuación

El ámbito de actuación de AMVISA es la Ciudad de Vitoria-Gasteiz y determinados pueblos de su municipio, así como, de otras entidades locales que formalicen los trámites legales para culminar su integración. Todo ello, de conformidad con el procedimiento jurídico-administrativo previsto en la legislación aplicable y siempre que suscriban el oportuno convenio para adherirse al servicio prestado por esta mercantil.

Artículo 4.- Régimen jurídico

El régimen jurídico de esta ordenanza comprende los siguientes aspectos.

1. En la coincidencia empresa usuarios, esta ordenanza regula las relaciones entre la entidad que asume la gestión de los servicios de Abastecimiento y Saneamiento de Agua en su ámbito competencial y los usuarios y/o las usuarias o abonados/as de los mismos; determinando los derechos, deberes y obligaciones de cada una de las partes, todo ello, de conformidad con las legislación aplicable, así como, por otras leyes complementarias.

2. En materia tributaria y de recaudación, los servicios prestados por la empresa se regirán por lo establecido en las Normas Forales Tributarias, en la Ley General Tributaria, en la Ley de Tasas y Precios Públicos, así como por lo establecido en la normativa específica del Territorio Histórico de Álava en materia de Haciendas Locales, y, en especial, por las Ordenanzas Fiscales vigentes en cada momento.

3. En relación con el Ayuntamiento de Vitoria-Gasteiz, este podrá aprobar cuantas ordenanzas y disposiciones resulten necesarias para la gestión de los servicios de Abastecimiento y Saneamiento que tendrán el carácter, bien complementario, bien de desarrollo de ésta.

4. Esta Ordenanza será de aplicación general a los servicios de Abastecimiento y Saneamiento que se presten por AMVISA en su área de competencia.

Artículo 5.- Vigencia

La presente Ordenanza tendrá vigencia indefinida, produciendo plenos efectos, en tanto en cuanto, no resulte alterada total o parcialmente por una disposición de igual o superior rango.

CAPÍTULO II. NORMAS GENERALES

Artículo 6.- Carácter del servicio

La gestión del Ciclo Integral del Agua y sus servicios de Abastecimiento y Saneamiento, son de carácter público, por lo que tienen

pertsona fisiko edo juridiko orok dauka horiek erabiltzeko eskubidea, baldin eta ordenantza honetan jasotako betekizunak bete eta mugak errespetatzen badituzte, bai eta testu honetako 4. Artikuluan agindutakoa.

7. Artikulua.- Amvisaren betebeharrak

AMVISAk, bere esku dituen lege-baliabideak eta ekonomi bitartekoak erabiliz, uraren ziklo osoaren guztizko kudeaketa eta garapen iraungarria bideratzeko behar diren obrak eta instalazioak antolatu, proiektatu, burutu, zaindu eta ustiatzeko betebeharra du.

Gainera, abonatuen instalazioen hartuneak edateko urez hornitzeko eta isurketa guneetatik ur zikinak eramateko betebeharra du, kasu bietan ordenantza honetan eta udalerrirako besteetan ezarritako baldintzen arabera, eta indarrean dagoen hirigintza-legediarekin eta legedi orokorrarekin bat etorriz.

8. Artikulua.- Hornidura eta hustubide zerbitzuen eskaera

Ur-hornidura eta -saneamendu eskaerak honako alderdiak hartzen ditu baitan:

1. Uraren hornidura- eta saneamendu-zerbitzuak bakoitzari dagokion kontratuaren bitartez kontratatuko dira. Kontratua honako hauek sinatuko dute: alde batetik, AMVISAk, eta bestetik erabiltzaileak, zerbitzuak jasoko dituen eraikinaren, lokalaren edo barrutiaren jabeak edota dagokion eraikina okupatzeko zilegitasuna duela egiaztatzen duen pertsona fisiko edo juridikoak Nolanahi ere, jabeak zein errentariak (edo legezko okupatzaileak, halakorik balego) zuzenean edo zuzenbidean baliozkoa den eta ordezkaritza sinesgarritasunez jasota utziko duen pertsonaren batek ordezkatuta aritu ahal izango dira.

2. Kontratazioa indarrean egongo da gauzatzen den egunetik beretik. Zerbitzuaren eskatzaileek ahalik eta zehatzen adierazi beharko dituzte eskatzen zaizkien datuak.

3. Eraikineko instalazioak zuzen funtzionatu ahal izateko moduan dauden baldintzapean sinatuko du AMVISAk kontratua eskatzaileekin. AMVISAk, bere bitartekoen bidez, horrela ez dela ikusten badu, eten egingo da kontratuaren indarraldia, harik eta eraikinaren egoera normalizatzen den arte.

4. Erabiltzaileak zuzen erabiliko ditu bai ura, baita zerbitzuan izango dituen instalazioak, eta horiek onik zaintzeko beharrezko neurriak hartuko ditu. Nolanahi ere, ez du alferrikako kontsumorik egingo, eta baztertu egingo du beste hornidura-iturri batzuk erabiltzea, bai eta ur kutsagarriak –baleude– berriro sarera itzularaztea.

9. Artikulua.- Zerbitzua emateko baldintzak

Hornidura- eta saneamendu-zerbitzuak (uraren ziklo osoa) izaera publikokoak dira, eta ordenantza honek ezartzen dituen eta/edo AMVISAk berariaz onartuko lituzkeen arauen eta, oro har, legedia aplikagarriaren arabera arautuko dira.

Arau horien arabera, honako kasuetan AMVISAk baldintzatu egin ditzake –baita ukatu ere–, ur-hornidura eta -saneamendua, bai eta kontratua deuseztatu ere.

Kokapen baldintzak

1. Zerbitzua eskatu den lekuan hornidura- edo saneamendu-sarerik ez dagoelako, edo sare horietako bateko edo bietako hodiek edukiera nahikorik ez dutelako.

2. Arrazoi tekniko edo ekonomikoengatik zerbitzua eskatu den lekuan hustubide puntu isolaturen bat egin behar bada, arazketa-egitura bidez egingo da. Berariaz galaraziko da hondakin-urak zuzenean eta tratatu gabe efluentera isurtzea, baita euri-urak ere.

3. Aurreko kasuetan, eskatzaileak sareak egin beharko ditu behar adinako sekzioa dagoen puntutik ur-hartune edo hustubideraino, obrak bere kontura egingo ditu, eta –egoera urbanistikoa aintzat hartuta– AMVISAren kontrolpean eta honek adierazitako jarraibideak errespetatuz. Gero, AMVISAren esku utziko du egindako instalazioen jabegoa.

derecho a utilizarlos cuantas personas físicas o jurídicas lo soliciten, siempre que cumplan las obligaciones y respeten las limitaciones de la presente Ordenanza y lo preceptuado en el Artículo nº 4 de este texto.

Artículo 7.- Obligaciones de AMVISA

AMVISA con los recursos legales y económicos a su alcance está obligada a planificar, proyectar, ejecutar, conservar y explotar las obras e instalaciones necesarias para hacer la gestión completa y el desarrollo sostenible del Ciclo Integral del Agua.

Además en las instalaciones de los abonados y/o abonadas está obligada a suministrar el agua potable en los puntos de toma y evacuar las aguas residuales en el punto de vertido, ambas con arreglo a las condiciones que se fijan en la presente y restantes ordenanzas establecidas en el municipio y de acuerdo con la legislación urbanística y general vigente.

Artículo 8.- Solicitud de suministro y evacuación

La solicitud de suministro y evacuación comprende los siguientes aspectos:

1. La contratación del suministro y evacuación de agua, se formalizará mediante el oportuno contrato que será suscrito, de una parte por AMVISA y de otra por el usuario y/o la usuaria, bien por el que sea propietario del edificio, local, vivienda o recinto receptor de los servicios, o bien por el arrendatario y/o por la arrendataria de los mismos, e incluso por quien ostente cualquier derecho legal de ocupación respecto de los citados inmuebles o recintos. En todo caso, tanto la persona propietaria como la persona arrendataria o, en su caso, el ocupante y/o la ocupante legal podrán actuar a estos efectos directamente o mediante persona que les represente por cualquier medio válido en derecho que deje constancia fidedigna.

2. La contratación tendrá vigencia desde la fecha en que se formalice. Los usuarios y/o las usuarias del servicio deberán facilitar los datos solicitados con la máxima exactitud.

3. AMVISA contratará con quien realice la petición bajo la condición de que las instalaciones del inmueble estén en las debidas condiciones para su normal funcionamiento. Tras la comprobación por lo medios de AMVISA que no es así, se considerará que su vigencia queda en suspenso hasta que éstas se encuentren normalizadas.

4. El usuario y/o la usuaria utilizará de forma correcta el agua y las instalaciones a su servicio, adoptando las medidas necesarias para conservar las mismas adecuadamente, evitando, en todo caso, tanto los consumos innecesarios, como la introducción de otras fuentes de alimentación de aguas, así como el retorno a la red de posibles aguas contaminantes.

Artículo 9.- Condiciones para la prestación del servicio

Los Servicios de Abastecimiento y Saneamiento (Ciclo integral del agua) son de carácter público y se regirán por las normas que establece la presente Ordenanza, y/o por aquellas otras que apruebe expresamente AMVISA y en general, por la legislación que resulte de aplicación.

En base a estas normas AMVISA podrá condicionar, e incluso podrá negar el suministro de agua y el saneamiento ó proceder a rescindir el contrato, en los casos siguientes:

Condiciones de situación

1. Cuando en la zona en la que se solicite no existiese red de Abastecimiento o red de Alcantarillado para desagüe o las tuberías de una o de las dos redes fueran de capacidad insuficiente.

2. Cuando en la zona en la que se solicite por razones técnicas o económicas fuese necesario construir un punto aislado de desagüe, este se realizará mediante la implantación de la correspondiente estructura de depuración.Quedando expresamente prohibido verter las aguas residuales incluso las pluviales directamente al efluente sin su correspondiente tratamiento.

3. En todos los casos anteriores el que solicite a su costa y con las instrucciones y control de AMVISA, de acuerdo con las condiciones urbanísticas, tendrá que realizar el tendido de redes desde el punto donde haya sección suficiente hasta el punto de toma de agua o de desagüe, cediendo con posterioridad la propiedad de las instalaciones realizadas a la empresa AMVISA.

Hornidura eta erabilera baldintza

1. Aldian-aldian AMVISAk hornitzeko duen ur-kantitatearen arabera.

2. Eskatzailea bizi den Komunitatearen barne instalazio partikular eta orokorrek ez dutenean agiri hauetan xedatutako arauak betetzen: Etxekoez kanpoko ur zikinak isurtzeagatiko ordenantza, Hirigintza arauak, eta Gasteizko Udaleko eraikin eta erabileren baldintza orokorrak, bai eta Eraikuntzarako kode teknikoaren osasungarritasunari buruzko oinarrizko HS4 eta HS5 agiriak (edo unean-unean ordezkatzen dituztenak), eta AMVISAk xedatzen dituen jarraibide eta orientazioak. Edonola ere, AMVISAk instalazioan aurkitu dituen akatsak jakinaraziko dizkio interesatuari, konpon ditzan.

3. Ez da baimenduko AMVISAren sareko edateko ura nekazaritzan erabiltzea, ez eta partikular banakako eta kolektiboen lursailak zaindu eta ureztatzeko.

4. AMVISAK isuritako hondakin-urek Gasteizko Udalean indarrean dagoen Etxekoez kanpoko ur zikinak isurtzeagatiko tasa arautzen duen ordenantzan ezarritako mugak gainditzen dituztela baieztatzen badu; halakoetan, ordenantza horretan etxeko eta etxetik kanpoko isuri orori ezarritako mugak aplikatuko dira.

Baldintza juridiko, administratibo eta fiskalak

1. Hornidura eskatu duen pertsona fisiko edo juridikoak kontratua sinatu nahi ez duelako edo ordenantza honetan eskaturiko baldintzak betetzen ez dituelako.

2. Horniduraren eskatzaileak AMVISAri egin beharreko ordainketak eguneratu gabe dituela egiaztatu delako, zor horiek nola eta zergatik sortu diren kontuan hartu gabe eta zor duen kopurua eta dagozkion gainkarguak eta gastuak ordaintzen dituen arte; edota eskatzen duen kontratua egiteko Ordenantza fiskalean aurreikusitako zenbatekoa, gordailua edo bermea jarri nahi ez duelako. Betiere Tasa eta Prezio Publikoei buruzko apirilaren 13ko 8/1989 Legearen (1989ko apirilaren 15eko EAO, 90. zk.) eta indarrean dagoen gainontzeko legediaren xedapenen arabera, ondoren adierazten diren xehetasunak aintzat hartuta:

• Kontratuaren titularra maizterra bada, erantzule subsidiarioa higiezinaren jabea izango da, eta honen kontura joango da zorrak kitatzearen ardura.

• Kontratuaren titularra jabea bada, bera izango da erantzulea, baita alokatuta izan duela egiaztatzen duen kasuetan ere.

• Kontratuaren titularra jabea edo maizterraz aparteko beste norbait bada, erantzule subsidiarioa higiezinaren jabea izango da, baita alokatuta izan duela egiaztatzen duen kasuetan ere.

10. Artikulua.- Zerbitzuen doakotasuna debekatzea

Ez ur-hornidura, ezta ur zikinak eraman eta arazteko zerbitzuak ere, ezin izango dira inolaz ere doan eman ahal.

1. Jasotako zerbitzuen truke, abonatuek AMVISAren fakturak ordaindu beharko dituzte, indarrean dagoen Ordenantza fiskalaren arabera. Ur-kontsumoak ordaindu behar dira derrigorrez, baita kontsumoaren zioa iruzur, ur-jario, barne instalazioetako matxura edo eraikuntza- edo zaintza-akatsak diren kasuak, eta, oro har, AMVISAri egotz ez dakiokeen beste edozein arrazoi ere.

2. Ez da kontsumo-soberakinen ondoriozko zorrik barkatuko, ez osorik, ezta zatiren batean ere, ez edateko ur-hornidurari dagokionez, ezta ur zikinen garraio eta arazketari dagokionez ere, honako kasuetan izan ezik:

a. Egiaztapen ofizialen ondorioz neurketa-ekipoek legez adierazitako mugen gaindiko zehaztasun eza dutela frogatzen bada.

b. Kontsumo-soberakina jario ezkuturen baten edo batzuen ondorioa bada.

Condiciones de dotación y uso

1. En función de las posibilidades de dotación de agua con que AMVISA cuente en cada momento.

2. Cuando las instalaciones interiores, tanto las particulares, como las generales, propias de la comunidad a la que pertenece la persona que realiza la petición no cumpla las disposiciones prescritas en la Ordenanza Municipal de Vertidos no Domésticos, en las Normas urbanísticas y las Normas Generales de Edificación y Usos del Ayuntamiento de Vitoria-Gasteiz así como las contenidas en el Código Técnico de la Edificación en el Documento Básico Salubridad HS4 y HS5 ó la que en su momento la sustituya ó las instrucciones e indicaciones establecidas por AMVISA para la realización de las mismas. En cualquier caso AMVISA señalará al interesado y/o a la interesada los defectos encontrados en la instalación a fin de que proceda a subsanarlos.

3. No se autorizará el uso o empleo del agua potable de la red de AMVISA cuando este sea para utilizar en agricultura, ornato, recreo y riego de particulares a título individual o colectivo.

4. Cuando por AMVISA se compruebe que las características de los vertidos de aguas residuales, incumplen los límites de admisión establecidos en la Ordenanza municipal de vertidos de aguas residuales no domésticas vigente en el Ayuntamiento de Vitoria-Gasteiz. Aplicándose los límites de la citada ordenanza a todo tipo de vertido domestico o no domestico.

Condiciones jurídicas, administrativas y fiscales

1. Cuando la persona física o jurídica que demanda el suministro se niegue a la firma del contrato o no reúnan las condiciones exigidas en esta Ordenanza.

2. Cuando se compruebe que la persona que realiza la petición del suministro no está al corriente en sus pagos con AMVISA, con independencia de la situación que haya motivado sus deudas, y hasta tanto no liquide lo adeudado con los recargos correspondientes y gastos originados por ello o se niegue a abonar el importe, depósito o fianza previsto en la Ordenanza fiscal para el servicio que solicita. Todo ello, de conformidad con lo previsto en la Ley 8/1989 de 13 de abril sobre Tasas Y Precios Públicos (BOE nº 90 de 15 de marzo de 1989); y demás legislación vigente; con las siguientes precisiones.

• Si la persona titular es el inquilino y/o la inquilina, será responsable subsidiaria la persona que ostente la propiedad, debiendo abonar ésta las cantidades pendientes.

• Si la persona titular del contrato es la persona que ostenta la propiedad, será responsable aunque justifique que lo tuvo arrendado.

• En el caso de que la persona titular del contrato no sea ni la persona que ostente la propiedad, ni el inquilino y/o inquilina, la persona responsable subsidiaria será la persona que ostente la propiedad aunque justifique que lo tuvo alquilado.

Artículo 10.- Prohibición de la gratuidad de los servicios

En ningún caso podrán concederse suministros de agua ni prestarse servicios de evacuación y depuración de aguas residuales con carácter gratuito.

1. En reciprocidad a las prestaciones que recibe, toda persona abonada estará obligado/a al pago puntual de los cargos que le formule AMVISA con arreglo a la ordenanza fiscal vigente. En cuanto a los consumos de agua se refiere, esta obligatoriedad de pago se considerará extensiva a los casos en que los mismos se hayan originado por fraude, fuga, avería o defecto de construcción o conservación de las instalaciones interiores, o por cualquier otra causa no imputable a AMVISA

2. No se condonarán ni la totalidad ni parte de los excesos habidos por causa alguna, tanto en sus importes de abastecimiento de agua potable, como en los de transporte y depuración de las residuales, a menos que:

a. En la verificación oficial se demostrase la falta de precisión del equipo de medida en porcentaje superior al legalmente permitido.

b. El exceso de consumo sea producido como consecuencia de fuga o fugas ocultas.

Azken puntu horri dagokionez (b), erabiltzaileak estolderia eta uren tratamendu eta arazketari dagokion kuota-murriztea eskatu ahal izango dio AMVISAri idatziz, baldin eta ondorengo inguruabar guztiguztiak egokitzen badira, eta behar bezala justifikatzen:

- Erabiltzaileak aurretiaz hodietako edo neurketa-ekipoetako kalteen berri ezin izateko moduko jario ezkutua izatea, baldin eta AMVISAko teknikariek ez jarioa eragin zuten ekintzetan, ezta jarioa gertatuz geroztik izandako jokabidean ere, jokaera axolagaberik sumatu ez badute.

- Behin jarioaren berri izan delarik, eta egun horretatik kontatzen hasita, gehienez ere zazpi eguneko epean konpondu izatea.

11. Artikulua.- Zerbitzuen koordinazioa

Arau orokor gisa, hornidura- eta saneamendu-zerbitzuak elkarren osagarri direla aintzat hartuta, biak batera emango ditu AMVISAk.

Salbuespen gisa, AMVISAK zerbitzuetako bat bakarrik eman lezake, baldin eta, AMVISAren iritzian (eta betiere dagokion txosten teknikoan oinarrituta) eskatzaileak beste zerbitzuari emandako irtenbide autonomoa justifikatuta badago.

Arau orokorretik kanpo daude Gasteizko Udaleko herri edo Administrazio Batzarrak, baldin eta berezko ur-hornidura badute, eta saneamendu-sistema AMVISAk kudeatu eta zaintzen badiete.

III. KAPITULUA AMVISAREN ETA ERABILTZAILEEN ESKUBIDE ETA BETEBEHARRAK

12. Artikulua.- Amvisaren eskubide eta betebeharrak hornidura eta saneamendu zerbitzuak ematerakoan

A) Eskainitako zerbitzuei dagokienez AMVISAk honako betebeharrak izango ditu:

1. Araudian ezarritako edangarritasun-baldintzak betetzen duen ura hornitzea abonatuei erregistro-giltzaraino (hots, abonatuaren barne-instalazioen hasieraraino), hornidura kontratu berezia duten instalazioen kasuetan izan ezik.

2. Hornidura- eta saneamendu-zerbitzuak egiteko beharrezkoak diren enpresaren jabegoko instalazioak bere kontura mantendu eta zaintzea.

3. Hornitutako uraren tratamendu edo arazketari dagokionez, osasun-agintaritzak eta, oro har, erakunde publiko eskudunek ematen dituzten arau eta xedapenak betetzea, bai eta ur zikinen garraio eta arazketari dagokionez ere.

4. Abonatuei matxuren berri emateko zerbitzu iraunkor bat edukitzea, zerbitzuetan gerta daitezkeen gorabeherei buruzko informazioa jaso ahal dezaten.

5. Tokian tokiko banaketa-sareak eta ezaugarri topografikoak kontuan izanik, ohiko funtzionamendu-egoera batean gutxieneko presioak mantentzea. AMVISAk abonatuak eskatzen dion presioa ziurtatu ezin badu, presio hori bermatzeko beharrezko instalazioak jarri beharko ditu abonatuak bere jabegoaren barruan.

6. Zerbitzuen prestazioan bi ordutik gora iraun dezakeen etenaldi edo aldaketa programagarri ororen berri ematea abonatuei, horretarako egoki eta eraginkorren jotako bideak erabilita.

7. Enpresaren jabegoko instalazioak bere kontura garbitu, mantendu eta zaintzea, erregistro-kutxatila eta urak eramateko estolderia-sareraino (hots, abonatuaren barne-instalazioen hasiera eta amaieraraino).

B) Eskainitako zerbitzuei dagokienez AMVISAk honako eskubideak izango ditu:

1. Nolanahi ere, AMVISAk ur-hornidura eta isurkiak eramateko zerbitzua eten edo murriztu ahal izango du, aldez aurretik horren berri

Con respecto a este último punto (b) el usuario y/o la usuaria podrán solicitar por escrito a AMVISA la reducción de la cuota en el importe relativo a la tarifa del alcantarillado y tratamiento y depuración de aguas, siempre que exista concurrencia de todas y cada una de las siguientes circunstancias, que deberán justificarse convenientemente:

- Deberá tratarse de una de fuga oculta de tal forma que el usuario y/o la usuaria no hubiera conocido con anterioridad el desperfecto en la conducción o los equipos de medida, ni hubiese existencia de negligencia alguna, a criterio de los técnicos de AMVISA, tanto en los actos que provocaron, en su caso, la fuga como en la actuación posterior al momento en que esta se produjo.

- Que una vez detectada la fuga su reparación se ha realizado en un plazo máximo de 7 días contados desde la fecha de su detección.

Artículo 11.- Coordinación de servicios

Como norma general considerando la relación complementaria y la conexión de los servicios de Abastecimiento y Saneamiento, estos se concederán por AMVISA de forma conjunta.

Dentro de esta norma general, con carácter excepcional AMVISA y apoyado en el correspondiente informe técnico, podrá conceder la prestación de uno de los servicios aisladamente cuando a su juicio, se justifique por la persona solicitante la solución autónoma dada al otro servicio.

Están fuera de la norma general, los pueblos o juntas administrativas del Ayuntamiento de Vitoria-Gasteiz que disponen de abastecimiento de agua propio y que su sistema de saneamiento esta gestionado y mantenido por AMVISA.

CAPÍTULO III. DERECHOS Y OBLIGACIONES DE AMVISA Y DE LOS USUARIOS Y LAS USUARIAS DEL SERVICIO

Artículo 12.- Obligaciones y derechos de AMVISA en la prestación de los servicios de abastecimiento y saneamiento

A) Por la prestación del servicio AMVISA tendrá las obligaciones siguientes:

1. Mantener el agua suministrada a las personas abonadas en las condiciones de potabilidad exigidas por la normativa, hasta la llave del registro (inicio de la instalación interior del abonado, salvo que el suministro sea en instalaciones con contrato especial.

2. Mantener y conservar a su cargo las instalaciones precisas, que sean de su propiedad, para la prestación de los servicios de Abastecimiento y Saneamiento.

3. Cumplir las normas o disposiciones que puedan dictar las autoridades sanitarias y en general los organismos públicos competentes, en materia de tratamiento y depuración del agua suministrada, así como en materia de transporte y depuración de aguas residuales.

4. Tener a disposición de las personas abonadas un servicio permanente de recepción de averías, para obtener información sobre las anomalías que puedan producirse en relación con la prestación de los servicios.

5. En condiciones normales de funcionamiento, mantener unas presiones mínimas de acuerdo con las características topográficas y de la red de distribución de cada punto en concreto, teniendo en cuenta que en los casos en que AMVISA no pueda garantizar las presiones que demanda la persona abonada, éste tendrá que montar dentro de su propiedad instalaciones que le garanticen la presión que necesita.

6. Dar aviso a las personas abonadas, por el procedimiento que se estime mas oportuno y eficiente, de cualquier interrupción o alteración programable que se produzca en la prestación de los servicios y que tenga una duración presumible superior a dos horas.

7. Limpiar, mantener y conservar a su cargo las instalaciones precisas que sean de su propiedad, hasta la arqueta de registro en suministro y red de alcantarillado en evacuación. (inicio o final de las instalaciones interiores de la persona abonada).

B) Por la prestación del servicio AMVISA tendrá los derechos siguientes:

1. No obstante respecto a la obligación genérica de permanencia en la prestación de los servicios, la Empresa podrá interrumpir

eman gabe eta horregatik inolako erantzukizunik izan gabe, baldin eta ezinbesteko arrazoiren batengatik, nahitaezko mantentze-lanen batengatik edo larrialdiren batengatik hala egin behar duela irizten badio.

2. Mantentze- eta zaintza-lan saihestezinengatik, edo ezinbesteko arrazoiren batengatik, ur-hornidura edo hondakinak eramateko zerbitzua eten beharko balitz, etenaldi horrek ez du, inolaz ere, kalte-ordainik jasotzeko eskubidea emango.

3. AMVISA ez da izango balizko hornidura etenaldien aurrean babestu gabeko makina, instalazio, eta abarretan sor litezkeen kalteen erantzule. AMVISAk ez ditu bere gain hartuko beren jarduerarako ur beharra duten negozioen "lortu gabeko irabaziak", ezta hornidura etenaldiak erakar litzakeen kalteak ere.

4. Urari ematen dioten erabilera dela-eta, aurreko ataletan adierazitako nahitaezko etenaldian ur-kontsumo edo -saneamendurik gabe gelditu ezin diren abonatuek, arazo edo gorabehera horiei aurre egiteko beharrezko neurriak hartu beharko dituzte.

5. Abonatu guztien interesak kontuan izanik, AMVISAk, urmurrizketak egin ahal izango ditu ur-eskasia dagoenean, eta horri begira beharrezko jotzen duen denboraz eta maiztasunaz kenduko du ura.

13. Artikulua.- Erabiltzaileen eskubide eta betebehar orokorrak

Ordenantza honetan ezartzen diren berariazko betebeharrez gain, erabiltzaileek ondoko betebehar orokor hauek izango dituzte beren gain:

Kontratuari eta AMVISArekiko harremanari dagokienez

1. Ur-horniduraren edo, hala dagokionean, saneamendu zerbitzu bereziaren kontratua egitea. Kontratua izango da ondorio guztietarako AMVISAren eta erabiltzailearen arteko baldintzen agiri fedeemailea. Gainera, kontratuaren titulartasunean gerta litekeen edozein aldaketa jakinarazi beharko dute nahitaez.

2. Fakturak ordaintzea, aldian-aldian indarrean dagoen tarifaren arabera.

3. AMVISAko langileei poliza edo kontratua egina daukaten finka, etxebizitza, lokal edo barrutietara (bai eta hornidura- eta saneamendu-instalaziorik legokeen beste edozein lekura) sartzeko pasabidea erraztu eta libre uztea, langile horiek beren eginkizuna bete dezaten; baita AMVISA langileak ez izan arren, enpresak emandako identifikazio-txartela dutenei ere, obrak edo ikuskatze-lanak egin ditzaten (adibidez, neurketa-ekipoei dagokiena).

4. AMVISAk zerbitzuei buruz eskatzen dizkieten datuak zehaztasun osoz ematea. Beren instalazioetan edozein matxura daukatenean eta, batez ere, ur-jario edo isuriren bat dagoenean horniduran, edo ur zikinen butxadura saneamenduan, ahalik eta lasterren AMVISAri horren berri ematea.

Uraren kontsumo eta erabilerari dagokionez

5. Ura beren beharretarako erabiltzea eta alferrikako kontsumorik ez egitea, erabiltzaile guztiei hornidura ziurtatzearen alde; hartara, horniduraren eta ur zikinen hustubideen erabilera egokia bermatzeko behar besteko neurriak hartu beharko dituzte.

6. Beste inolako hornidura-iturririk ez erabiltzea, ezta balizko ur kutsagarriak berriro sarera itzularaztea ere.

7. Edozein arrazoirengatik tarifa aldatu beharra lekarkeen kontsumoen ohiko erregimena edo horien ezaugarriak, edota kontsumitu beharreko uraren zertarakoa aldatzen dituztenean, eta oro har, poliza edo kontratuaren baldintzetan aldaketaren bat egin behar dutenean, AMVISAri horren berri ematea.

o reducir el suministro de agua o la evacuación de vertidos, transitoriamente, sin previo aviso ni responsabilidad alguna por su parte, cuando a su juicio así lo aconsejen o exijan las necesidades generales de los servicios o bien por causa de fuerza mayor ajena a su voluntad.

2. Los cortes de agua o de evacuación por tareas ineludibles de conservación y servicio y/o fuerza mayor no darán lugar a indemnización, en ningún caso.

3. AMVISA no se hará responsable de los daños producidos en maquinaria, instalaciones, etc. no protegidos ante un eventual corte de suministro. Tampoco se hará cargo del "lucro cesante" de los negocios que necesiten el agua para su actividad ni de ninguna afección derivada del corte de suministro.

4. Las personas abonadas que por la naturaleza del uso que den al agua no puedan prescindir del consumo o evacuación, durante los períodos de interrupción forzosa de los servicios a que se hace referencia en los apartados anteriores, deberán adoptar las medidas necesarias en previsión de dichas contingencias.

5. Cuando haya escasez de agua, AMVISA, para el bien común de las personas abonadas, podrá imponer restricciones durante el tiempo y horarios que considere necesarios.

Artículo 13.- Obligaciones y derechos generales de los usuarios y las usuarias de servicios

Con independencia de aquellas situaciones que sean objeto de regulación especial en la presente Ordenanza y que puedan originar obligaciones específicas. Las personas usuarias, tendrán con carácter general las siguientes obligaciones:

En cuanto al contrato y su relación con Amvisa

1. Están obligadas a formalizar el contrato de suministro de abastecimiento de agua, o en su caso, el del servicio individualizado de saneamiento, que será el documento que acreditará fehacientemente, y a todos los efectos, las condiciones contractuales entre AMVISA y el usuario o usuaria. Estando asimismo obligados a dar cuenta de cualquier cambio en la titularidad del contrato.

2. Están obligadas a atender al pago de las tarifas vigentes en cada momento.

3. Están obligadas a facilitar y permitir el libre acceso a la finca, vivienda, local o recinto, objeto de la póliza o contrato y asimismo a las zonas donde existan instalaciones de abastecimiento y saneamiento, para el desarrollo de los trabajos del personal de AMVISA y de aquellas personas que aún no siéndolo, estén acreditados por la empresa, mediante la correspondiente tarjeta de identificación, trabajos que pueden implicar tareas de obras o de simple inspección, como la de los equipos de medida.

4. Están obligadas a facilitar a AMVISA los datos solicitados por la misma, relativos a los servicios o relacionados con ellos, con la máxima exactitud. Notificará a AMVISA a la mayor brevedad posible cualquier avería que detecte en sus instalaciones, sobre todo cuando tenga como consecuencia una fuga o pérdida de agua en el caso del abastecimiento o un atasco o retención de aguas residuales en el caso de saneamiento.

En cuanto al consumo y utilización del agua

5. Están obligadas a limitar el consumo de agua a sus propias necesidades específicas, evitando con ello todo exceso de consumo innecesario en beneficio de mantener una mejor disponibilidad para el conjunto de las personas usuarias del abastecimiento, adoptando las medidas que resulten precisas para garantizar el uso adecuado del suministro y evacuación de agua.

6. Están obligadas a no introducir otras fuentes de alimentación de aguas, así como el retorno a la red de posibles aguas contaminantes.

7. Están obligadas a informar a AMVISA, cuando, por cualquier circunstancia, modifique de forma sustancial el régimen habitual de consumos y/o características de éstos, así como el cambio de destino del agua a consumir, cuando conlleve modificación de tarifa o, en general, cuando se produzca una variación de las condiciones de la póliza o contrato.

8. Erakunde publikoak iturri alternatiboak bilatu beharko dituzte parke eta lorategiak ureztatzeko.

Horniketa instalazioei dagokienez

9. Suteen aurkako hornidura-instalazioetatik beste asmo batzuetarako adar-eransketa oro galaraztea, bai eta horietatik urik hartzea, berariaz baimendutako kasuetan izan ezik.

10. Ura eta eskura dituzten instalazioak egoki erabiltzea, onik zaintzeko beharrezko neurriak hartu, eta barne instalazioetan gerta daitezkeen matxurak konpontzea.

11. Neurketa-ekipoetan egin litekeen manipulazio oro galaraztea, irakurtzeko edo aldatzeko baldintza egokienean daudela zainduaz, eta zigiluak osorik gordeaz.

12. Bide publikoan dauden ixteko giltzak arrazoi justifikaturik gabe manipulatzea galaraztea, giltzek zigilua izan edo ez.

Saneamendu instalazioei dagokienez

13. Matxuraren batengatik udalerriaren arazketa prozesu orokorrari eragin diezaiokeen isuri arriskutsua gertatuz gero, AMVISAri jakinaraztea

14. Saneamenduaren barruko sarearen kutxatilak (eta horien barruan dauden ikuskatze-puntuak) erraz aztertzeko moduan egon daitezen zaintzea.

Halaber, abonatuek honako eskubide orokorrak izango dituzte:

1. Beren instalazioetan (hartuneko erregistro-giltzan) giza-kontsumorako kalitatezko ura jasotzekoa, indarreko xedapenetan ezarritako edangarritasun-baldintzen araberakoa.

2. Hornitutako ura kontratuan adierazitako moduan eta erabileretarako erabiltzekoa; baimena eskatu beharko diote AMVISAri beren instalazioetan kontratatutako emaria handitu, hartune-kopurua aldatu, edo, oro har, kontratuaren baldintzak bestelakotuko lituzkeen instalazio-aldaketarik egin nahi badute.

3. Jasotako zerbitzuak unean-unean indarrean dauden kontzeptu eta tarifen arabera faktura dakien.

4. Jasotako zerbitzuen truke faktura jasotzekoa.

5. AMVISAK idatziz eginiko kontratua jasotzekoa, bertan ur-horniduraren eta ur zikinak eramateko zerbitzuen kontratuaren oinarrizko baldintzak adieraziko direlarik.

6. Urez hornitzeko eta ur zikinak eramateko zerbitzuak emateari eta zerbitzuen funtzionamenduari buruz sor dakizkiekeen zalantzak kontsultatzekoa.

7. Pertsona fisikoen datu pertsonalak babestuta gorde dakizkien, Datu Pertsonalak Babesteko abenduaren 13ko 13/1999 Lege Organikoan eta hura garatzeko xedapenetan ezarritakoari jarraituz.

8. Iradokizun eta erreklamazioak aurkeztekoa.

9. Zerbitzu Karta errespeta dakien.

10. Abonatuen jabetzako kontagailuen irakurketa luzamendurik gabe egin diezaien.

14. Artikulua.- Zerbitzuen erabiltzaileei galarazitako jarduera orokorrak

AMVISAren edozein zerbitzu erabiltzen duten pertsona fisiko edo juridikoek, egindakoaren erantzukizun osoa beren gain hartuz, ezin izango dute honako jardueretan aritu:

1. AMVISAren hornidura-instalazioei beste hornidura-iturri batzuk eranstea, horietatik datorren ura edateko modukoa izan arren.

2. Ura dakarten hodietan bat-bateko ur-kolpeak eragin ditzaketen eta banaketa-sarearen funtzionamenduan edo beste abonatuen horniduran arazoak sor ditzaketen ponpak, ixte azkarreko giltzak eta beste edozein eratako mekanismoak jartzea.

8. Las instituciones públicas están obligadas a buscar fuentes alternativas para el riego de parques y jardines

En cuanto a las instalaciones de abastecimiento

9. Están obligadas a impedir derivaciones de las instalaciones de suministro contra incendios para otros fines, y tomar agua de las mismas fuera de los supuestos expresamente autorizados.

10. Están obligadas a utilizar de forma correcta el agua y las instalaciones a su servicio, adoptando las medidas necesarias para conservar las mismas adecuadamente y a reparar cualquier avería en sus instalaciones interiores

11. Están obligadas a evitar cualquier manipulación de los aparatos de medida procurando las condiciones idóneas para su lectura o sustitución, manteniendo intactos sus precintos.

12. No manipularán las llaves de paso situadas en la vía pública sin causa justificada, estén o no precintadas.

En cuanto a las instalaciones de saneamiento

13. Están obligadas a informar a AMVISA, cuando por causa de una avería se ha realizado un vertido peligroso y que pueda afectar al proceso de depuración general del municipio.

14. Están obligadas a mantener accesibles las arquetas y puntos de inspección de la red interior de Saneamiento.

Asimismo, la persona abonada gozará de los siguientes derechos generales:

1. Tiene derecho a recibir en sus instalaciones, agua de calidad para el consumo humano hasta la llave de registro de la acometida, todo ello, de conformidad con los requisitos de potabilidad establecidos en las disposiciones vigentes.

2. Tiene derecho a utilizar el agua suministrada en la forma y para los usos contratados, debiendo solicitar de AMVISA la autorización pertinente para cualquier modificación en sus instalaciones que implique un aumento en los caudales contratados, una variación en el número de tomas, o en general, alteración de las condiciones del contrato.

3. Tiene derecho a que los servicios que reciba se facturen por los conceptos y cuantías vigentes en cada momento.

4. Tiene derecho a que se le formule factura de los servicios que reciba.

5. A que se les formalice, por escrito, un contrato facilitado por AMVISA, en el que se estipulen las condiciones básicas del suministro de agua y la evacuación de aguas residuales.

6. Tiene derecho a consultar todas las cuestiones derivadas de la prestación y funcionamiento de los servicios en relación al suministro de agua y la evacuación de aguas residuales.

7. Tiene derecho a que los datos personales de las personas físicas sean salvaguardados de conformidad con lo previsto en la Ley Orgánica 15/1999, de 13 de diciembre de Protección de datos de carácter Personal y en sus disposiciones de desarrollo.

8. Tiene derecho a elaborar sugerencias y reclamaciones.

9. Tiene derecho a que se respete la Carta de Servicios.

10. Tiene derecho a que se lleven a cabo con prontitud las comprobaciones de lectura de los contadores propiedad de las personas abonadas.

Articulo 14.- Actuaciones generales no permitidas a los usuarios/as de los servicios

Las personas físicas o jurídicas que hagan uso de cualquiera de los servicios de AMVISA bajo su exclusiva responsabilidad, no podrán realizar las siguientes actuaciones:

1. Acometer a la instalación abastecida por AMVISA otras fuentes de alimentación de aguas, aún cuando éstas fueran potables.

2. Empalmar directamente a las tuberías de abastecimiento, bombas, llaves con cierre rápido o cualquier otro mecanismo que pueda producir golpes de ariete y afectar a las condiciones de funcionamiento de la red de distribución o al servicio prestado a otras personas abonadas.

3. AMVISAk hornitutako ura saldu edo dohainik ematea, AMVISAk ur-emariez hornitzen dituzten Erakundeek izan ezik.

4. Ur-horniduraren erabilera hirugarren bati uztea, AMVISAk araututakoari muzin eginez.

5. Neurketa-ekipoetako sarguneak, sarrailak edo kokalekua AMVISAren baimenik gabe aldatzea, baita abonatuaren jabegokoak badira ere.

6. Ur-hornidura kontratuan adierazi ez diren eginkizunetarako erabiltzea.

7. Dagokion kontratupeko neurketa-ekiporik kontrolpetik kanpoko ura kontsumitzea, edo barruko instalazioetan kontrolik gabeko kontsumoa ahalbidetuko lukeen beste edonolako aldaketarik egitea.

8. AMVISAk jarritako neurketa-ekipoen edo giltzen zigiluak apurtu edo aldatzea.

9. Ur-sare orokorrari adarrak eranstea edo ureztapenerako hartuneetatik, hustubideetatik eta antzeko lekuetatik ura hartzea.

10. Hartunea zuzenean udal estolderia-sarera eranstea, aurretiaz baimen edo kontraturik izan gabe.

11. Hustubide-sare pribatuan etxeetako hondakin organikoak birrintzeko sistemarik instalatzea.

12. Estolderia-sarean etxekoez kanpoko ur zikinak isurtzeagatiko ordenantzan baimendutako ezaugarriak ez dituzten produkturik isurtzea.

13. Jatorria bulkada bidezko ponpatze, hondeaketa-zulo, eta ureztatutako guneak lehortzeko lanetan dituzten urak estolderia-sarera zuzenean isurtzea, aurretiaz horretarako kontratua egin gabe.

14. Udalaren estolderia sistemako putzu eta erregistro-kutxatiletan obra publiko edo pribatu, eraikin, etxebizitza, saltoki eta industrietan sorturiko hiri hondakinak zuzenean isurtzea.

IV. KAPITULUA INSTALAZIOAK

I. Titulua.- Instalazio motak

15. Artikulua.- Araudi aplikagarria

Barne-instalazioak ordenantza honetan xedatutakoaren eta arau aplikagarrien arabera osatu beharko dira, bereziki honako hauen arabera:

- Gasteizko Udalaren eraikuntzari buruzko arau orokorrak.

- Eraikuntzaren kode teknikoa, martxoaren 17ko 134/2006 Errege dekretuaren bidez onartua, eta egin zaizkion aldaketak.
- Bide publikoan zangak egin eta laginak hartzeari buruzko ordenantza.
- Etxeetakoez kanpoko isurketei buruzko udal ordenantza.
- Krispiñako Ur Araztegian Zisternak Hustearen inguruko araudia.

- Suteen kontra babesteko instalazioei buruzko araudia.
- Gasteizko Hiri Antolamendurako Plan Orokorra.
- Bide publikoan egiten diren lanetarako seinaleak eta balizak arautzeko udal ordenantza.

16. Artikulua.- Horniduraren eta bere instalazioen definizioak

Hornidura Zerbitzu deitzen zaio ur gordina bildu, edangarri bihurtu, biltegiratu eta AMVISAren sareen bitartez erabiltzaile edo abonatuen hartuneetaraino banatzen duenari.

1. Honela definitzen dira emariak hartzeko instalazioak: kontsumitzaileen eskaerei erantzun ahal izateko ur-tratamendurako instalazioetara eraman beharreko ur kopurua biltzeko antolatu behar diren urtegi, hodi, ponpa, maniobra eta kontrolerako mekanismo, fabrika-obra eta beste gainerako osagaien multzoa.

2. Honela definitzen dira ura tratatzeko instalazioak: ura gizakiak erabiltzeko modukoa izan dadin egin beharreko arazte eta esterilizatze-lanetan erabiltzen diren makina, fabrika-obra eta beste gainerako elementu eta instalazioen multzoa.

3. Revender o ceder a título gratuito el agua suministrada por AMVISA, a excepción de aquellas Entidades a las que AMVISA suministra caudales en alta.

4. Ceder el disfrute del suministro de las aguas potables a una tercera persona, sin cumplir lo reglamentado por AMVISA.

5. Modificar o manipular los accesos, cerraduras de los mismos o ubicación de los equipos de medida aun cuando fueran propiedad de la persona abonada, sin autorización de AMVISA.

6. Dedicar el suministro de agua a fines distintos de los contratados

7. Realizar consumos de agua, sin ser controlados por un equipo de medida con su correspondiente contrato, o introducir cualquier modificación en las instalaciones particulares, que permitan consumos incontrolados.

8. Romper o alterar los precintos del equipo de medida o llaves instalados por AMVISA.

9. Hacer derivaciones de las redes generales o coger agua de bocas de riego, hidrantes, desagües, etc.

10. Acometer o injertar directamente a las tuberías del alcantarillado municipal sin previa autorización o contrato.

11. Instalar en la red privada de evacuación sistemas de trituración de residuos orgánicos domiciliarios.

12. Verter a las redes de alcantarillado productos que no reúnan las características permitidas en la ordenanza municipal de vertidos de aguas residuales no domesticas.

13. Verter directamente en la red de alcantarillado caudales de agua procedentes de bombeos de impulsión de fosos de excavación y evacuaciones por inundación en general., sin haber formalizado el correspondiente contrato.

14. Verter directamente en los pozos y arquetas de registro de la red de alcantarillado municipal, residuos urbanos procedentes de obras públicas o privadas, edificaciones, viviendas, comercios e industrias

CAPÍTULO IV. INSTALACIONES

Título I.- Clases de Instalaciones

Artículo 15.- Normativa aplicable

Las instalaciones interiores deberán llevarse a cabo de conformidad con lo establecido en esta ordenanza además de lo que dispongan las normas y disposiciones normativas que sean de aplicación y especialmente:

- Normas generales de la edificación del Ayuntamiento de Vitoria-Gasteiz.
- Código Técnico de la Edificación aprobado por Real Decreto 314/2006 de 17 de marzo con sus modificaciones posteriores.
- Ordenanza municipal de zanjas y catas en Vía pública.
- Ordenanza municipal de vertidos no domésticos.
- Reglamento regulador de los Vertidos de Cisternas en la EDAR de Crispijana.
- Reglamento de instalaciones de protección contra incendios.
- Plan general de Ordenación Urbana de Vitoria-Gasteiz y
- La Ordenanza de señalización y balizamiento de las ocupaciones de las vías públicas por la realización de obras y trabajos.

Artículo 16.- Definiciones de abastecimiento y de sus instalaciones

Se define el Servicio de Abastecimiento de agua potable como el de captación de agua bruta, potabilización, almacenamiento y distribución mediante las redes de AMVISA hasta la acometida de los usuarios o abonados.

1. Se denominan instalaciones de captación de caudales, al conjunto de embalses, tuberías, bombas, mecanismos de maniobra y control, obras de fábrica y demás elementos cuyo fin es aportar a las instalaciones de tratamiento los volúmenes de agua necesarios para atender las demandas de consumo.

2. Se consideran instalaciones de tratamiento de agua el conjunto de máquinas, obras de fábrica y demás elementos o instalaciones destinadas a efectuar los procesos de depuración y esterilización de aquélla, necesarios para su utilización en el consumo humano.

3. Honela definitzen dira hodi orokorrak: ura erregulazio-biltegietaraino eramaten duten ubide, hodi eta ponpatze-guneen eta horiek erabiltzeko eta kontrolatzeko tresnen multzoa.

4. Honela definitzen dira erregulazio-biltegiak: arazturiko ura banaketa-sarera bidali bitartean ura gordetzeko erabiltzen diren biltegien multzoa.

5. Honela definitzen da banaketa-sarea: herrietako kaleetan ura presioan daramaten hodien eta horiek erabili eta kontrolatzeko tresnen multzoa. Hodi horietan jartzen dira erabiltzaileen kontsumo edo hornidurarako hartuneak.

6. Honela definitzen da banaketa-sareko hartunea: banaketa-saretik hasita, ura eraikinera daraman hodiarekin lotzeko beharrezkoak diren lotura-piezak, hodiak (hala behar izanez gero) eta erregistro-giltzak osatutako multzoa. Hartuneak eraikinaren kanpoaldean bide publikoan dagoen erregistro-giltzaren ondoan amaitzen da.

7. Honela definitzen da barne-instalazio orokorra: hartunetik hasita barruko instalazio partikularrekin loturik dauden hodi, biltegi, giltza, makina eta kontagailuen multzoa. Barruko instalazio orokorra eraikinaren kanpoaldean bide publikoan dagoen erregistro-giltzan hasten da eta bertako bizilagun guztien jabetzakoa da.

Honela definitzen dira instalazio partikularrak: abonatu bakoitzaren lokal edo etxebizitzara ura daramaten hodi, giltza eta gainerako elementuen multzoa.

17. Artikulua.- Saneamenduaren eta bere instalazioen definizioak

Saneamendu Zerbitzu deitzen zaio estolderia-sarean zehar hondakin-urak bildu, garraiatu, arautu eta kontrolatzeaz arduratzen denari, bai eta ur horiek araztegian edo asmo horrekin sortutako bestelako azpiegituretan tratatu eta arazteaz.

Ur motak

Eraman beharreko urak hainbat motatan sailkatzen dira:
- Etxeko eta hiriaren garbiketako ur zikinak.
- Merkataritza eta industriako ur zikinak.
- Euri jatorriko hiriko urak.

Ur horiei guztiei hiriko hondakin-ur deitzen zaie.

Horrez gain, estolderiak eramaten ditu baita:
- Lurpeko urak (sotoetako urak ateratzeko ponpak).
- Udalerriaren hego eta ekialdetik sartzen diren ibaietako urak.

Azken bi multzotakoak hondakin-ur bihurtzen dira haiekin nahastean.

Sareen tipologia

Urak eraman eta garraiatzeko, Gasteizko saneamendu sistemak hodi, kolektore, hustubide eta erregistroz udalerriaren lur azpian osatutako estolderia-sarea baliatzen du.

- Estolderia sare unitarioa: hura osatzen duten hodiek elkarrekin nahastuta husten dituzte euri- eta hondakin-urak.

- Estolderia sare bereizlea: aparteko hodien bidez bi bide desberdinetatik husten ditu hondakin-urak, batetik euri-urak, bestetik hondakin-urak.

Arazketa sistemak

Estolderia-sareen topologiaren arabera, arazketa-jarduerak honako zereginak hartzen ditu baitan:

- Sistema unitarioko hiriko hondakin-uren tratamendua, ur araztegian.

- Sistema bereizlearen araberako euri-uren tratamendua, urei eusteko urmaelen edo sailkapen-egituren bidez.

Araztutako urak ingurune naturalera itzuli daitezke, edo berrerabiltzeko hartu.

3. Se llaman conducciones generales al conjunto de canalizaciones, tuberías y bombeos con sus elementos de maniobra y control que conducen el agua hasta los depósitos reguladores.

4. Los depósitos reguladores son el conjunto de receptáculos destinados al almacenamiento transitorio del agua tratada, en espera de su envío a la red de distribución.

5. Se denomina red de distribución al conjunto de tuberías con sus elementos de maniobra y control, que conducen agua a presión en las calles de la población, de la que se derivan las acometidas para el abastecimiento o suministro de los usuarios.

6. Por acometida de distribución se entiende el conjunto de piezas de empalme, tubería, caso de ser necesaria y llave de registro que partiendo de la red de distribución, enlaza con la tubería que alimenta al edificio. La acometida termina en la llave de registro situada en la vía pública en el exterior del inmueble.

7. La instalación interior general es el conjunto de tuberías, depósitos, llaves, máquinas y contadores que partiendo de la acometida, enlaza con las instalaciones interiores particulares, La instalación interior general empieza en la llave de registro situada en la vía pública en el exterior del edificio y es propiedad del conjunto de las personas propietarias del mismo.

Las instalaciones particulares son el conjunto de tuberías, llaves y demás elementos que tienen por objeto distribuir el agua dentro del recinto, local o vivienda de cada usuario/a del servicio.

Articulo 17.- Definiciones de saneamiento y de sus instalaciones

Se define el Servicio de Saneamiento como el de recogida, transporte, regulación y control de las aguas residuales a través de la red de alcantarillado además del tratamiento y depuración de las de las citadas aguas en la Estación depuradora ó en cuantas infraestructuras de tratamiento de establezcan a tal fin.

Tipos de agua

Las aguas a evacuar, que se diferencian en:
- Aguas sucias domésticas y de limpieza urbana
- Aguas sucias comerciales e industriales
- Aguas de origen pluvial urbano

Al conjunto de estas aguas les llamaremos aguas residuales urbanas.

Además la red de alcantarillado transporta también.
- Aguas subterráneas (bombas de achique en sótanos)
- Aguas de los ríos y arroyos que entran por el sur y este del municipio.

Estas aguas pasan a ser residuales cuando se mezclan con las anteriores

Topología de las redes

Para la evacuación y el transporte de las aguas, el sistema de saneamiento de Vitoria-Gasteiz dispone de la red de alcantarillado formada por tuberías, colectores, sumideros y registros construidos en el subsuelo del municipio.

- Red de alcantarillado unitaria que es la que por sus conductos se transportan mezcladas todas las aguas evacuadas. Las aguas sucias y las de origen pluvial.
- Red de alcantarillado separativa que es la que distingue conducciones independientes para el transporte de aguas residuales, separando por cada red, las aguas sucias y de aguas de origen pluvial.

Sistemas de depuración

La actividad de depuración en función de la topología de las redes de alcantarillado comprende:
- El tratamiento del agua residual urbana del sistema unitario, en la estación de tratamiento EDAR
- El tratamiento de aguas pluviales del sistema separativo mediante estanques de retención o estructuras de clasificación.

Las aguas depuradas pueden ser aportadas al medio receptor o captadas para su reutilización.

Saneamendu instalazioak

Erabilera eta erantzukizun pribatuko instalazioak:

Eraikinetako instalazio partikular edo barruko instalazio pribatu deitzen zaie honakoei:

1. Barruko saneamendu instalazio partikularra: jabegoaren barruan dauden, eta hondakin-urak komun-ontzietako itxiera hidraulikoetatik eraikineko instalazio orokorreko saneamendu-hodietaraino daramatzan hodi eta bestelako elementuen multzoa da.

2. Barruko saneamendu instalazio orokorra: lurpeko eta hondakin-urak instalazio edo sare partikularretatik hartu, eta eraikin edo lursailaren hartune orokorreraino daramatzan hodi, putzu eta ponpaketen multzoa da (beren kontrol-elementuak barne).

3. Jabego partikularreko eraikineko euri-uren instalazio orokorra: euri-urak hartu, eta eraikin edo lursailaren euri-uren hartuneraino daramatzan hodi, putzu eta ponpaketen multzoa da (beren kontrol-elementuak barne).

4. Hiri kolektoreetarako sistema unitarioko hartuneak. Honako elementuek osatutako multzoa da: jabetzaren barruan euri-ur eta ur beltzentzako hodiak eta kutxatila bikoitza, eta eraikineko euri- eta hondakin-uren hustubideak saneamendu sare orokorrarekiko lotura.

5. Hiri kolektoreetarako euri-uren hartuneak, sistema bereizlean. Honako elementuek osatutako multzoa da: jabego barruko euri-urentzako hodiak eta kutxatila, eta eraikineko euri-uren hustubideak saneamendu sare orokorrarekiko lotura.

6. Hiri kolektoreetarako ur beltzentzako hartuneak, sistema bereizlean. Honako elementuek osatutako multzoa da: jabego barruko ur beltzentzako hodiak eta kutxatila, eta eraikineko ur beltzen hustubideak saneamendu sare orokorrarekiko lotura.

7. Industria-urak arazteko instalazio partikularra: prozesu industrialetatik datozen urak tratatu, araztu eta kontrolatzen dituzten elementuen multzoa da, ondoren baldintza egokietan kolektoreetara edo ubidera isur daitezen.

8. Lur azpian dauden lokaletako ponpatze instalazioak: bulkada mekanikoaren bidez lurpeko urak altxarazi eta kanporatzen dituzten sistemak dira, hartara lokalak urpean gera daitezen galaraziz.

Erabilera orokorreko instalazioak

1. Hiri-estolderia sareak, sistema unitarioan: hondakin-urak eta euri-urak elkarrekin nahastuta kolektore biltzaileetara daramatzaten hodi, kolektore, hustubide eta erregistroen multzoak dira.

2. Euri-urentzako hiri-estolderia sareak, sistema bereizlean: euri-urak (eta horiek baino ez) urei eusteko urmaeletara edo sailkapen-egituretara daramatzaten hodi, kolektore, sifoi-hustubide eta erregistroen multzoak dira.

3. Ur beltz eta industria-urentzako hiri-estolderia sareak, sistema bereizlean: hondakin-urak kolektore nagusietara edo zuzenean kolektore biltzaileetara daramatzaten hodi, kolektore, hustubide eta erregistroen multzoak dira.

4. Kolektore biltzaileak: kolektore nagusietako isuriak bildu eta kolektore biltzaile nagusiraino bideratu, eta zuzenean ingurune naturalera (ibaiak,...) isur daitezen galarazten dituztenak dira.

5. Kolektore biltzaile nagusia: urak nahastuta kolektore biltzaileetatik araztegiraino, gainezkabideetara edo ekaitzetarako biltegietaraino eramaten dituen hodia da.

6. Urei eusteko urmaelak edo sailkapen-egiturak: sistema bereizleko estolderiatik euri-urak hartu, eta bertan egon daitezkeen kutsagarriak eutsi edo sailkatzeko egiturak dira, hartara zuzenean ingurune naturalera (ibaiak,...) isur daitezen galaraziz.

7. Gainezkabideak: egitura horien bidez sistema unitarioan kolektore biltzaile nagusiraino iristen diren ur-emariak egokitu edo mugatu daitezke, ingurune naturalera (ibaiak,...) zuzenean isuriz.

8. Ekaitzeko eurei eusteko biltegiak: ekaitzeko euri-jasa handiak denbora-tarte jakin batean biltzeko instalazioak dira; hartara, ur

Instalaciones de saneamiento

Instalaciones de uso y responsabilidad privada:

Se denominan instalaciones particulares o privadas interiores de los inmuebles:

1. Instalación interior particular de saneamiento: es el conjunto de tuberías y demás elementos que discurren por el interior de la propiedad que conducen las aguas residuales desde los cierres hidráulicos de los aparatos sanitarios hasta las tuberías de saneamiento de la instalación general del inmueble.

2. Instalación interior general de saneamiento: es el conjunto de tuberías, pozos y bombeos con sus elementos de control, que reciben las aguas residuales o subterráneas de las instalaciones o redes particulares y las conducen hasta la acometida de saneamiento del inmueble o parcela.

3. Se denomina instalación general de pluviales de un inmueble de propiedad particular: es el conjunto de tuberías, pozos y bombeos con sus elementos de control, que reciben las aguas pluviales y las transportan hasta la acometida de pluviales del inmueble o parcela.

4. Acometidas a colectores urbanos de sistema unitario, son el conjunto de conducciones y sus elementos arqueta doble para fecales y pluviales interior a la propiedad, conducto, entronque que enlazan la red de evacuación de aguas residuales y pluviales del inmueble a la red general de saneamiento.

5. Acometidas a colectores urbanos de pluviales en sistema separativo, son el conjunto de conducciones y sus elementos arqueta de pluviales interior a la propiedad, conducto, entronque que enlazan la red de evacuación de aguas pluviales del inmueble a la red general de saneamiento.

6. Acometidas a colectores urbanos de fecales en sistema separativo, son el conjunto de conducciones y sus elementos arqueta de fecales interior a la propiedad, conducto, entronque que enlazan la red de evacuación de aguas fecales del inmueble a la red general de saneamiento.

7. Instalación particular de depuración de aguas industriales: es el conjunto de elementos que tratan, depuran y controlan las aguas provenientes de un proceso industrial para su posterior vertido, en condiciones adecuadas, a colectores o cauce.

8. Instalaciones de bombeo en locales subterráneos, son los sistemas que mediante una elevación por impulsión mecánica evacuan los caudales de agua subterránea y evitan la inundación de los locales.

Instalaciones de uso general

1. Redes de alcantarillado urbano en sistema unitario, son el conjunto de tuberías, colectores, sumideros y registros que transportan las aguas residuales combinadas con las de lluvia a los colectores interceptores.

2. Redes de alcantarillado urbano de pluviales en sistema separativo, son el conjunto de tuberías, colectores, sumideros y registros que transportan exclusivamente las aguas de lluvia a los estanques de retención o estructuras de clasificación

3. Redes de alcantarillado urbano de fecales e industriales en sistema separativo, son el conjunto de tuberías, colectores, sumideros y registros que transportan las aguas residuales a los colectores principales o directamente a los interceptores.

4. Colectores Interceptores son las conducciones que recogen los vertidos de los colectores principales y los transportan hasta los colectores emisarios o las instalaciones de depuración individual, evitando la descarga directa al medio receptor.

5. Colector Emisario, es la conducción que transporta las aguas combinadas desde los colectores interceptores hasta la Estación Depuradora, a los aliviaderos de desagüe o a los depósitos de tormenta.

6. Estanques de retención o estructuras de clasificación, son las estructuras que reciben del alcantarillado separativo las aguas de lluvia reteniendo o clasificando la contaminación que estas transportan evitando su vertido directo al medio receptor.

7. Aliviaderos, son la estructuras que permiten en un sistema unitario regular o limitar los caudales de agua que llegan al colector emisario, evacuando directamente al medio receptor.

8. Depósitos de retención de aguas de tormenta: son las instalaciones destinadas al almacenamiento puntual y temporal de grandes

bolumen handi horiek kolektoreetan sar daitezen galarazten da,eta ondorioz, baita uholde egoerak hiriguneetan, eta ur-bolumen handi horiek ingurune naturalera (ibaiak,...) zuzenean isur daitezen.

9. Hondakin-uren araztegia: saneamenduko hodi biltzaileetako urak arazteko instalazio, hodi, makina eta kontrol-elementuen multzoa da, ondoren legedi aplikagarrian xedatutako baldintzetan ubide publikora isur daitezen.

10. Ur beltzak arazteko araztegi txiki, putzu eta hobi septikoak: urbanizazio txikien hondakin-urak tratatu eta kontrolatzeko elementuen multzoa da, ondoren baldintza egokietan kolektoreetara edo ubidera isur daitezen. Publikoak edo pribatuak izan daitezke.

11. Hondakin-uren ponpatze instalazioak: baldintza topografikoen kariaz grabitatez hustu ezin diren urak bulkada mekanikoaren bidez altxarazi eta kanporatzen dituzten sistemak dira.

12. Uren kalitatea neurtu eta kontrolatzeko instalazioak: saneamendu sisteman dabilen hondakin-uren ezaugarri fisiko eta kimikoen berri jakin eta kontrolatzea ahalbidetzen duten neurketa- eta transmisio-elementuen multzoa da.

II.Titulua.- Ur-hartuneak

18. Artikulua.- Hornidura eta hustubide zerbitzuak emateko modua

Ur-hornidura emateko eta hondakin-ura kanporatzeko zerbitzuak AMVISAren instalazio orokorren, eta abonatu bakoitzaren ur-hartune eta hustubide partikularraren bitartez egingo dira.

19. Artikulua.- Edateko ur-hartuneen ezaugarri teknikoak

Edateko ura hornitzeko hartunea AMVISAk egokien jotzen duen lekuan jarriko da, eraikinetik ahalik eta hurbilen, eta hodi orokorrarekiko zut ezarrita.

Hartuneak honako osagaiak ditu: hodi orokorrari lotzeko piezak, hodi-adarra (halakoa behar izanez gero), eta erregistro-giltza.

Erregistro-giltza finkaren mugaren ondoan jarriko da, hartuneko hodiak gurutzatzen duen espaloian. Espaloirik ez balego, gerora izango duen kokalekuan.

AMVISAren ur-hornidura duten Administrazio Batzarrek, batzuetan eraikinak finkaren mugatik urrun baitaude, honako kokapenetan ipiniko dituzte erregistro-giltzak:

- Itxituran; artean itxiturarik ez balego, gerora izango duen kokalekuan, kontagailua jarriko den armairu berean, hura bide publikotik erabiltzeko aukera emanez espaloirik ez balego. Kasu horretan hartunea hodi barruan joango da, itxituran zehar.
- Espaloiko erregistro-kutxatilan.

Ur-hartunea higiezinaren jabetzakoa da, nahiz eta horren mantentze-lanak AMVISAren ardura izan. Beraz, bertan ezingo dira lotuneak jarri jabego horretako titularren baimenik gabe. Hala ere, AMVISAk, mantentze-lanak egiteko ardura duenez, inolako baimenik gabe kendu ahal izango du hartune zaharra eta berria jarri, edota hartune zahar batzuen ordez bakar bat jarri, baina nolanahi ere, lehengo hartuneek zuten ahalmen hidraulikoa kontuan hartu beharko du beti.

Eraikin batean hartune berria jarri ahal izateko, lehengo zahar guztiak baliogabetu behar dira, eta lan hori eskatzailearen kontura egingo da. Iturgintza-lanak AMVISAk egingo ditu eta obraren gainerakoa eskatzaileak.

Finka bakoitzak hartune bakar bat izango du; lur-zati unitate nagusia hartuko da finkatzat.

Bi bebarru edo gehiago hornitzeko hartuneak zaharrak direnean eta bebarru horietako bat eraberritu behar denean, ezinbestekoa izango da eraberrituriko bebarru bakoitzean ixteko giltza bana jartzea, eta gaineko bebarruentzat beste bat jartzea.

volúmenes de aguas de tormenta, evitado la entrada en carga de los colectores de la red y por tanto situaciones de inundación en zonas urbanas o bien vertidos o alivios directos al medio receptor.

9. Estación depuradora de aguas residuales EDAR: es el conjunto de instalaciones, conducciones, maquinaria y elementos de control que depura las aguas provenientes de los colectores emisarios de saneamiento para su posterior vertido a cauce público en las condiciones establecidas en la legislación aplicable

10. Pequeñas depuradoras, pozos o fosas sépticas de depuración de aguas fecales: es el conjunto de elementos que tratan y controlan las aguas residuales de pequeñas urbanizaciones para su posterior vertido, en condiciones adecuadas, a colectores o cauce, pueden ser públicas o privadas.

11. Instalaciones de bombeo de aguas residuales, son los sistemas que mediante una elevación por impulsión mecánica evacuan los caudales de agua residual que por las condiciones topográficas no pueden ser evacuados por gravedad.

12. Instalaciones de medición y control de calidad de aguas, es el conjunto de elementos de medición y transmisión que permite el conocimiento y control de las características físicas y químicas del agua residual que circula por el sistema de saneamiento.

Título II.- Acometidas

Artículo 18.- Modo de suministro y evacuación

El agua se suministrará y se evacuará a cada abonado de una forma general a través de las instalaciones propias de AMVISA y de otra particular por medio de la correspondiente acometida de suministro y evacuación.

Artículo 19.- Características técnicas de las acometidas de agua potable

La acometida para el suministro de agua potable se derivará del punto de la red que AMVISA considere más adecuado y más próximo al edificio, siendo su trazado perpendicular a la tubería general.

Estará formada por piezas de conexión a la conducción general, ramal de tubería, caso de ser necesario y la llave de registro.

La llave de registro se situará junto al límite de la finca, en la acera que cruce la tubería de acometida. Si no existiese acera, en su futuro emplazamiento.

Las Juntas Administrativas abastecidas por AMVISA, que en algunos casos tienen las edificaciones distantes del límite de la finca, situarán la llave de registro:

- En el cerramiento o en su futuro emplazamiento, en el mismo armario de instalación del contador, con colocación y acceso desde la vía pública si no existiera acera. En este caso la acometida irá entubada a lo largo de todo el cerramiento.
- En la arqueta de registro situada en la acera.

La acometida constituye parte de la propiedad del inmueble, aunque el mantenimiento lo realice AMVISA y por tanto no se pueden llevar a cabo conexiones sin autorización de los titulares de esta propiedad, lo que si podrá realizar Aguas Municipales de Vitoria S.A. sin permiso alguno, por estar dentro de las tareas propias de mantenimiento, será sustituir una acometida antigua por otra nueva o a varias antiguas por una sola, respetando siempre la capacidad hidráulica de las antiguas.

En un edificio, para realizar una nueva acometida, será necesaria la anulación de todas las antiguas por cuenta y cargo de la persona solicitante de dicho trabajo. La parte de fontanería será realizada por AMVISA y el resto de obra se llevará a cabo por la persona que lo solicite.

Cada finca dispondrá de una única acometida y a tal efecto se entenderá por finca la unidad parcelaria matriz.

En aquellas acometidas antiguas, que abastecen a dos o más portales y se rehabilite alguno de ellos, es obligatorio poner una llave de paso o de registro por portal rehabilitado y otra para el resto de portales.

Lehenago hornidurarik ez zuten lokalek hartune horretatik ura hartu behar dutelako edota lehen baino ur-eskaera handiagoa dagoelako ur-emaria handitu behar baldin bada, dagoen hartunea aldatu eta diametro handiagoko beste bat jarriko da, eta horren edukiera, lehengo ur-emariena gehi eskaturiko berriena izango da. Finkaren barruan beharrezko adar guztiak egingo dira eta aldaketa horiek sortarazten dituzten gastu guztiak emaria handitzea eskatu duenaren kontura izango dira.

20. Artikulua.- Estolderia publikora bideratutako ur hartuneen ezaugarri teknikoak

Hondakin-urak eta lurpekoak estolderia sarera bideratzeko hartuneak lurpeko hodien bidez gauzatuko dira, AMVISAk egokien eta eraikinetik gertuen irizten dion sareko puntuan; trazadura perpendikularra izango da hodi orokorrarekiko.

Hartunea higiezinaren jabetzakoa da.

Honako elementuak izango dituzte eraikin, orube edo lursailetatik datozen hartuneek:

- Barruko abio-kutxatilak: eraikin, orube edo lursaileko hondakin- eta euri-urak jasotzeko barruko sareen amaiera; erregistratzeko modukoak izango dira beti.

- Lotura-hodiak: eraikinetako barruko kutxatilak saneamendu sare publikora lotzen dituzte; bi zati dituzte, bata barrukoa eta bestea kanpokoa, inguru publikokoa.

- Lotura: hartunearen hodiaren eta Udalaren estolderia sarearen artekoa.

Eraikuntza kode teknikoarekin bat etorriz, barruko sareak bereizleak izango dira.

Estolderia-sistema bereizlea duten inguruetan, hartuneak bi kutxatila eta bakoitzarentzat hodi berezi baten bidez egingo dira; barne-kutxatila edo -erregistro bakoitza estolderia sarean dagokionarekin lotuko da hodi baten bidez. Berebiziko arretaz egin beharreko lana da, sare biak ez daitezen nahastu.

Estolderia-sistema unitarioa duten inguruetan, hartuneak hodi batekin egingo dira aldez aurretik barruko kutxatila biak batu ondoren. Kasu horietan, eta estolderia sarea unitario izatetik bereizle izatera alda daitekeen aurreikusiz, inguru publikoraino iritsiko den hodi estalia ipiniko da husten ez duen kutxatilatik.

Hartuneen iragazgaiztasuna bermatu behar da beren ibilbide osoan, bai eta kutxatiletan eta irteeran, eta Udalaren saneamendu sarearekin lotzen den puntuan.

Hodiak zuzenak eta bihurgune eta ukondorik gabeak izango dira, eta beren trazadura perpendikularra fatxada- edo itxitura-lerroarekiko. Hartunearen perpendikulartasuna aldatzea egongo da, nabarmen aldatzea ere, baldin eta horren ondorioz zerbitzuaren baldintzak hobetzen badira; kasu horietan AMVISAk onetsi beharko ditu berariaz.

Aukeran, saneamenduko hartuneak erregistro-putzu batean lotuko dira; loturaren eta putzu-hondoaren arteko altuera tarteak haren zolata kaltetu balezake (ur-emaria erortzearen ondorioz), hori saihesteko beharrezko bitartekoak jarriko dira.

Ordenantza honetan jasotako kasuetan eta baldintzetan izan ezik, ezin izango da erregistro-putzurik eta kutxatila ageriko edo itsurik egin eremu publikoan.

Hartunea zuzenean saneamendu-sareko hodiari lotuz gero, hartuneko hodiaren hondoa sareko hodiaren ardatz horizontal zentralaren altueraren gainetik ipiniko da.

Zenbait instalaziotan lurpeko eta hondakin-urak hornidura-saretik aparteko bideetatik sartzen dira estolderia-sarean, eta ur horiek sarrera-kontagailurik gabe sartzen dira; halakoetan, emari-neurgailuak AMVISAk exijitu ahal izango da, betiere AMVISAk egoera bakoitzeko ezarriko dituen baldintzen arabera.

21. Artikulua.- Hornidura hartuneen neurriak

Hartunearen neurriak AMVISAk erabakiko ditu, abonatuak emango dizkion kontsumo-datuak ikusi eta dauden hornidura-aukerak kontuan

En el caso de tener que incrementar los caudales por abastecerse de esta acometida locales que no disponían de suministro o por mayor demanda de los que ya lo venían disfrutando, se sustituirá la acometida existente por otra de diámetro superior, con capacidad igual a la suma de los caudales antiguos más los nuevos requeridos, haciendo las derivaciones necesarias por el interior de la finca y siendo todos los gastos que estas modificaciones originen de cuenta de la persona solicitante del aumento.

Artículo 20.- Características técnicas de las acometidas de aguas evacuadas al alcantarillado público

Las acometidas para evacuar las aguas residuales o de origen subterráneo a la red de alcantarillado se producen mediante conductos subterráneos que se incorporaran al punto de la red que AMVISA considere más adecuado y más próximo al edificio, siendo su trazado perpendicular a la tubería general

La acometida constituye parte de la propiedad del inmueble

Las acometidas que provengan de un edificio, solar o parcela constarán de:

- Arquetas interiores de arranque, donde terminarán las redes internas de recogida de aguas residuales y de aguas de origen pluvial del edificio solar o parcela, serán siempre registrables.

- Conductos de conexión son los que conectan las arquetas interiores de los inmuebles con la red pública de alcantarillado. Tendrán un tramo interior y otro exterior en zona publica.

- Entronque es el punto de unión del conducto de acometida con la red municipal de alcantarillado.

De acuerdo al CTE (Código técnico de la edificación), las redes internas serán separativas.

Las acometidas cuando el sistema de alcantarillado de la zona sea separativo, se realizarán con dos arquetas, dos conductos independientes, enlazando cada arqueta o registró interno a través del conducto con su correspondiente en la red de alcantarillado. Esta operación exige una especial atención y vigilancia para no confundir las diferentes redes.

Las acometidas cuando el sistema de alcantarillado de la zona sea unitario se realizarán con un conducto uniendo previamente las dos arquetas internas. Para estos casos y con la previsión de que la red de alcantarillado pueda cambiar de unitaria a separativa se instalará a la espera desde la arqueta que no desagua un conducto taponado que llegue a la zona pública.

Las acometidas garantizarán la estanquidad en todo su recorrido y en las arquetas y en las conexiones de salida y entronque.

Los conductos serán continuos y sin quiebros y su trazado será perpendicular a la línea de fachada o cierre. Se podrá variar sensiblemente la perpendicularidad de la acometida cuando esta variación mejore las condiciones del servicio, estos casos deben ser aprobados expresamente por AMVISA.

Las acometidas de saneamiento entroncarán preferiblemente en un pozo de registro, si la altura del entronque respecto a la fondo del pozo de registro pudiera, por la caída del caudal de agua aportado, dañar la solera del mismo se colocaran los medios necesarios para evitarlo.

Solamente en los casos y condiciones que prevé esta ordenanza, podrán construirse pozos de registro, arquetas visibles o ciegas en la zona pública.

En caso de que la acometida se entronque directamente en la tubería de la red de alcantarillado, el fondo del conducto de acometida se situará siempre por encima del eje horizontal central del conducto de la red.

En determinadas instalaciones en la que la aportación de agua residual o subterránea a la red de alcantarillado tenga una procedencia ajena a la red de suministro y no sea medida por un contador de entrada podrá exigirse la instalación de medidores de caudal, en las condiciones que para cada situación fije AMVISA.

Articulo 21.- Dimensionamiento de las acometidas de abastecimiento

Las acometidas serán dimensionadas por AMVISA, a la vista de los datos de consumo que aporte la persona abonada y de las dispo-

hartuta. Emandako datuak zehatzak ez badira, enpresak ez du inolako erantzukizunik izango eskainitako hornidura-ahalmenari dagokionez.

Etxeetako hartuneen diametroa Eraikuntzaren kode teknikoan, UNE 149.201 arauan eta edo aldian-aldiko indarreko araudian jasotako irizpideen arabera erabakiko da. Dena dela, AMVISAk, gaur egun erabiltzen diren neurri estandarrak kontuan izanik, soilik hazbeteko, hazbete eta erdiko, 60 mm-ko, 80 mm-ko eta neurri handiagoko hartuneak egiten ditu.

Suteetarako banaketa-sareak dituzten eraikinetan, jarri beharreko hartuneen gutxieneko diametroa honako hau izango da:

- 25 mm-ko aho batentzat..... 30 mm-ko Ø.
- 45 mm-ko aho batentzat edo 25 mm-ko 2 aho edo gehiagorentzat..... 60 mm-ko Ø.
- 45 mm-ko bi ahorentzat edo gehiagorentzat.... 80 mm-ko Ø.

Sare automatikoak dituzten eraikinetan hartuneen diametroa eskatzaileak berariaz eman beharreko datuen arabera zehaztuko da.

Hartuneen luzera:

Hartunea dagoen lekutik abonatuaren eraikinera 5 metro baino tarte handiagoa baldin badago, erregistro-giltza bide publikoan jarriko da beti, eta kontagailua gehienez erregistro-giltzatik 3 metrora. Bestalde, abonatuak pasabiderako baimenak eskatu beharko ditu, eta –behin eskuratuta– hartunerako eskaera egin aurretik aurkeztu.

Erabilera bakoitzarentzat adar bereizi bana izango dituen hartune bakar bat jarriko da; kontsumorako diametroa 80 mm-koa edo handiagoa izanik, suteetarako instalazioetan 80 mm-koa behar denean, hartunea kontsumorako beharrezkoa den diametroarekin egingo da.

AMVISAk ez du gerta litezkeen hornidura-hutsuneen erantzukizunik hartuko bere gain, baldin eta horiek neurketaren edo barne-instalazioen egoeraren ondorio badira.

Inoiz edo behin instalazioak eguneko batez bestekoa baino kontsumo handiagoa beharko balu, abonatuek behar bezalako instalazioa antolatu beharko dute, puntako kontsumoa ekidin, eta sareko gorabeherak eta neurketa-ekipoaren zehaztasun-akatsak saihesteko adinako erreserbaz osatua.

22. Artikulua.- Estolderia publikorako hartuneen neurriak

AMVISAk estolderia publikora hondakin- eta euri-urak kanporatzeko hartuneen neurriak aztertu eta, kasua balitz, erabakiko ditu, betiere baimena edo/eta komunikazioaren eskatzaileak aurretiaz eman beharreko emari-datuen arabera.

Hodiak onik eta garbi edukitzeko irizpidea oinarri, AMVISAk gutxienez 200 mm-ko hartuneak onartzen ditu.

Hartuneen neurria estolderia-sareak eta bere ezaugarriek baldintzatuko dute; ez da hodi publikoarena baino hartune-sekzio handiagorik onartuko, koadro honetan azaldu bezala:

ESTOLDERIAKO HODI EDO KOLEKTOREAREN DIAMETROA	ESTOLDERIA PUBLIKORAKO HARTUNE ZUZENEN GEHIENEZKO DIAMETROA
300 mm-koØ	200 mm-ko Ø
400 mm-ko Ø	200 mm-ko Ø
500 mm-ko Ø	250 mm-ko Ø
600 mm-ko Ø	300 mm-ko Ø
800 mm-ko Ø	400 mm-ko Ø

900 mm-ko edo diametro handiagoko oinarrizko sareko kolektore publikoetara ez da inolaz ere hartunerik zuzenean lotzerik izango. Inguruan diametro txikiagoko hodirik ez badago, oinarrizko sareko erregistro-putzu batera lotuko den sare osagarria egingo da hartunearen eskatzailearen kontura.

Estolderia-sare publikorako hartunearen luzera 20 metro linealekoa izango da gehienez ere. Hartune puntutik abonatuaren bizilekuaren arterainoko tartea handiagoa balitz, putzu edo erregistro-

nibilidades del abastecimiento, no responsabilizándose de su capacidad de suministro si aquellos fueran inexactos.

El diámetro de las acometidas en viviendas se dimensionará con los criterios establecidos en el Código Técnico de la Edificación, en la UNE 149201 o en la Normativa que en su momento se encuentre en vigor, teniendo en cuenta que AMVISA por criterios de estandarización sólo construye acometidas de una pulgada, pulgada y media, 60 Mm. 80 Mm. y superiores.

En edificios que tengan redes de incendios, el diámetro mínimo de las acometidas necesarias será:

- Para una boca de 25 Mm. Ø..... 30 Mm.
- Para una boca de 45 Mm. o 2 ó más de 25 Mm. Ø..... 60 Mm.
- Para dos o más bocas de 45 Mm. Ø..... 80 Mm.

En edificios con redes automáticas el diámetro de las acometidas se determinará de acuerdo a cálculos específicos que tendrá que aportar la persona solicitante.

Longitud de las acometidas:

Si desde el punto de acometida hasta el edificio del abonado hubiera más de 5 m., la llave de registro se situará siempre en la vía pública y el contador se instalará, como máximo, a 3 m de la llave de registro, siendo obligación de la persona abonada la petición de las autorizaciones de paso, que deberán ser presentadas con carácter previo a la solicitud de acometida.

Se construirá una sola acometida con ramales independientes para cada uno de los usos y cuando el diámetro por consumo sea de 80 Mm. o superior y por instalaciones de incendio se requiera de 80 Mm. la acometida se realizará incrementando en un diámetro el necesario para consumo.

AMVISA declina toda responsabilidad por deficiencia en el suministro que sea imputable al dimensionamiento o condiciones de la instalación interior.

Si la instalación interior requiere consumos puntuales altos con respecto a la media diaria de consumos, las personas abonadas tendrán que montar la instalación que garantice la reserva adecuada que elimine las puntas de consumo, evite alteraciones en la red y errores de precisión en el equipo de medida.

Articulo 22.- Dimensionamiento de las acometidas al alcantarillado público

AMVISA revisará y en su caso dimensionará las acometidas al alcantarillado público a la vista de los datos de caudal que aporte la persona que solicita la licencia y/o comunicación previa, tanto para la evacuación aguas residuales como para la de las aguas de origen pluvial.

AMVISA por criterios de mantenimiento y limpieza sólo admite acometidas de diámetro 200 Mm. o superiores.

La dimensión de las acometidas estará condicionada en función de la disponibilidad de la red de alcantarillado, no permitiéndose secciones de acometida superiores a las del conducto público de acuerdo al siguiente cuadro.

DIÁMETRO TUBERÍA O COLECTOR ALCANTARILLADO	DIÁMETRO MÁXIMO DE ACOMETIDA DIRECTA A COLECTOR
D 300 MM	D 200 MM
D 400 MM	D 200 MM
D 500 MM	D 250 MM
D 600 MM	D 300 MM
D 800 MM	D 400 MM

En ningún caso se entroncarán las acometidas directamente en colectores públicos de red primaria de diámetro 900 milímetros ó superior. Si en la zona a acometer no hay tuberías de menor diámetro, se realizará a cuenta de quien solicite la acometida una red complementaria que conectará en un pozo de registro de la red primaria.

La longitud de la acometida a la red pública de alcantarillado no podrá exceder de 20 metros lineales, si desde el punto de acometida hasta el edificio del abonado/a hubiera mayor longitud, se realizará a

kutxatiladun sare osagarria egingo da bide publikoan, hartunearen eskatzailearen kontura.

Aurreko kasu bietan, abonatuak hartune-proiektu bat aurkeztuko du, eta, baldin eta baimentzen bazaio, bere gain hartuko ditu obren eta aurretiazko baimen edo/eta komunikazioengatiko gastu guztiak.

Instalazio berria onartu ondoren AMVISA izango da haren jabe, eta une horretatik aurrera bera arduratuko da instalazioa onik zaintzeaz, ezkutuko akatsengatik kontratistak izan lezakeen erantzukizunaren edo garantia-epearen kalterik gabe.

Hartuneak malda egokiarekin egingo dira (gutxienez %1koa), eta betiere hornidura-zerbitzuaren kota baino baxuago.

Emandako emari datuak zuzenak ez balira, hustubidearen edukiera eskatzailearen ardura izango da.

Etxebizitzetako hartuneen diametroa Eraikuntzaren kode teknikoan edo aldian-aldiko indarreko araudian jasotako irizpideen arabera neurtuko da.

Hartune-kopurua lursail-motaren arabera baimenduko da:

- Hartune bat atariko, etxebizitza kolektiboen zonaldeetan.
- Hartune bat lursaileko, industrialde eta etxebizitza isolatu edo atxikietako zonaldeetan.

Alabaina, AMVISAk hartune-kopuru handiagoa baimendu dezake, baldin eta txosten teknikoak halakorik aholkatzen badu, eta neurri hori estolderia-sarearen ustiakuntzaren onerako bada.

23. Artikulua.- Hartuneak gauzatzea

Ur-hornidurarako hartuneak AMVISAk bakarrik egin ahal izango ditu, berak zuzenean, edo behar bezalako baimena duen instalatzaile bati hori egiteko eskatuta.

Bide publikoan edo jabetza pribatuan hartune berria jarri eta lehengo zaharra kentzeko zangak ireki eta ixteko, erretenak egin eta hormak eta zoladurak zulatzeko lanak eskatzaileak egingo ditu bere ardurapean, betiere AMVISAk egingo dizkion oharrak eta indarreko udal araudia bete beharko ditu; gainera, aldez aurretik udal baimena edo agiri parekidea eskuratu beharko da.

Hartuneak jartzeko edo lehendik daudenak kentzeko zangak ireki aurretik, AMVISAren zerbitzu teknikoetara jo beharko da, materialak prest dauzkan eta obra noiz egingo den jakiteko, eta, hartara, zangak ahalik eta azkarren irekitzeko.

Zanga ireki ondoren horren berri eman beharko zaio AMVISAri, eta honek bere jarduketa-programa kontuan izanik, erregistro-giltzara bitarteko instalazioak (horniduraren kasuan) eta hustubidera eta bere lotura bitartekoak (saneamenduaren kasuan) ahalik eta lasterren egiteko konpromisoa hartuko du.

Aldatu beharreko hartune zaharrak baliogabetu egin beharko dira, hartune berriak jarri aurretik edo jartzearekin batera.

AMVISAk ez ditu bere gain hartuko zangak egiteko lanetan sor litezkeen erantzukizunak, ez obrak egiten ari diren bitartean eta ez haiek amaitu eta gero ere.

Hartunea jartzeko kostua eskatzaileak ordaindu beharko du beti, eta dagokion kopurua obra egin aurretik kobratuko da, indarrean dauden tarifen arabera.

Oro har, obran ez dira behin-behineko hartuneak egingo, behin betikoak egitea ezinezkoa denean izan ezik.

24. Artikulua.- Hartuneen zaintza, mantentze-lanak eta konponketak

1.- Hornidura-hartuneak

Bide-publikoan dagoen erregistro-giltzara bitarteko hartuneen zaintza, mantentze-lanak eta konponketak AMVISAren kontura izango dira.

Erregistro-giltza –zeina bebarru bat baino gehiagoko ura ixteko erabili daitekeen–, hodi orokorretik egindako hartuneko lehendabizikoa

cuenta de quien solicite la acometida, una red complementaria con pozo o arqueta de registro que se situará en la vía pública.

En los dos casos anteriores el abonado presentará un proyecto de acometida y en el caso de que fuese autorizada se responsabilizará de todos los gastos por obras y por licencia y/o comunicación previas.

La nueva instalación una vez recepcionada por AMVISA pasará a ser de su propiedad, haciéndose responsable a partir de ese momento de su mantenimiento, sin perjuicio del período de garantía o de la responsabilidad del o de la contratista por vicios ocultos.

Las acometidas se realizarán con la pendiente adecuada (mínimo 1 por ciento) y siempre en una cota inferior al servicio de Abastecimiento.

La persona solicitante se responsabilizará de la capacidad de su conducto de evacuación si los datos de caudal aportados fueran inexactos.

El diámetro de las acometidas en viviendas se dimensionará con los criterios establecidos en el Código Técnico de la Edificación ó en la Normativa que en su momento se encuentre en vigor.

El número de acometidas se autorizaran en función del tipo de parcela:

- Una acometida por portal en zona residencial colectiva
- Una acometida por parcela en zonas industriales y residenciales de viviendas aisladas o adosadas.

No obstante AMVISA podrá autorizar mas acometidas por parcela cuando el informe técnico lo aconseje y la medida beneficie a la explotación de la red de alcantarillado.

Artículo 23.- Ejecución de las acometidas

La ejecución de las acometidas para el suministro de agua, abastecimiento, sólo podrán ser realizadas por AMVISA, que tendrá la facultad de ejecutarlas directamente o encargarlas a un instalador autorizado.

La obra de apertura y cierre de zanjas en vía pública o propiedad privada, rozas y perforaciones en muros y pavimentos para el tendido de la nueva acometida y anulación de las antiguas, será efectuada por quien haga la petición y bajo su exclusiva responsabilidad, atendiendo en su ejecución a las indicaciones que le formule AMVISA y a la normativa municipal que resulte de aplicación, debiendo obtener con carácter previo licencia municipal o documento similar.

Antes de proceder a la apertura de las zanjas para hacer las acometidas o para anular las existentes, será necesario ponerse en contacto con los servicios técnicos de AMVISA, a fin de verificar si los materiales están preparados y de fijar la fecha de realización de la obra, para que el tiempo de apertura sea el mínimo.

Cuando la zanja esté abierta, se pondrá en conocimiento de AMVISA, que se comprometerá a realizar el trabajo de instalación hasta la llave de registro en el caso del abastecimiento y del conducto de desagüé y empalme de este en el caso de saneamiento en el tiempo más breve posible de conformidad con su programa de actuación.

Las acometidas antiguas que deban sustituirse serán anuladas con anterioridad o simultáneamente a la realización de las nuevas que las sustituyan.

AMVISA no asume ninguna responsabilidad que pudiera derivarse de la ejecución de las zanjas, ni durante el periodo de intervención ni con posterioridad.

El costo de la realización de las acometidas será en todos los casos de cuenta de la persona solicitante y su recaudación se realizará previamente a la ejecución, de acuerdo con las tarifas en vigor.

Con carácter general no se realizarán las acometidas provisionales de obra, salvo que exista imposibilidad de ejecutar la definitiva.

Artículo 24.- Conservación, mantenimiento y reparación de las acometidas

1- Acometidas de Abastecimiento

La conservación, mantenimiento y reparación de las acometidas hasta la llave de registro situada en la vía pública, se efectuará por cuenta y cargo de AMVISA.

La llave de registro, que puede cortar el agua a uno o varios portales, es la primera que se encuentra sobre la acometida a partir de la tubería

da; soilik horraino bitarteko mantentze-lanak izango dira AMVISAren kontura. Abonatuek izan ditzaketen giltza partikularrak edo hodiak, nahiz eta bide publikoan egon, haien ardurapean egongo dira.

Hala ere, erregistro-giltzak etxeetatik urrun daudenean, haietatik hurbilago jartzeko aukera izango da ur-banaketarako sareen bitartez, abonatuek hala eskatzen badute eta erabat urbanizaturiko bideetan badaude. Leku-aldaketa horrek sorturiko gastuak, indarreko tarifetara egokituta, eskatzaileen kontura izango dira, eta horiek hartune berria egiteko eskagarria den izapidea bera bete beharko dute beren eskabidean. Erregistro-giltzarik ez duten hartune zaharretan edo giltza barrualdean dutenetan AMVISAren mantentze-lanen ardura eraikinaren mugaren lerrora bitartekoa izango da, eta hark espaloian erregistro-giltza bat jartzeko betebeharra izango du.

Hartunea zaharkitu egin delako aldatzeko lanak AMVISAren kontura eta ardurapean egingo dira. Hala ere, arrazoia kontsumoa handitu eta horretarako behar adinako diametroa ez izatea baldin bada, sekzio handiagoko diametroa behar duen hartune berriaren eskatzailearen edo eskatzaileen kontura izango da.

Erregistro-giltza jarri ondoren egindako beste instalazio ororen ardura eta mantentze-lana hartatik ura hartzen duten jabeena izango da, AMVISAn alta emanda baldin badaude, nahiz eta bide publikoan egon; AMVISAn alta eman gabeko kasuan, etxeko jabearena edo jabeena.

Abonatuak ezin izango du barne-instalazioko giltzak baino erabili.

Ezinbesteko gertatu eta ixteko giltzarik ez dagoenean edo ondo ez dabilenean bakarrik erabili ahal izango du bide publikoan dagoen erregistro-giltza, eta nolanahi ere, bere gain hartu beharko ditu beste abonatu batzuei sor diezazkion kalteak eta hartunean, giltzetan eta barruko edo kanpoko instalazioetan gerta litezkeen hausturak.

Dena dela, berehala jakinarazi beharko dio AMVISAri erregistro-giltza erabili duela.

2.- Hartuneak estolderiara

Estolderiara doazen hartuneen zaintza, mantentze-lanak eta konponketak abonatuaren kontura izango dira.

Abonatuak eskatuz gero, AMVISAk hartunearen funtzionamendu txarrari buruzko txostena egin dezake, baina horren ondorioz ez du inolaz ere bere gain hartuko txostenetik erator liratekeen balizko erantzukizunik batere.

Hartunea konpondu, handitu edo garbitu egin beharko balitz, abonatuaren kontura izango dira aurretiazko baimen edo/eta komunikazioa eskuratzeko izapide guztiak, bai eta hortik erator litezkeen gastu guztiak.

Estolderiarako hartuneak AMVISAk bakarrik egin ahal izango ditu, berak zuzenean edo behar bezalako baimena duen instalatzaile bati hori egiteko eskatuta.

25. Artikulua.- Hartuneak kontratatzeko nahitaezko dokumentazioa

Hornidurarako zein saneamendurako hartuneetarako baimenak lortu ahal izateko aurretiaz eraikitzeko baimena edo aurretiazko komunikazioa eta zangak irekitzeko baimena aurkeztu beharko dira nahitaez, Tokiko erakundeak emandako ordainagiriak lagunduta.

Hornidura-kontratua (eta, behar izatera, baita saneamendu-kontratua ere) aldez aurretik nahitaez bete beharreko baldintza izango da hartunerako baimena lortzeko.

Ez da inolaz ere ureztapenerako, nekazaritzarako edo aisialdirako lur-zatiak urez hornitzeko kontraturik egingo, erabilera edo zerbitzu publikokoak izan ezik.

Kontratua gauzatu eta hartune-eskaera egin aurretik honako hauek ordaindu behar dira:

1. Kontsumoko bermea
2. Kontagailua eta dagokion egiaztagiria (norberak jarri ez badu) eta haren instalazioa
3. Hartuneak

general y sólo hasta ella correrá de cuenta de AMVISA el mantenimiento. Del resto de llaves particulares o tubos que pudieran tener los abonados/as, aunque discurran por la vía pública, se harán cargo ellos/as.

No obstante, cuando las llaves de registro estén alejadas de los inmuebles, se podrán colocar en sus proximidades, si los abonados así lo solicitan y siempre que sea en viales totalmente urbanizados, con redes de distribución de agua. Los gastos que este cambio de lugar origine, de conformidad con las tarifas en vigor, correrán a cuenta de quienes hagan la petición, que deberán seguir en su solicitud el mismo trámite que el señalado para realizar una nueva acometida. En las acometidas antiguas sin llave de registro o con llave situada en el interior, la responsabilidad del mantenimiento de AMVISA alcanzará hasta la línea de límite del inmueble, teniendo además ésta la obligación de instalar una llave de registro dentro de la acera.

La sustitución de una acometida correrá de cuenta y cargo de AMVISA cuando la causa radique en su envejecimiento, pero si el motivo fuera la insuficiencia de diámetro por incremento de consumos, será de quien o quienes soliciten la nueva acometida que requiera un diámetro de mayor sección.

La responsabilidad y mantenimiento de toda instalación posterior a la llave de registro, aunque discurra por la vía pública, será, si están de alta en AMVISA, de las personas propietarias que se alimentan de ella, en caso contrario del propietario o propietarios del inmueble.

El abonado podrá manipular única y exclusivamente las llaves de su instalación interior.

Sólo en caso de fuerza mayor y cuando no exista o no funcione la llave de paso, podrá utilizar la llave de registro situada en la vía pública, siendo de su responsabilidad los perjuicios que pudiera ocasionar a otros abonados, así como las roturas que pudieran producirse en la acometida, llaves, instalación interior o exterior.

En todo caso tendrá que comunicar inmediatamente a AMVISA la manipulación llevada a cabo

2- Acometidas al alcantarillado

En el caso de las acometidas al alcantarillado su conservación, mantenimiento, limpieza y reparación será responsabilidad del abonado.

AMVISA a petición del abonado podrá emitir informe técnico de las causas del mal funcionamiento de la acometida, sin que en ningún caso le vincule en las posibles responsabilidades que se deriven del informe.

En caso de que sea necesaria una reparación, ampliación o limpieza de la acometida, todas las gestiones para la obtención de la licencia y/o comunicación previa así como los gastos que se deriven de la actuación correrán a cargo del abonado/a.

La ejecución de las acometidas para el alcantarillado sólo podrá ser realizada por AMVISA, que tendrá la facultad de ejecutarlas directamente o encargarlas a un instalador autorizado.

Artículo 25.- Documentación necesaria para la contratación de las acometidas

Para la autorización de acometidas bien sean de abastecimiento o de saneamiento será imprescindible la presentación de la licencia y/o comunicación previa de edificación y permiso de apertura de zanja con su carta de pago correspondiente expedida por la correspondiente Entidad Local.

El contrato de suministro y en su caso el de evacuación, será condición previa y necesaria para la concesión de cualquier acometida.

En ningún caso se formalizarán contratos para abastecimiento ni para saneamiento de parcelas destinadas a uso de riego en agricultura o de recreo, salvo las instalaciones destinadas al uso o servicio público.

La formalización del contrato y solicitud de la acometida requerirá previamente el abono de:

1. La fianza de consumo
2. El contador con su verificación, caso de no aportarlo y su instalación
3. Las acometidas

4. Lotune-eskubideak
5. Instalazioen bermea.
1. Kontsumoko bermea: hornidura-kontratua gauzatzen den unean ordaindu beharko da, eta indarreko tarifen arabera zehaztuko da.

Berme horiek kontagailuaren kalibrearen eta hustubidearen diametroaren arabera ezarriko dira; dagozkien zenbatekoak aldian-aldian indarrean dauden Ordenantza Fiskalen baitan dauden Edateko Ura Hornitu, Estolderia, eta Hondakin Ur Zikinak Arazteko Zerbitzua Emateagatiko Tarifekin batera argitaratuko dira.

Kontratua aldatu edo deuseztatzen denean berme horiek aldatu edo itzultzeko aukera izango da; horretarako ezinbestekoa izango da hura aurkeztu eta entregatzea. Kontratua galduz gero, bermea itzultzeko egoera horren berri emango den zinpeko aitorpena aurkeztu beharko du aurretiaz hura jasotzeko baimena den pertsonaren batek.

Kontratua aldatu behar denean beste berme bat jarri, eta aurrekoa berreskuratuko da, betiere aurreko kontratua entregatu ondoren.

2. Kontagailua: zerbitzuaren kontratatzaileak jarri ahal izango du edo bestela AMVISAk emango dio, kontratatzaileak hala nahiago badu. Aurreneko kasuan behar bezala egiaztatuta aurkeztu beharko du, eta haren instalazioa besterik ez zaio kobratuko. Bigarrenean, berriz, kontagailuaren kostuaz gainera, haren egiaztapena eta instalazioa ordaindu beharko ditu.

3. Hartuneak: lehendik hartunerik egion ez, edo zaharkituta egoteagatik balio ez badute kobratu egingo da hartune berriak jartzea.

Hartune zaharretan, hala ere, mantentze-lanak egin ahal izango dira, baldin eta behar adinako sekzioa badute eta AMVISAk hartune berrietan erabiltzen dituenen material berdinak badira.

4. Lotune-eskubideak: edateko uraren sarera eta estolderia sarera hartune berri bat egiten den bakoitzean ordaindu behar dira. Aldaketa bat besterik egiten ez bada, ordea, eskaera egin den unean hartune berriaren eta zaharraren artean dagoen aldearen balioa besterik ez da ordainduko.

Daukaten hartunea baliozkoa izan eta besterik behar ez duten kontratu berrietan, lotune-eskubideak besterik ez dira kobratuko, aurreko kontratuaren baja eman zela urtebetetik gora igaro bada.

Ezingo da inolako kontraturik egin eta AMVISAk ez die instalazioei oniritzia emango, aldez aurretik eskubide horiek ordaintzen ez badira.

5. Instalazioen bermea: instalazio berrientzat nahiz eraberrituentzat ordaindu beharko da.

Hornidura-hartuneetan, lotune-eskubideak eta instalazioen bermea kalibrearen arabera kobratuko dira; saneamendukoetan, berriz, hodiaren diametroaren eta ur zikinen kalitatearen arabera. Zenbatekoak aldian-aldian indarrean dauden Ordenantza Fiskalen baitan dauden Edateko Ura Hornitu, Estolderia, eta Hondakin Ur Zikinak Arazteko Zerbitzua Emateagatiko Tarifekin batera argitaratuko dira.

Sotoetako ponpatze eta lur-drainatze sistemak dituzten erabiltzaileek jakinarazi egin beharko dute nahitaez, instalazio-eskema zehaztasun osoz azalduz, eta bulkada bidezko ponparen potentzia adieraziz. Ura kanporatzeko sistema mota horri ez zaio inolaz ere instalazioa dagoen sare pribaturako hartune berezirik emango.

III. Titulua.- Banaketa-sarea handitzea

26. Artikulua.- Sarrera

Ordenantza honetan finkatutakoari jarraitu beharko diote hedaduraren edo edukiera hidraulikoaren ikuspegitik edateko urez hornitzeko sarea, edo hondakin- eta euri-urak kanporatzeko saneamendukoa handitu edo aldatzeko lanak, edozein gune, eraikin, poligono berri, urbanizazio eta abarretan.

AMVISAk zehaztuko du hornidura sarean egin litekeen handitze edo aldaketa ororen erabili beharreko materialen kalitatea eta baldintza teknikoak. Aldez aurretik, sare orokorrerako lotunea eten eta aztertu

4. Los derechos de enganche y evacuación
5. La fianza de instalaciones.
1.- La fianza de consumo: deberá depositarse en el momento de realizar el contrato de suministro y será siempre la que determinen las tarifas en vigor.

Estas fianzas vendrán delimitadas por el calibre del contador y el diámetro del conducto de evacuación sus importes se harán públicos al mismo tiempo que las Tarifas por Prestación del Servicio de Abastecimiento de Agua Potable, alcantarillado y Depuración de la Residual, formando parte de la Ordenanza Fiscal vigente, que en su día se apruebe.

Se podrán modificar o reintegrar dichas fianzas en los supuestos de modificación o rescisión del contrato, siendo requisito imprescindible para ello la presentación y entrega del contrato original. En caso de pérdida se devolverá previa declaración responsable donde figure tal circunstancia a una persona autorizada para recibirla.

Cuando se modifique el contrato se depositará una nueva fianza y se recuperará la antigua, previa entrega del anterior contrato.

2.- El contador: podrá aportarse por quien contrate el servicio o proporcionárselo AMVISA, si éste así lo desea. En el primer caso deberá presentarlo ya verificado, cobrándosele sólo la colocación. En el segundo abonará junto con el contador su verificación y colocación.

3.- Las acometidas: se cobrará siempre que se tenga que llevar a cabo por su inexistencia o por no servir ya las antiguas.

Sólo se permitirá el mantenimiento de las acometidas antiguas si tuvieran sección suficiente y los materiales con las que estuviesen construidas fueran los mismos que en el momento de la solicitud del servicio se estuvieran utilizando por AMVISA para las nuevas.

4.- Los derechos de enganche: en la red de agua potable y entronque en la red de alcantarillado se harán efectivos siempre que se ejecute una nueva acometida. Si se tratara sólo de una modificación, su importe ascenderá al valor de la diferencia entre la acometida nueva y la antigua, en el momento de la solicitud.

En los casos de nuevos contratos, en los que no sea necesario hacer acometida por ser válida la existente, sólo se cobrarán derechos de enganche y evacuación si la baja del anterior contrato se produjo hace más de un año.

No podrá formalizarse ningún contrato ni se dará el visto bueno a las instalaciones por parte de AMVISA sin el pago previo de estos derechos.

5.- La fianza de instalaciones: se depositará tanto para las nuevas como para las reformadas.

En las acometidas de abastecimiento los derechos de enganche y fianza de instalaciones se cobrarán en función del calibre de aquellas y en las de saneamiento por la sección o diámetro de la tubería y la calidad de las aguas residuales y sus importes se harán públicos en la Ordenanza Fiscal Reguladora del Servicio que presta AMVISA por Abastecimiento, Alcantarillado y Depuración del agua.

En los bombeos de sótanos y drenajes del terreno, todo usuario que disponga de ellos, estará obligado a declararlos facilitando una definición completa del esquema de la instalación y la potencia de la bomba de impulsión. En ningún caso, este tipo de evacuación, dispondrá de una acometida independiente a la red privada donde se encuentre la instalación.

Título III.- Ampliaciones en la Red de Distribución

Artículo 26.- Introducción

La ampliación y la modificación de la red de distribución o de la red de Alcantarillado para los suministros de agua potable y la evacuación o desagüe de aguas residuales y de origen pluvial, tanto en extensión como en capacidad hidráulica a zonas, edificios, nuevos polígonos, urbanizaciones etc., se regirán por lo establecido en esta Ordenanza.

AMVISA fijará la calidad de los materiales así como las condiciones técnicas de cualquier ampliación o modificación de la Red de Distribución de Abastecimiento. Todo ello, previa supervisión e

egingo da, lanak egiteko baimena horren ondorioz emango edo ukatuko delarik.

27. Artikulua.- Hornidurarik gabeko eta behar adinako hornidurarik gabeko guneen definizioa

Gune batek hornidurarik ez duela esango dugu, baldin eta hartunea jarri behar den lekuan banaketa-sarerik ez badago.

Halaber, gune batek behar adinako hornidura ez duela esango dugu, baldin eta hartunea jarri behar den lekuan, eta inguru horretako kontsumo-eskakizunei erantzuteko hitzarturiko gehienezko emariak kontuan hartu ondoren, banaketa-sareak behar adinako emaria edo presioa ez badu, egindako eskaera berriaren gehienezko emariaren bikoitza eta beharrezko presioa eskaini ahal izateko.

28. Artikulua.- Estolderia gaitasun urriko eta batere gabeko guneen definizioa

Gune batek husteko gaitasunik ez duela esango dugu, baldin eta hartunea jarri behar den lekuan estolderia-sarerik ez badago.

Halaber, gune batek behar adinako husteko gaitasunik ez duela esango dugu, baldin eta hartunea jarri behar den lekuan, eta inguru horretako kontsumo-eskakizunei erantzuteko hitzarturiko gehienezko emariak kontuan hartu ondoren, estolderia-sareak egindako eskaera berriaren hondakin- eta euri-urak husteko edukiera nahikorik ez badu.

29. Artikulua.- Hornidura eta hustubide berriak egitea, hornidurarik ez edo behar adinako hornidurarik gabeko, eta gaitasun urriko edo batere gabeko estolderia-sare guneetan

AMVISAren eskumen-esparruaren barruan egon arren, hornidurarik ez duten, hornidura nahikorik ez, edo/eta behar adinako estolderia-gaitasun eskasa edo hutsa duten lekuetan kokatu behar diren eta bertako instalazioak handitu edo aldatu behar dituzten hornidura-gune edo ur zikinen eta euri-uren hustubide berrien emakidari dagokionez, hornidurarako dauden aukera teknikoak hartu beharko dira kontuan.

AMVISA ez dago ur-emari jakin baten horniduran presio jakin batzuk ematera behartuta, eta horniduraren eskatzaileak, behar hainbateko presiorik ez dagoela ikusiz gero, gainpresiorako sistema jartzeko lanak bere gain hartu beharko ditu, 14.3 artikuluan ezarritakoa betez.

30. Artikulua.- Instalazio handitzearen gastuak, hornidurarik ez edo behar adinako hornidurarik gabeko, eta gaitasun urriko edo batere gabeko estolderia-sare guneetan

Hornidurarik ez duten, hornidura nahikorik ez, edo/eta behar adinako estolderia-gaitasun eskasa edo hutsa duten lekuetan gune batean egin beharreko instalazio berriaren gastuak eskatzailearen kontura izango dira.

Hodirik ez balego, jarri beharreko sekzioa eskaturiko ur-emariaren bikoitza hornitzeko adinakoa izango da; lehendik dagoen hodi bat aldatu behar izanez gero, une horretako emari- edo hustubide-eskaria gehi eskatutakoren bikoitza izango da.

Gerora sor litezkeen hornidura edo hustubide beharrei erantzuteko AMVISAk bere gain hartuko du sekzio handiagoko hodi bat jartzea eskatzen duenean, aurreko atalean adierazitakoaren arabera kalkulaturiko hodiaren eta eskaturiko hodiaren artean dagoen aldearen kostua, eta kopurua fabrikatzaileak bi hodi horietarako dauzkan tarifa-prezioen arteko aldearen arabera zehaztuko da.

Sarea handitu edo aldatu behar den bakoitzean, AMVISAk beharrezko material eta baldintza teknikoak adieraziko ditu, haien instalazioa ondo zainduz; instalazioa behar bezala egin dela egiaztatu arte ez du inolaz ere banaketa-sare orokorrarekiko lotunerik onartuko. Lotune hori AMVISAko langileek edo hark izendatutako instalatzaileek egingo dute, eskatzailearen kontura.

Instalazio berria bide publikoan jartzen baldin bada, hura onartu ondoren AMVISA izango da haren jabe, eta une horretatik aurrera bera arduratuko da instalazioa onik zaintzeaz, ezkutuko akatsengatik kontratistak izan lezakeen erantzukizunaren edo garantia-epearen kalterik gabe.

inspección de las condiciones de conexión a la red general que abocarán en la autorización o denegación de las mismas.

Artículo 27.- Definición de punto no abastecido o abastecido insuficientemente

Se entenderá que un punto no está abastecido, cuando en el lugar en que deba situarse la acometida no exista red de distribución.

Asimismo, se considera que un punto está insuficientemente abastecido, cuando la red de distribución en el lugar en que debe situarse la acometida y una vez deducidos los caudales punta comprometidos para atender los consumos de la zona, carezcan de caudal o presión suficiente para atender el doble del caudal punta de la nueva demanda que se solicita y a la presión necesaria.

Artículo 28.- Definición de punto con escasa o nula capacidad de alcantarillado

Se entenderá que un punto no puede desaguar, cuando en el lugar en que deba situarse la acometida no exista red de Alcantarillado.

Asimismo, se considera que un punto tiene escasa capacidad de desagüe, cuando la red de alcantarillado en el lugar en que debe situarse la acometida, y una vez deducidos los caudales punta comprometidos para atender los desagües de la zona, carezcan de capacidad suficiente para atender los caudales de aguas residuales y de lluvia de la nueva demanda.

Artículo 29.- Nuevos suministros y recogidas en zonas no abastecidas o abastecidas insuficientemente y/o con escasa o nula capacidad de la red de alcantarillado

La concesión de nuevos suministros, o nuevos desagües de aguas residuales y de lluvia en puntos que, aun estando comprendidos dentro del ámbito de competencias de AMVISA, se encuentren en lugares no abastecidos o abastecidos con redes insuficientes, y o con escasa o nula capacidad de alcantarillado y requieran una ampliación o modificación de las instalaciones existentes en la zona, estarán siempre supeditada a las posibilidades técnicas del abastecimiento o de saneamiento

AMVISA nunca estará obligada a mantener unas presiones determinadas para el abastecimiento de un caudal, debiendo quien solicite el suministro, si aquéllas fueran insuficientes, correr con la instalación de un sistema de sobrepresión particular, que deberá cumplir lo establecido en el artículo 14.3.

Artículo 30.- Costes de ampliación en zonas no abastecidas o abastecidas insuficientemente y/o con escasa o nula capacidad de alcantarillado

Quien haga la petición en un punto no abastecido o abastecido insuficientemente, y/o con escasa o nula capacidad de alcantarillado, correrá con los gastos que origine la nueva instalación.

La sección a instalar, en el caso de no existir tubería, será la necesaria para cubrir el doble de la demanda, o el desagüe solicitados; y en el supuesto de sustitución de la tubería existente, la suma de la demanda o el desagüe actual más el doble de la solicitada.

Cuando AMVISA exija la instalación de una tubería de mayor sección para atender las demandas o desagües futuros; será a su cargo, la diferencia de costo entre la tubería calculada según el punto anterior y la pedida, fijando esta cantidad por diferencia a los precios de tarifa del fabricante, entre las dos tuberías.

En toda ampliación o modificación de la red, AMVISA fijará los materiales y condiciones técnicas de la misma, controlando su instalación y en ningún momento permitirá su conexión a la línea general hasta que haya recepcionado la instalación. Esa conexión, se realizará por su propio personal o por las o los instaladores que AMVISA designe y siempre a cargo de quien lo solicite.

Si la nueva instalación se tiende por la vía pública, una vez recepcionada por AMVISA pasará a ser de su propiedad, haciéndose responsable a partir de ese momento de su mantenimiento, sin perjuicio del período de garantía, o de la responsabilidad del contratista por vicios ocultos.

Instalazio berria publikoak ez diren lurretan edo urbanizazio pribatuetan egin behar denean, lehenengo baldintza berberak betez eraiki beharko da, eta AMVISAk kontrolatuko du lana; hala ere, hornitu beharreko eremuan zenbat erabilera egon, hainbeste kontagailu jarri beharko dira lursail horretako irteeran, hartune bakar batek elikaturik, eta estolderiaren kasuan, erregistro kutxatilak ere inguru pribatuaren barruan egingo dira; aurrerantzean ere instalazio partikularra izango da hura, eta haren mantentze- eta zaintze-lanak jabeek egin beharko dituzte.

31. Artikulua.- Poligono edo urbanizazio berriei edateko urhornidurak bete beharreko arauak

Poligono edo urbanizazio berrietarako hornidurak honako arau hauek bete beharko ditu:

1. Industrialde, bizitegi-eremu eta, oro har, urbanizazio berrietan hornidura sareak jartzeak eta sare orokorretako hartuneetara bitartean egin beharreko lotuneek sortzen dituzten gastuak sustatzailearen kontura izango dira oso-osorik. Nolanahi ere, AMVISAk urbanizazio- eta industrialde-proiektu berrietarako eta beren hartuneetarako txostena egin eta oniritzia eman beharko du. Bai proiektuak eta bai obrak, nahitaez idatziz egingo den txosten horretara egokitu beharko dira.

2. Ez da baimenduko urbanizazio berrietan lur-zatietarako hartunerik egitea, eta sarea handitu behar denean, handitu baino lehenagotik bertan zeuden hartuneak baizik ez dira jarriko. Lan horiek eskatzailearen kontura eta AMVISAren araudiaren arabera egingo dira.

3. Era berean, AMVISAren hornidura-zerbitzua duten Udalek, beren hirigintza-proiektuak onartu aurretik, hornidura jartzeko dauden benetako aukerei buruz idatzizko txosten bat egiteko eskatu beharko diote AMVISAri. Eskaera horri ezezkoa eman diezaioke enpresak, Zerbitzuaren ahalbideetara egokitzen ez delako edo bertako sareek ez dituztelako AMVISAk eskatzen dituen ezaugarriak.

4. Gasteizko hodi berriak bide publikoan jartzen badira eta AMVISAren txostenean adierazitakora ondo egokitzen badira, Sozietate honek halaxe onartu eta bere sare orokorrari lotuko ditu sustatzailearen kontura, eta zuzenean AMVISAren esku geratuko dira. Baldintza horiek bete ezean, uko egin dakieke biei, onartzeari eta lotunea egiteari.

5. Ur-hornidura jartzeko lanak onartzeko ezinbesteko baldintza izango da udalek eta sustatzaile partikularrek AMVISAri lan horiek zaindu eta ikuskatu ahal izateko baimena ematea, AMVISAk egindako txosten teknikoaren arabera egiten ari direla egiaztatzeko. Nolanahi ere, Udalak ezingo ditu obra horiek onartu, aurretiaz AMVISAk idatziz aldeko txostena egiten ez badu.

32. Artikulua.- Poligono edo urbanizazio berrietako estolderia eta arazketa sareek bete beharreko arauak

Poligono edo urbanizazio berrietako estolderia-sareak honako arauak bete beharko ditu:

1. Industrialde, bizitegi-eremu eta, oro har, urbanizazio berrietarako estolderia-sareei eta jarduera berrietatik orokorretako hartuneetara edo arazketa sistema berrira bitartean egin beharreko lotuneek sortzen dituzten gastuak sustatzailearen kontura izango dira oso-osorik, baita arazketa sistema berriarena ere. Nolanahi ere, AMVISAk urbanizazio- eta industrialde-proiektu berrietarako eta beren hartuneetarako txostena egin eta oniritzia eman beharko du. Bai proiektuak eta bai obrak nahitaez idatziz egingo den txosten horretara egokitu beharko dira.

2. Proiektu horietan orube edo lursail bakoitzerako hartunearen azterlanak egingo dira, eta lursail bakoitzean altxatuko diren eraikinak proiektatu diren hartuneetara egokituko dira nahitaez.

Si la nueva instalación discurre por terrenos no públicos o urbanizaciones privadas se construirá con los mismos requerimientos, y será controlada por AMVISA, pero en el caso de abastecimiento a la salida del terreno público; se instalarán tantos contadores como usos existan en la zona a abastecer, alimentados por una única acometida, y en el caso del alcantarillado; las arquetas de registro se construirán en el interior de la zona privada, y seguirá en el futuro siendo instalación particular, correspondiendo su mantenimiento y conservación a las personas propietarias.

Artículo 31.- Normas a cumplir en el suministro de agua potable a nuevos polígonos o urbanizaciones

El suministro a nuevos polígonos o urbanizaciones cumplirá las siguientes normas:

1. En el abastecimiento de agua de nuevos polígonos industriales, residenciales, urbanizaciones en general, los gastos que origine la realización de las redes de los mismos, así como las acometidas de las nuevas actuaciones hasta los puntos de toma de las redes generales, serán a cargo del promotor en su totalidad. En cualquier caso; todos los proyectos de urbanización y de los nuevos polígonos y sus acometidas, deberán ser previamente informados y aprobados por AMVISA, ajustándose a este informe, que siempre se realizará por escrito, tanto el proyecto, como la ejecución de la obra.

2. No se permitirá la construcción de acometidas a parcelas en las nuevas urbanizaciones. En los casos de ampliación de la capacidad de redes existentes sólo se construirán las acometidas que ya existían antes de la ampliación, llevándose a cabo éstas con cargo a la persona solicitante y de conformidad con la normativa de AMVISA.

3. Igualmente los Ayuntamientos suministrados por AMVISA, antes de proceder a la aprobación de sus proyectos de urbanización, deberán solicitar de AMVISA informe escrito sobre la posibilidad real de abastecimiento y visto bueno a las redes de distribución de los citados proyectos. Dicha solicitud podrá ser contestada negativamente, tanto por no ajustarse a las posibilidades técnicas del Servicio, como por ser sus redes de diferentes características que las exigidas por AMVISA.

4. Si las nuevas tuberías de Vitoria-Gasteiz, discurren por la vía pública y se ajustan a lo anteriormente informado por AMVISA, se recepcionarán y empalmarán por esta Sociedad a su conducción general con cargo al promotor, pasando directamente a formar parte de la propiedad de AMVISA. En caso contrario se podrán negar ambas cosas: recepción y enganche.

5. Los Ayuntamientos y promotores particulares facultarán a AMVISA, como requisito imprescindible para la recepción de las obras de instalación de agua, a la realización de funciones de vigilancia e inspección de las mismas, al objeto de comprobar que éstas se están llevando a cabo de conformidad con el informe técnico emitido. En todo caso estas obras no podrán recepcionarse por el Ayuntamiento sin un informe favorable y escrito de AMVISA

Artículo 32.- Normas a cumplir para la red de alcantarillado y depuración en nuevos polígonos o urbanizaciones

La red de alcantarillado en nuevos polígonos o urbanizaciones cumplirá las siguientes normas:

1. En nuevos polígonos industriales, residenciales, urbanizaciones en general, los gastos que origine la realización de las redes de alcantarillado de los mismos, así como, los colectores de unión de las nuevas actuaciones hasta los puntos de toma de las redes generales, o al nuevo sistema de depuración, serán a cargo del promotor en su totalidad incluido el sistema de depuración. En cualquier caso todos los proyectos de urbanización y de los nuevos polígonos y sus acometidas deberán ser previamente informados y aprobados por AMVISA, ajustándose a este informe, que siempre se realizará por escrito, tanto el proyecto, como la ejecución de la obra.

2. En dichos proyectos de realizara un estudio de las acometidas particulares a cada solar o parcela. Siendo obligatorio que las edificaciones que en cada parcela se consoliden se adapten a las acometidas proyectadas.

3. Poligono edo urbanizazio berrien sustatzaileek beren gain hartuko dute baita proiektatutako hartune partikularrak egitea ere; hartune horiek AMVISAk homologatutako enpresek egingo dituzte.

4. Era berean, AMVISAk kudeatutako estolderia-sarea duten Udalek, beren hirigintza-proiektuak onartu aurretik, proiektu horietako saneamendu-aukera errealei buruzko idatzizko txostena egin, eta estolderia- eta arazketa-sareei buruzko oniritzia emateko eskatu beharko diote AMVISAri. Eskaera horri ezezkoa eman diezaioke enpresak, Zerbitzuaren ahalbideetara egokitzen ez delako edo bertako sareek ez dituztelako AMVISAk eskatzen dituen ezaugarriak.

5. Gasteizko hodi berriak bide publikoan jartzen badira eta AMVISAren txostenean adierazitakora ondo egokitzen badira, Sozietate honek halaxe onartu eta bere sare orokorrari lotuko ditu sustatzailearen kontura, eta zuzenean AMVISAren esku geratuko dira. Baldintza horiek bete ezean, uko egin dakieke biei, onartzeari eta lotunea egiteari.

6. E estolderia-sare berrien hartuneak ezin badira sare orokorretara lotu, eta arazketa sistema berezia behar izango badute, azpiegitura berri hori eta isurketa baimentzeko tramitazioa ere sustatzailearen kontura joango dira. Salbuespen gisa, araztegi berriaren tamainak etorkizuneko handitze-proiektuak barne hartzen baditu, sustatzaileak ordaindu beharreko zatia kalkulatuko da, partaidetzaren arabera.

7. Estolderia- eta arazketa-sarea jartzeko lanak onartzeko ezinbesteko baldintza izango da udalek eta sustatzaile partikularrek AMVISAri lan horiek zaindu eta ikuskatu ahal izateko baimena ematea, hark egindako txosten teknikoaren arabera egiten ari direla egiaztatzeko. Nolanahi ere, Udalak ezingo ditu obra horiek onartu, AMVISAk idatziz aldeko txostena egiten ez badu.

8. Obra amaitzean, udal eta sustatzaileek estolderia- eta arazketa-sareko elementuei buruzko plano digitalizatua emango diote AMVISAri, AMVISAko bertako zerbitzu teknikoek emandako eredua jarraiki.

33. Artikulua.- Hoditeria sarea handitzea udalerritik kanpo

- Hornidura

Errespetatu egingo dira AMVISAren banaketa-sareko hodiak inguruan dituzten herrietako bizilagunei lehendik onartutako emakidak, baina ez da inolaz ere emakida gehiagorik onartuko, AMVISAren Administrazio Kontseiluak aurretiaz horretarako baimenik ematen ez badu.

- Saneamendua

Saneamenduaren emakida bere gain hartzean, AMVISAk errespetatu egingo ditu Administrazio Batzarrek Gasteizko Udalarekin aurretiaz zituzten hitzarmenak, baina ez du i nolaz ere hitzarmen berririk egingo AMVISAren Administrazio Kontseiluak aurretiaz horretarako baimenik eman ez badu.

IV. Titulua.- Barne-instalazioak

34. Artikulua.- Definizioa eta araudi aplikagarria

Hornidura eta saneamenduko barne-instalaziotzat hartuko dira, eta beraz, erabiltzaileen jabetzakotzat:

- Horniduraren kasuan, bide publikoan dagoen erregistro-giltzatik abiatzen dena, zeina normalean bide publikoan, lur-sailaren itxiturahorman, edo eraikinean bertan egoten den.

- Estolderiaren kasuan, hodi orokorraren lotunetik abiatu, eta bide publikoaren lurpetik eraikinean sartzen dena, eta horretan sortzen diren kalteak eta galerak erabiltzaileen kontura izango dira.

Hala ere, horniduraren instalazioa egiteko, zaintzeko eta mantentze-lanak egiteko, Industria Ordezkaritzak emandako iturgintzako instalatzaile-agiri ofiziala duten teknikari, instalatzaile edo iturginengana jo beharko da, eta estolderiaren kasuan AMVISAk homologatutako enpresetara.

3. Quien promueva las urbanizaciones o nuevos polígonos se hará cargo también de la construcción de las acometidas particulares proyectadas, estas se realizaran por empresas homologadas por AMVISA.

4. Los Ayuntamientos con red de alcantarillado gestionada por AMVISA, antes de proceder a la aprobación de sus proyectos de urbanización, deberán solicitar de AMVISA informe escrito sobre la posibilidad real de desagüe y visto bueno a las redes de alcantarillado y depuración de los citados proyectos. Dicha solicitud podrá ser contestada negativamente, tanto por no ajustarse a las posibilidades técnicas del Servicio, como por ser sus redes de diferentes características que las exigidas por AMVISA.

5. Si las nuevas tuberías de Vitoria-Gasteiz, discurren por la vía pública y se ajustan a lo anteriormente informado por AMVISA, se recepcionarán y empalmarán por esta Sociedad a su conducción general con cargo al promotor/a, pasando directamente a formar parte de la propiedad de AMVISA. En caso contrario se podrán negar ambas cosas: recepción y empalme.

6. Si las nuevas redes de alcantarillado no pueden acometerse a las redes generales y precisan de un sistema propio de depuración esta infraestructura será también con cargo al promotor así como los trámites para la autorización de vertido, salvo que, el dimensionamiento de la estación de depuración abarque a futuras ampliaciones, en este caso se estudiara la parte que debe abonar el promotor o la promotora en función de su participación.

7. Los Ayuntamientos y promotores particulares facultarán a AMVISA, como requisito imprescindible para la recepción de las obras de instalación de red de alcantarillado y depuración, a la realización de funciones de vigilancia e inspección de las mismas, al objeto de comprobar que éstas se están llevando a cabo de conformidad con el informe técnico emitido. En todo caso estas obras no podrán recepcionarse por el Ayuntamiento sin un informe favorable y escrito de la mencionada Sociedad.

8. Los Ayuntamientos y promotores al terminar la obra facilitarán a AMVISA un plano final digitalizado de los elementos incluidos en la red de alcantarillado y depuración implantada, de acuerdo a la planilla, que les faciliten los servicios técnicos de AMVISA.

Artículo 33.- Ampliaciones en conducciones fuera del municipio

• Abastecimiento

Se respetarán las concesiones hechas por AMVISA a los y las vecinas de los pueblos por cuyas proximidades pasan las tuberías de su conducción, pero en ningún caso, se harán otras nuevas sin la previa autorización del Consejo de Administración de AMVISA

• Saneamiento

AMVISA al tomar la concesión del saneamiento respetará los acuerdos existentes de las Juntas Administrativas con el Ayuntamiento de Vitoria-Gasteiz pero, en ningún caso, se harán otras nuevas sin la previa autorización del Consejo de Administración de AMVISA

Título IV.- Instalaciones Interiores

Artículo 34.- Definición y normativa aplicable

Se consideran como instalaciones interiores de abastecimiento y saneamiento, y por lo tanto propiedad de los usuarios:

- En el caso del abastecimiento, la que arranca de la llave de registro, situada normalmente en la vía pública, en el muro de cierre de la parcela o incluso en el edificio.

- En el caso del alcantarillado, la que arranca del empalme de la tubería general, y soterrada a través de la vía publica penetra en el edificio, siendo de su responsabilidad los daños y perjuicios derivados de aquellas.

Para el caso del abastecimiento, deberán servirse para su ejecución, conservación o mantenimiento, de personal técnico, instalador o de fontanería, que dispongan de carnet oficial autorizado de instalador de fontanería, expedido por la Delegación de Industria. En el caso de alcantarillado por empresas homologadas por AMVISA.

Barne-instalazioak Eraikuntzaren Kode Teknikoan (314/2006 Errege Dekretua, 2006ko martxoaren 28ko EAO, 74. zk.) edo aldian-aldian indarrean dauden gainerako arauak betez egingo dira.

35. Artikulua.- Barruko instalazioaren ezaugarriak: Hodi, multzo eta kontagailuen zehaztapenak

1. Hornidura-hodiak, bide publikoan dagoen erregistro-giltzatik hasi, eta agerian jarriko dira beren ibilbide ia guztian. Airetik jarri ezin den partea lurpean plastikozko hodi batean bildurik geratuko da, gainetik hormigoi armatua botata, erresistentzia mekanikoa izan dezan. Zorroak gutxienez 200 mm-ko diametroa izango du eta erregistroak izango ditu bere muturretan eta norabidea aldatzen den guneetan, bertan ikuskapenak egin eta gerta litezkeen isuriak atzeman ahal izateko. Bai zorroak eta bai hornidura-hodiak eraikinaren itxierako horma zeharkatuko dute, atmosfera bateko juntura estankoak dituen horma-pasagailu baten bitartez.

2. Lurpeko hodi guztiak –nola hornidurazkoak, hala saneamenduzkoak ere– gai herdoilgaitzez eginak izango dira, eta berariaz debekatuko da burdina galbanizatua erabiltzea

3. AMVISAren ustean ura ez dela inoiz izoztuko bermatzeko adina bero-isolatuta egon ezean, ez da baimenduko hodiak kanpoan libre jartzea. Beraz, AMVISAk erabiliko den isolatzailearen kalkulu justifikagarria eskatu ahal izango du.

4. Hornidura-hodia lur publikotik ateratzen den lekuan ixteko giltza orokorrak jarri beharko dira nahitaez, erraz erabiltzeko moduko toki batean; era horretan, erabiltzaileek ura kendu ahal izango dute erregistro-giltza erabili behar izan gabe.

5. Eraikin beraren barruan erabilera ezberdinetarako hornidura baldin badago, erabilera bakoitzeko hodiak erabat bereizita antolatuko dira, eta erabilera bakoitzeko kontagailua eta kontratu bereziak izango dira.

6. Suteetarako sareen instalazioetan, ixteko giltzak bestelako erabileretatik bereizita egongo dira, eta ez da baimenduko ura beste inongo giltzatik pasatzea, suteetarako sarekoa ez baldin bada, ordenantza honetako I. eranskinean adierazten den xehetasunaren arabera.

7. Lurpeko urak ponpatzeko instalazioek presio-hodiak izango dituzte, eta euri-uren kutxatilara bideratuko dira.

8. Lur-zatietan unitate bakoitzak hartune bakar bat izango du; etxeko kontsumo guztietarako egin behar diren adar guztiak era egokian aurreikusita ekingo zaio barne-instalazioari, merkataritzako lokalei, sotoei, guztientzako erabilera-eremuei, suteetarakoei eta gainerakoei dagozkienak barne.

9. Hornidura bat baino gehiago dituzten lur-zatietan unitateek dagokien kontagailu-multzoa eduki beharko dute, eta horien bidez kontsumo guztiak neurtuko dira, bai familia anitzeko etxebizitzetakoak, familia bakarreko ilarako etxebizitzetakoak, atxikitako pabilioietakoak, merkataritza lokaletakoak, sotoetakoak, eraikinean guztientzat diren erabileretakoak eta abar. Berariazko araudiren batek kontrakoa esaten duen bitartean ez da baimenduko Komunitate guztiarentzat kontagailu orokor bakarra duen kontraturik.

10. Kontagailu-multzoa altzairu herdoilgaitzez egingo da eta UNE 19900 arauaren 0 eta 1 ataletan arabera arautuko da, eta bere balbulak, berriz, kontagailuen multzoko balbulei buruzko UNE 19804 arauaren arabera.

Kontagailu-multzo osoa erraz erabiltzeko moduko lokal batean jarriko da, behe-solairu batean; zuzeneko sarrera bereizia izango du bebarrutik edo bide publikotik, eta aurreikusitako hornidura bakoitzarentzat irteera bana izango du. Neurriak Ordenantza honetako II. eranskinean adierazitakora egokituko dira, eta multzoak jartzen diren gelan behar adinako lekua utzi beharko da eraikineko kontagailu guztiak jartzeko (Orokorra, Suteak, Ur beroa, Sotoak eta abar).

Kontagailu-multzotik hasita, gutxienez hazbeteko edo 25 mm-ko diametro izendatua izango duten hodiak jarriko dira fatxadekiko paralelo dauden lehenengo hormarteetan, lonjetako sabaiari erantsita, eraikinak fatxadekiko zut dituen hormarte guztietara bitartean, gerora jar daitezkeen merkataritza-lokal guztiei hornidura emateko.

Las instalaciones interiores se construirán de acuerdo con el Código Técnico de la Edificación (RD 314/2006. BOE Nº 74 de 28 de marzo de 2006) o en su caso, las disposiciones normativas vigentes.

Artículo 35.- Características de la instalación interior: especificaciones de tuberías, baterías y contadores

1. En abastecimiento, los tubos de alimentación, desde la llave de registro situada en la vía pública, irán visibles prácticamente en todo su recorrido. La parte que no sea posible instalar de forma aérea quedará envainada en un tubo enterrado, de material plástico, recubierto de hormigón, para darle resistencia mecánica. La vaina será de un diámetro al menos de 200 Mm. y dispondrá de registros en sus extremos y cambios de dirección, que permita la inspección y control de posibles fugas, tanto la vaina como el tubo de alimentación atravesarán el muro de cerramiento del edificio por un pasamuros, provisto de juntas estancas a una atmósfera.

2. Todas las tuberías enterradas tanto para abastecimiento como para alcantarillado serán de materiales no oxidables, con prohibición expresa de las de hierro galvanizado.

3. No se permitirá la instalación de tuberías para abastecimiento a la intemperie, salvo que estén calorifugadas, de tal forma que, se garantice a juicio de AMVISA, en cada caso, que no va a producir la congelación del agua, así AMVISA podrá requerir el correspondiente cálculo justificativo del aislante a emplear.

4. Nada más salir la tubería de alimentación del terreno público, será imprescindible la instalación, en lugar accesible, de las llaves generales de paso, que permitan a los/as usuarios/as cortar el suministro sin tener que manipular la llave de registro.

5. Si dentro del mismo edificio se diera suministro para usos diferentes, las tuberías, para cada aplicación, se establecerán con absoluta independencia e igualmente serán independientes para cada uso los contadores y contratos.

6. Las instalaciones para redes de incendios tendrán llaves de paso independientes del resto de los usos, no permitiéndose que el agua pase por ninguna otra llave, salvo la de la propia red de incendios, según detalle que figura en el anexo I de esta Ordenanza.

7. Las instalaciones para el bombeo de aguas subterráneas llevaran tuberías de presión y acometerán en la arqueta de pluviales.

8. Cada unidad parcelaria tendrá una única acometida y en su instalación interna deberá tener previstas por el interior de la parcela las derivaciones necesarias para todos los consumos del inmueble, incluidos locales comerciales, sótanos, zonas de uso común, incendios, etc.

9. Toda unidad parcelaria que disponga de más de un suministro deberá contar con la correspondiente batería de contadores, donde se instalarán todos los que aforen el consumo tanto de viviendas plurifamiliares, como unifamiliares en hilera, pabellones adosados, locales comerciales, sótanos, usos comunes del edificio, etc., no permitiéndose los contratos con contador general para toda la comunidad, salvo normativa especifica que lo regule.

10. La batería será de acero inoxidable normalizada según UNE 19900 partes 0 y 1 y sus válvulas, según UNE 19804 de válvulas de batería.

La batería irá instalada en un local accesible de uso común, situado en planta baja, con entrada directa e independiente desde el portal o desde la vía pública y tendrá tantas salidas como suministros se prevean, incluido el correspondiente a la limpieza de la comunidad (grifo para limpieza escalera portal y zonas comunes). Sus dimensiones serán las detalladas en el Anexo II de la presente Ordenanza, debiendo preverse en el cuarto de las baterías el espacio necesario para la instalación de la totalidad de los contadores del edificio (General, Incendios, Agua Caliente, Sótanos, etc.).

Desde la batería se instalarán por las primeras crujías paralelas a las fachadas y adosadas al techo de las lonjas, tuberías con un diámetro mínimo de una pulgada ó DN 25 Mm. hasta todas las crujías que tenga el edificio, perpendiculares a las fachadas, con el fin de suministrar a los futuros locales comerciales.

11. Kontagailu-multzoa dagoen lekura sartzeko ateak AMVISAk normalizaturiko sarraila izango du.

12. Soto bakarreko eraikin atxikietarako ur-hornidura duten instalazioetan, eraikin guztientzat kontagailu-multzo bakar bat jarri ahal izango da, edo bebarru bakoitzeko kontagailu-multzo bat, sotoan airetik hornidura-hodi bat jarriz.

13. Kontagailu-multzoa jarri edo ez jarri, hartune guztiek kontagailu orokor bat izan beharko dute eraikineko kontsumo guztiak kontrolatzeko, suteetarako beharrezkoa den ur-emariari dagokiona izan ezik.

14. Abonatu bakarra duten finketan kontagailuak itxierako hormaren gaineko armairu batean jarriko dira, kanpoaldetik sarrera eta sarraila normalizatua izango dute. Ez da baimenduko horiek kutxatiletan jartzea, ezinbesteko arrazoiengatik eta AMVISAren aldez aurreko baimenarekin ez baldin bada, ordenantza honetako III. eranskinean zehazten den eran.

15. Lurpean eta bere zorroan bildurik dagoen hodiak gehienez 3 metroko tartea hartuko du erregistro-giltzatik kontagailura edo kontagailu-multzora bitartean, bost metroko luzapena izanik eraikinaren barruraino iritsi ezean. Luzeagoa ere izan daiteke, hornidura-hodia airetik doanean.

16. Erregistro-giltzatik hasita jartzen diren instalazio guztiek, eta hodiak, giltzak, kontagailuak eta abar jartzeko antolaturiko lokal, kutxatila edo erregistroak erregaitzak izango dira, abonatuen ardurapean egonik. Abonatuek haiek zaindu eta mantentzeko lanak egitea eta hirugarrengoek izan litzaketen kalteak bere gain hartu beharko dituzte, instalazio horiek eraikinaren barruan nahiz bide publikoan egon.

36. Artikulua. – Presio bermea

1. AMVISAk, bere sareko presioen planoen arabera, eraikin jakin bateko solairu guztiak hornitzeko presio nahikorik bermatu ezin baldin badu, metaketarako biltegiak eta gainpresioko ekipoak jarri beharko dira. Instalazio horiek Eraikuntzaren Kode Teknikoaren edo aldian-aldian indarrean dagoen araudiaren arabera egingo dira, eta, gutxienez, ordenantza honetako IV. eranskinaren eta 14.2 artikuluan jasotakoa beteko dute.

2. Ez da inolaz baimenduko atmosferatik ura hartu eta biltzeko instalaziorik, horretarako ezinbesteko arrazoiren bat ez baldin badago eta betiere AMVISAk aurrez baimenduta.

37. Artikulua.- Barruko instalazioaren hustubideak

Finka eta lokal orok behar hainbat hustubide izango dituzte hodiren bat apurtuz gero ura behar bezala hustu ahal izateko, eta ur-emariaren irteera-ahalmena kontrataturiko hartuneak eman dezakeen gehienezko neurriaren bikoitza izango da. Horrela, eraikinean, bertako gauzetan edo kanpoaldeko edozein elementutan gerta litezkeen kalte materialak saihestuko dira. AMVISAk hustubide horiei dagozkien kalkulu hidrometrikoak eskatu ahal izango dizkie etxebizitza-sustatzaileei.

38. Artikulua.- Instalazioa indarreko legedia betetzen duen ziurtagiria

Edozein eratako ur-hornidura eta -saneamendu jaso ahal izateko, higiezineko, etxebizitzako edo lokaleko barne-instalazioek eskaera egiterakoan indarrean dauden arau guztiak bete beharko dituzte, eta eskatzaileak halaxe betetzen dituela dioen ziurtagiria aurkeztu beharko du.

39. Artikulua.- Barruko instalazioak ikuskatzea

1. Obren eraikitzaile eta sustatzaileek eraikinaren barruko ur-hornidura eta -saneamendu instalazio orokorrak amaitu eta erabiltzaileen esku utzi aurretik, horiek ikuskatzeko eskatu beharko diote AMVISAri, honek arauzko baldintza teknikoak ondo betetzen direla egiaztatu dezan. Baldintzak betetzen ez badira, eskatzaileari jakinaraziko zaio eta hark hamar laneguneko epean beharrezko aldaketak egin beharko ditu.

2. Epe hori amaituta akatsak konpondu ez badira, AMVISAk eten egin beharko du hornidura, inolako jakinarazpenik egin beharrik gabe.

3. AMVISAk ez du ura berriro hornituko, harik eta instalazio horretan atzemandako diren akatsak konpondu eta testu honetako 10. Artikuluan aurreikusitako baldintzak bete arte.

11. La puerta de acceso a la batería de contadores, será con cerradura normalizada por AMVISA.

12. Las instalaciones que suministren agua a varios edificios adosados con un sótano común, podrán adoptar la solución de colocar una batería de contadores para todos los edificios o una batería por portal con un tubo de alimentación aéreo por el sótano.

13. Con independencia de que se instale batería de contadores, toda acometida tendrá un contador general que controle la totalidad de los consumos del edificio, excepto los caudales destinados a la lucha contra incendios.

14. En las fincas en las que haya un solo abonado/a los contadores irán colocados en un armario sobre el muro de cerramiento, con acceso desde el exterior y cerradura normalizada, no permitiéndose la instalación en arquetas, salvo en los casos de imposibilidad material y previa autorización expresa de AMVISA, según detalle del Anexo III de la presente Ordenanza.

15. La distancia máxima de tubería enterrada y envainada desde la llave de registro al contador o batería de contadores, será de tres metros, salvo que la ampliación a cinco implique llegar al interior del edificio. Esta distancia podrá ser superior si el tubo de alimentación está aéreo.

16. Todas las instalaciones a partir de la llave de registro, así como los locales, arquetas o registros donde se encuentren ubicada las tuberías, llaves, contadores, etc. estarán calorifugados y serán responsabilidad de los abonados/as, que deberán hacerse cargo tanto de su conservación y mantenimiento como de los daños a terceros que pudieran producir, con independencia de que se encuentren en el interior de los edificios o en la vía pública.

Artículo 36.- Garantía de presión

1. En las fincas en las que AMVISA no garantice la presión suficiente para el abastecimiento de todas las plantas, según el plano de presiones de la red de AMVISA, será necesaria la instalación de depósitos de acumulación y grupos de sobrepresión. Dichas instalaciones se construirán de acuerdo con el Código Técnico de la Edificación o la normativa que en su momento esté en vigor y, como mínimo cumplirán lo establecido en el Anexo IV y artículo 14.2 de esta Ordenanza.

2. En ningún caso, se permitirá la instalación de depósitos acumuladores atmosféricos, salvo en situaciones especiales debidamente justificadas y previa autorización de AMVISA.

Artículo 37.- Evacuación de la instalación interior

Toda finca o local dispondrá de desagües suficientes que permitan, en previsión de una rotura de tubería, la libre evacuación del agua, con una capacidad de salida de caudal del doble del máximo que se pueda suministrar por la acometida contratada, al objeto de no ocasionar daños materiales al edificio, a los productos almacenados en él o en cualquier elemento exterior. AMVISA podrá requerir al promotor/a los cálculos hidráulicos correspondientes a los desagües citados.

Artículo 38.- Certificación acreditativa de la adaptación de la instalación a la legislación vigente

Para la concesión de cualquier suministro y desagüe de agua será necesario que la instalación interior del inmueble, vivienda o local de que se trate, esté adaptada a las normas vigentes en el momento de la solicitud, siendo imprescindible que quien haga la petición presente certificación acreditativa de dicho extremo.

Artículo 39.- Inspección de las instalaciones interiores

1. Los constructores o promotores de obras están obligados a solicitar ante AMVISA la inspección de las instalaciones interiores generales de suministro y desagüe del edificio, antes de taparlas y hacer su entrega a los usuarios, con el fin de verificar si reúnen las condiciones técnicas reglamentarias. En el caso de no reunirlas se le notificará a la persona solicitante que deberá proceder a la correspondiente modificación en el plazo de diez días hábiles.

2. Transcurrido el plazo sin haberse subsanado las deficiencias, AMVISA sin más aviso queda obligada a suspender el suministro.

3. No se concederá por AMVISA nuevo suministro hasta tanto no se hayan corregido las anomalías observadas en la instalación interior y se cumplan los requisitos previstos en el artículo 10 de este mismo texto.

40. Artikulua.- Instalazio zaharretan kontagailu orokorrak utzi eta banakakoak ipintzea

1. Kontagailu bakarreko eraikinetan eta instalazio zaharrak izanik kontsumoak eta kontratuak banaka zehaztu nahi dituzten Komunitateek instalazio horiek berritu eta ordenantza honetan eta Eraikuntzaren Kode Teknikoaren arabera, edo horiek osatu edo aldatzera datozen lege-mailako edo baxuagoko xedapenetan jasotakoaren arabera egokitu beharko dituzte. Kontagailu guztiak multzoan jarri beharko dira eta ez da baimenduko horiek beste inolaz jartzerik.

2. Hori horrela izanik ere, kontratu orokorrean adierazten diren zati edo osagairen bat bereizteko aukera ere izango da, betiere Komunitateak aurrez hala erabakitzen badu, eta kontagailu guztiak eraikinaren sarrerako leku berean egoteko beharrezko berrikuntza guztiak egiten badira.

3. Kontagailuak multzoan jarrita ez dauzkaten merkataritza-lokaletako instalazio zaharrak eraberritu behar direnean, kontagailu berriak eraikinaren fatxadako armairuan jarriko dira.

41. Artikulua.- Hustubideen antolaketa instalazio zaharretan

Hainbat lotune eta hustubide antolatzeko asmoz eraikinaren kanpoaldetik zorrotenetan dituzten eraikinetako Komunitateek zaharberritu egin beharko dituzte instalazioak, ordenantza honetara eta Eraikuntzaren Kode Teknikoaren arabera, edo horiek osatu edo aldatzera datozen lege-mailako edo baxuagoko xedapenetan jasotakoaren arabera.

Hori horrela izanik ere, hustubideen zati edo osagairen bat bereizteko aukera ere izango da, betiere txosten teknikoren batek baimenduko balu.

Banakako hustubide-lotuneak dauzkaten merkataritza-lokaletako instalazio zaharrak eraberritu behar direnean, indargabetu egingo da dagoena, eta etxebizitzaren orokorrera lotuko da.

42. Artikulua.- AMVISAn alta eman gabeko antzinako eraikinetako instalazioak

Alta emanda ez dauden eraikin zaharren titularrek araudi honetan, Eraikuntzaren Kode Teknikoan edo aldian-aldian indarrean dauden arauetan adierazitakora egokitu beharko dituzte bertako instalazioak, hornidura eta saneamendua kontratatu ahal izateko.

V. Titulua.- Neurketa-ekipoak

43.- Sarrera: kontagailu-mota, diametroa, kokapena eta teleirakurketa

1. Abonatu bakoitzaren ur-kontsumoak zentro ofizial batek behar bezala egiaztaturiko neurketa-ekipoen bitartez kontrolatuko dira.

2. Normalean neurgailu mekaniko edo elektromekanikoak erabiliko dira, eta kontsumoari dagokionez ez dute beren ahalmena beste mugarik izango. Beraietatik igarotzen den ur bolumena adieraziko dute eta AMVISAk indarreko legeriaren arabera ezarritako ezaugarriak izan beharko dituzte.

Teleirakurketa sistemarekin hasi orduko, AMVISAK instalazio berri eta zaharberritze-lan orotan instalazio eta kontagailuak teleirakurketa sistemara egokitzeko eskatu ahal izango die sustatzaileei beren kontura, egoki iruditzen zaizkion irizpideen arabera.

Kontagailua edo neurketa-ekipoa abonatuaren jabegokoa izango da. Teleirakurketa sistemak AMVISAren jabegokoak izango dira.

AMVISAk zehaztuko du kontagailuaren motak eta diametroa, eta teleirakurketa sistemaren ezaugarriak. Kontagailuak erraz erabiltzeko moduko lekuetan jarriko dira, erregistro-giltzatik ahalik eta hurbilen, eta eroso iristeko altuera egokian, haiek begiratu behar dituzten langileei lana errazteko. Edonola ere, AMVISAk oniritzia eman beharko die kontagailuentzako proposatutako kokapenei.

Suteen aurkako instalazioetan neurgailu bereziak jarri beharko dira, haien ezaugarriak kontuan izanik, eta neurgailu horiek 21. artikuluan adierazitako hartuneen diametro bera izan beharko dute.

Artículo 40.- Paso de contador general a individuales en instalaciones antiguas

1. Las Comunidades con instalaciones antiguas en edificios con un único contador que vayan a individualizar sus consumos y contratos, tendrán que reformar sus instalaciones adaptándolas a esta Ordenanza y al Código Técnico de la Edificación o disposiciones con rango de ley o inferiores que lo modifique o complemente. Todos los contadores deberán ir en batería, no autorizándose ya su colocación en otra disposición.

2. No obstante lo indicado anteriormente se permitirá la segregación parcial de alguna de las partes o componentes del contrato general, previo acuerdo de la Comunidad, y siempre que, se realicen las reformas necesarias para que todos los contadores queden en el mismo receptáculo a la entrada del edificio.

3. En las reformas de instalaciones antiguas de locales comerciales, en los que los contadores no estén instalados en batería, los nuevos contadores se colocarán en armario en la fachada del edificio.

Artículo 41.- Ordenación de desagües en instalaciones antiguas

Las Comunidades con instalaciones antiguas en edificios con varias acometidas y con bajantes exteriores al edificio y que vayan a ordenar estos desagües, tendrán que reformar sus instalaciones adaptándolas a esta Ordenanza y al Código Técnico de la Edificación o disposiciones con rango de ley o inferiores que lo modifique o complemente.

No obstante lo indicado anteriormente se permitirá previo informe técnico la segregación parcial de alguno de los desagües.

En las reformas de instalaciones antiguas de locales comerciales que tengan acometida de desagües individuales, se anulara la existente, y se conectará a la general de la vivienda.

Artículo 42.- Instalaciones de edificios antiguos no dados de alta en AMVISA

Quienes sean titulares de edificios antiguos que no estén dados de alta tendrán que adecuar sus instalaciones a los requerimientos presentes en la normativa y en el Código Técnico de la Edificación, o en las disposiciones que en su momento estén en vigor, antes de proceder a la formalización de la contratación del suministro y el desagüe.

Título V.- Equipos de Medida

Artículo 43.- Introducción: Tipo de contadores, diámetro, ubicación y telelectura

- Los consumos de agua de cada abonado se controlarán mediante los equipos de medida, debidamente verificados por centro oficial.

- Normalmente serán contadores mecánicos o electromecánicos que, sin más limitaciones que su capacidad, en cuanto al consumo se refiere, señalarán los volúmenes de agua que pasan a través de los mismos, debiendo reunir las características que especifique AMVISA según la legislación vigente.

A partir del momento en que AMVISA inicie la implantación del sistema de tele lectura, en todas las nuevas instalaciones o en las reformas, podrá exigir a costa del promotor que se adecuen a las instalaciones y los contadores a los sistemas de tele-lectura, todo ello, de conformidad con los requisitos que disponga convenientemente.

El contador o equipo de medida será propiedad del abonado. Los sistemas de tele lectura serán propiedad de AMVISA

El tipo, diámetro y ubicación de los contadores y las características del sistema de tele lectura serán determinados por AMVISA. Se colocarán en lugares de fácil acceso, lo más cerca posible de la llave de registro y de forma tal, que ni por su elevación, ni por su situación dificulten la lectura al personal encargado de realizarla. En cualquier caso, será requisito imprescindible el visto bueno de AMVISA al emplazamiento de los mismos.

Las instalaciones de protección contra incendios, dadas su características, irán dotadas de equipos de medida especiales y de igual diámetro que las acometidas descritas en el artículo 21.

44. Artikulua.- Guztientzako aisialdi-guneetako instalazioak

Guztientzako aisialdi-guneak dituzten instalazioetan, kontagailuek honako diametroa izango dute:

- Ihinztagailu 1 edo 2rentzako	15 mm-ko Ø
- 3 ihinztagailurentzako	20 mm-ko Ø
- 4 ihinztagailurentzako	25 mm-ko Ø
- 5 edo 6 ihinztagailurentzako	30 mm-ko Ø

6 ihinztagailu baino gehiago dituzten instalazioak sektore berdinetan banatuko dira, horietako bakoitzean gehienez 6 ihinztagailu jarriz, eta kontagailuaren diametroa sektore bakoitzeko ihinztagailu kopuruaren arabera zehaztuko da.

45. Artikulua.- Kontagailuak instalatzea hornidura-kontratu berrietan

1. Ur-hornidurako kontratu berria egiten den bakoitzean ofizialki egiaztaturiko kontagailu berri bat eta hari dagozkion teleirakurketa sistemaren osagaiak jartzea eskatuko da, betiere indarrean dagoen araudiaren arabera, eta ordenantza honetako 47. artikuluan xedatutakoa aintzat hartuta.

2. Kontagailua jartzeko gastuak abonatuaren kontura izango dira, Uraren Hornidura eta Arazketa Zerbitzua arautzen duen Ordenantza Fiskalean agertzen den indarreko tarifaren arabera.

46. Artikulua.- Kontagailuak mantendu eta onik zaintzea

Kontagailuen mantentze-, artatze- eta berritze-gastuak abonatuen kontura izango dira, ordenantza honetako 48. eta 53. artikuluetan adierazitako kasuetan izan ezik.

Abonatuak iturgintza-instalazioetako eta kontagailuak dauden lokaletako jabe dira, eta beraiei dagokie haiek zaindu eta artatzeko ardura, eta mantentze eta konponketako gastuak.

Kontagailuak irakurri edo erabiltzean instalazioetan matxuraren bat sortuko balitz, horren konponketa abonatuaren kontura izango da, AMVISAko langileek gaizki erabili dituztela garbi frogatzen ez bada behintzat.

Ustekabeko arrazoiren batengatik zigiluren bat hautsiko balitz, horren berri eman behar zaio AMVISAri hogeita lau orduren barruan,

Nolanahi ere, AMVISAko langileak instalazioak egoera txarrean daudela ikusiko balu, lokal edo etxebizitzan dagoenari jakinarazi beharko dio, eta horrek berehala konpondu beharko du.

47. Artikulua.- Kontagailu bat beste normalizatu batekin ordezkatzea

Kontagailu bat kendu eta horren ordez kontagailu normalizatu bat jartzeko egin beharreko berrikuntzak AMVISAren kontura joango dira, iturgintza arloko lanak baldin badira; hala ere, kontagailua dagoen kutxatilan edo armairuan edo bere adarretan egin behar badira, lan horiek abonatuaren kontura izango dira.

Kontratu bat egitean, titularitatea aldatzean, baja-alta hartzean, edo obra-kontratutik hornidura-kontratura pasatzerakoan, taula honetan azaldu bezala jardun beharko da kontagailuari dagokionez:

KONTRATU MOTA	KONTAGAILUAREN ANTZINATASUNA (INSTALAZIOAREN DATATIK)	KONTAGAILUAREN ADINA (EGIN ZENETIK)
Obra-kontratua	Berria	≤ urtebete
Hornidura berria	Berria	≤ urtebete
Lehenengoz okupatzekoa	Obra-kontratutik badator, ≤ 2 urte	≤ 2 urte
Alta - Baja	≤ 10 urte	
Alta-Baja, batetik bestera 2 urte baino gehiago pasa direnean	Berria	≤ urtebete
Alta-Baja, batetik bestera 2 urte baino gehiago pasa direnean	Obratik badator, ≤ 2 urte	≤ 2 urte
Kontsumoen erregimena aldatzea (52. Artikulua)	Berria	≤ urtebete

Artículo 44.- Instalación en zonas de recreo comunes

En instalaciones con zonas de recreo comunes el diámetro de los contadores será de:

- Con 1 ó 2 aspersores	15 milímetros Ø
- Con 3 aspersores	20 milímetros Ø
- Con 4 aspersores	25 milímetros Ø
- Con 5 ó 6 aspersores	30 milímetros Ø

Las instalaciones de más de 6 aspersores se dividirán en sectores iguales con 6 aspersores como máximo en cada uno de ellos y el diámetro del contador se determinará en función del número de aspersores de cada sector.

Artículo 45.- Instalación de contadores en nuevos contratos de suministro

1. Todo nuevo contrato de suministro de agua en viviendas y locales de primera ocupación; exigirán la colocación de un contador nuevo verificado oficialmente, así como los elementos del sistema de tele lectura correspondientes, todo ello, de conformidad con la normativa en vigor y teniendo en cuenta lo señalado en al artículo 47 de la presente Ordenanza.

2. Los gastos de instalación correrán a cargo del abonado/a, se girarán de acuerdo con la tarifa vigente, que figura en la Ordenanza Fiscal reguladora del Servicio de Abastecimiento y Saneamiento de Aguas.

Artículo 46.- Mantenimiento y conservación de los contadores

Los gastos de mantenimiento, conservación y renovación de los contadores serán de cuenta de los abonados/as salvo en los casos señalados en los artículos 48 y 53 de la presente Ordenanza.

Los abonados/as son propietarios de las instalaciones de fontanería y de los locales donde están instalados los contadores y son responsables de su custodia y conservación, siendo a su cargo los gastos de mantenimiento y reparación de los mismos.

Si al efectuar las lecturas o manipular los contadores se produjeran averías en las instalaciones, su reparación será a cuenta y cargo del abonado, siempre que no se demuestre que su deterioro ha sido debido al maltrato del personal de AMVISA.

Si por causa accidental se rompiera alguno de los precintos se pasará aviso a AMVISA en el plazo de veinticuatro horas.

De cualquier forma si el personal de AMVISA observara que las instalaciones se encuentran en condiciones deficientes, lo comunicará a quien ocupe el local o vivienda que tendrá la obligación de proceder a su reparación inmediata.

Artículo 47.- Sustitución de un contador por otro normalizado

Las reformas que exijan la sustitución de un contador por otro normalizado serán a cuenta y cargo de AMVISA si hubiera que practicarlas en fontanería, pero lo serán del abonado si se llevasen a cabo en la arqueta o armario de ubicación del aparato y derivaciones de la instalación requiriendo obra de albañilería.

Al hacer un contrato, un cambio de titularidad, baja-alta o paso de contrato para obra a contrato de suministro se deberá proceder en cuanto al contador como se señala en la tabla adjunta:

TIPO DE CONTRATO	ANTIGÜEDAD REQUERIDA AL CONTADOR (DESDE LA INSTALACIÓN)	EDAD DEL CONTADOR (DESDE LA FECHA DE FABRICACIÓN)
Contrato de obra	Nuevo	≤ 1 año
Nuevo Suministro	Nuevo	≤ 1 año
Primera Ocupación	Si procede de contrato de Obra ≤ 2 Años.	≤ 2 años
Alta - Baja	≤ 10 Años	
Alta-Baja con más de 2 años entre una y otra.	Nuevo	≤ 1 año.
Alta-Baja con más de 2 años entre una y otra	Si procede de Obra ≤ 2 Años.	≤ 2 Años
Alteración de Consumos (Artículo 52)	Nuevo	≤ 1 año

Dagoen kontagailuak ez balu taulan adierazitakoa betetzen, beteko duen beste bat instalatu beharko da abonatuaren kontura.

Obra-kontratutik hornidura-kontratura pasatzeko baja/alta hartzen denean ez da kontagailua aldatu beharrik izango, lehendik dagoena onartuko da.

48. Artikulua.- Kontagailuak onik zaintzeko kanona

AMVISAk kobrantza berri hori indarrean sartzerako jarrita dauden kontagailuen artatze- edo aldatze-gastuei erantzuteko kanon bat ezarriko du.

Une horretatik aurrera, lehenengo aldiz erabiltzen ari diren eta, beraz, inoiz alta hartu ez duten lokal edo etxebizitzetako kontagailuen kontratuak dituztenen kontura jarriko dira, edo alta hartuta egon arren, aurreko kontratua deuseztatu zenetik bi urtetik gora bete duten kontratuen titularren kontura jarriko dira.

Aurreko paragrafoan adierazitakoaren arabera jarri beharreko kontagailuak berriak izan beharko dute, eta egin eta egiaztatu direnetik urtebete baino gehiago ez dute izango.

Era berean, kontagailuen mantentze- eta berritze-kanona indarrean jartzen denean, ordenantza honetako 46. eta 53. artikuluetako lehen paragrafoa indargabe geratuko da, eta AMVISAk bere gain hartu beharko ditu kontagailuen mantentze-, artatze- eta berritze-lanak. Halaber, egun horretatik aurrera, AMVISAK kontagailuen fidagarritasun-epea adieraziko du, eta bien bitartean gehienezko epe bat ezarriko du jarritako kontagailu guztiek aipaturiko aldikada bete dezaten.

49. Artikulua.- Kontagailuak jarri edo/eta altzeko eskumena

Neurketa-ekipoak jarri, kendu edo aldatzea AMVISAren eta berak izendaturiko instalatzaileen ardurapeko eginkizuna izango da erabat, eta ez da onartuko beste inork ekipo horiek manipulatzea.

Bestalde, erabat debekatuta dago fabrikatzaileek funtzionamendu-berme gisa jarritako zigiluak kentzea edo AMVISAk instalazioa edo konponketa-lanak egitean edo hornidura kentzean kontagailuan edo bere giltzetan jarritako zigiluak aldatzea.

Halaber, ezin izango da teleirakurketa sistema manipulatu, ez bere funtzionamendua aldatu.

50. Artikulua.- Kontagailuak ikuskatzea

AMVISAk egoki deritzon guztietan edo abonatuak hala eskatzen duenean ikuskatuko ditu kontagailuak.

- Kontagailua AMVISAren eskariz ikuskatzen denean, kostua enpresaren kontura izango da.

- Abonatuaren eskariz ikuskatzen denean, berak ordaindu beharko ditu aldez aurretik kontagailua desmuntatu eta muntatzeko lanak, bai eta Eusko Jaurlaritzako Industria, Berrikuntza, Merkataritza eta Turismo Sailari azterketagatik ordaindu beharrekoa.

- Hala ere, ikuskatze-azterketan funtzionamendu traketsa edo neurketa okerra gertatu dela ikusiko balitz, itzuli egingo da ordaindutako zenbatekoa, betiere indarrean dagoen legedi autonomiko eta estutukoarekin bat etorriz. Era batera zein bestera, legez baimendutako akatsak eskubidea emango du, AMVISAren aldekoa denean, dagoen aldea fakturatzeko, eta abonatuaren aldekoa denean, kobratu zaion guztia itzultzeko. Bi kasu horietan, erreklamazio-eskaera egin aurreko seihilekoan fakturaturiko kontsumoagatik egingo da.

Kontagailua ikuskatzeko eskaera egin izanak ez dio abonatuari ordainagiriak ordaintzeko betebeharra kenduko.

51. Artikulua.- Kontagailuen kokapena

Kontagailuak Eraikuntza Kode Teknikoaren edo indarrean dauden arauen arabera jarriko dira.

- Erabiltzaile bakarra duten hartuneetan, kontagailuak oro har finken sarreretan jarriko dira, erraz iristeko moduko lekuetan eta

Si el contador existente no cumpliera lo señalado en la tabla anterior se deberá instalar con cargo al abonado otro que cumpla lo anteriormente previsto.

Cuando la baja alta se produzca como consecuencia de pasar de un contrato para obra a un contrato para suministro, no habrá necesidad de cambiar el contador, sino que será suficiente con el ya instalado para legalizar la situación.

Artículo 48.- Canon de mantenimiento de contadores

AMVISA exigirá un canon para cubrir los gastos de conservación o sustitución, según proceda, de los contadores ya instalados a la entrada en vigor de este nuevo cobro.

A partir de este momento, solo se colocarán con cargo a los y las titulares de los contratos los contadores de los locales o viviendas de primer uso y que por tanto, nunca se hubieran dado de alta, o los de aquellos otros que habiéndolo hecho, hubiera transcurrido ya mas de dos años desde que se rescindió el anterior contrato.

Los contadores que hubieran de aportarse, de conformidad con el párrafo anterior, tendrán que ser nuevos y con antigüedades de fabricación y verificación no superiores a un año.

Asimismo, a la entrada en vigor del canon de mantenimiento y renovación de contadores, quedará sin efecto el primer párrafo de los artículos 46 y 53 de esta Ordenanza, pasando a ser de cuenta y cargo de AMVISA; el mantenimiento, conservación y renovación de los contadores. Igualmente desde esta fecha AMVISA señalará un período de fiabilidad de los aparatos, fijándose un plazo máximo transitorio para conseguir que todos los contadores instalados cumplan dicho periodo.

Articulo 49.- Competencia para la instalación y/o cambio de contadores

La instalación, retirada o sustitución de los equipos de medida será de la exclusiva competencia de AMVISA, o bien de los instaladores que ella designe, no siendo posible que personas ajenas a las indicadas puedan manipularlos.

Queda absolutamente prohibida la alteración de los precintos que como garantía de funcionamiento llevan colocados por los fabricantes, o los colocados por AMVISA, sobre el contador o sus llaves al proceder a su instalación, reparación o suspensión del suministro.

Asimismo, no se podrá manipular ni alterar el sistema de funcionamiento de la tele lectura.

Artículo 50.- Verificación de contadores

Las verificaciones del contador se llevarán a efecto; a instancias de AMVISA cuando así lo estime conveniente, o bien, cuando lo solicite el abonado.

- Cuando la verificación se lleve a cabo a instancia de AMVISA, el costo será de su cuenta.

- Cuando sea a petición del abonado del servicio, esté último deberá ser quien pague previamente el desmontaje y montaje del contador, así como el costo, ante el Departamento de Industria, Innovación, Comercio y Turismo del Gobierno Vasco, de la verificación de dicho contador.

- No obstante se procederá a la devolución de lo abonado si el resultado de la verificación arrojase un resultado de mal funcionamiento o error en la medición, todo ello, de conformidad con lo establecido por la legislación autonómica o estatal vigente. Tanto en un caso como en el otro, el error superior al legalmente permitido dará derecho, si fuera a favor de AMVISA a facturar la diferencia y si lo fuera al del abonado a reintegrarle de lo cobrado de más, pero únicamente en ambos casos, por el consumo facturado en el trimestre inmediatamente anterior al de la fecha de la reclamación.

La petición de verificación del contador no eximirá al abonado/a del pago de los recibos en curso.

Artículo 51.- Ubicación y colocación de los contadores

La instalación de contadores se realizará de acuerdo con el Código Técnico de la Edificación o disposiciones normativas que estén en vigor.

- En acometidas con un único usuario, los contadores se instalarán, con carácter general, a la entrada de las fincas, en lugares

AMVISAk homologaturiko erregistroetan, finken horien kanpoaldean ate bat izanik. Kasu guztietan sarraila plastikozko armairuentzako AMVISAk normalizaturiko allen edo antzeko izango dute. Ez da inolaz ere giltza partikularrik onartuko. Kontagailuak eraikinen itxituran edo fatxadan kokatuta daudenean, kontagailuak lur-zatiaren barruan sartuta uzten dituzten beste itxitura batzuk egiten baldin badira, lur-zatiaren jabe den pertsonak edo entitateak beharrezko berrikuntzak egin beharko ditu kontagailuak itxitura berrietara eramateko, eta sortzen diren gastu guztiak haren kontura izango dira.

- Etxebizitzak eta merkataritzako lokalak baldin badira, guztiek erabiltzeko moduko lekuren batean jarriko dira kontagailuak, eta sarrera berezia izango du bebarrutik edo bide publikotik.

Kontagailuak jartzeko gela ordenantza honetako II. eranskinean adierazitakora egokituko da. Gutxienez 1,70 metroko altuera izango du, kontagailuetatik hormara edo aurrealdeko atera gutxienez 0,75 metroko gune librea utzita, irakurketak egin behar dituen pertsonari sarbidea errazteko. Arrazoi horrexegatik, kontagailuak ez dira gelako zorutik 1,5 metrotik gorago jarriko.

Halaber, gela horren barrualdean honako osagai hauek egongo dira: argi elektrikoa, eraikineko hartuneak gehienez onar dezakeen ur-emariaren bikoitza husteko isurbide egokia eta 25 mm-ko diametroa duen makarroi batez eraikineko telefono-kutxatilari egindako lotunea.

Kontagailu-multzoak UNE 19.900 arauaren 0 eta 1 atalen arabera normalizatuko dira, eta ixteko giltzak eta atxikipen-balbulak izango dituzte, UNE 19.804 arauari jarraiki.

Kontagailu-multzoan etxebizitzak eta bulegoak batera kontatuta osatzen den kopurua adinako irteera egongo dira, eraikinak fatxa-dekiko zut dituen hormarte kopurua gehituz, eta higiezinak guztien erabi-lerarako behar duen kontsumoa gaineratuta.

- Gela horretan bertan eraikineko kontagailu orokorra, sutee-tarakoa eta higiezinean dauden gainerako kontsumoak kontrolatzeko beharrezkoak jarriko dira.

- Etxebizitzak dituzten eraikinetan ur beroa zentralizatuta balego, neurketa-ekipoa orokorra izango da, eta kontagailu-multzoa dagoen gela berean jarriko da, instalazio hori ur-berogailutik igaro aurretik.

- Kontagailu guztiak ixteko bi giltzen artean kokatuko dira, beren atxikipen-balbula eta guzti.

52. Artikulua.- Kontsumo-erregimena aldatzea

Abonatuak bere kontsumoen erregimena aldatzen badu, edo kontsumo horiek bere hornidura-eskaeran adierazitakoarekin bat ez badatoz, eta ondorioz, neurketa-ekipoa ur-kontsumoa kontrolatzeko egokia ez bada, neurketarako ekipo berri bat jarri beharko da, eska-garria den presio-neurrira egokitua, egiaz egiten ari den kontsumoa ondo neurtzeko.

Kontsumoen erregimena aldatu dela joko da baldin eta hornidura eskatzean aitortutakoarekin alderatuta ± %30eko aldea badago, edo AMVISAk txosten tekniko baten bitartez jarritako ekipoa egiazko kontsumoak neurtzeko egokia ez dela ondorioztatzen badu.Kontagailu berriaren eta instalazioaren gastua abonatuaren kontura izango da.

53. Artikulua.- Kontagailuak aldatzea

Abonatua kontagailuen jabea da, berari dagokio hura artatzeko ardura; hala ere, neurketa-ekipoa aldatu behar bada, zaharra geratu delako, ez dabilelako, edo AMVISAk, beharrezko ikuskapena eta txostena egin ondoren, behar bezalako doitasuna ez duela ikusi duelako, AMVISAk abonatuari ezer kobratu gabe hura aldatzeko baimena izango du, erabiltzaileari horren berri ematea beste eginbe-harrik izan gabe.

Kontsumoen erregimena aldatzeagatik, beharrezko bero-isola-mendua ez izateagatik, instalazioa egoera txarrean egoteagatik, edo abonatuari egozgarri zaizkion beste arrazoiengatik kontagailua aldatu behar baldin bada, horren berri emango zaio eta hark kontagailu berriaren eta bere instalazioaren gastuak ordaindu beharko ditu.

accesibles y en registros homologados por AMVISA, con puerta al exterior de dichas fincas. La cerradura será cierre allen o similar para armarios de plástico y normalizada por AMVISA, en el resto de armarios. En ningún caso se colocara una llave particular. Cuando los contadores estuvieran ubicados en el cerramiento o fachada de los edificios, si se realizaran otros cerramientos que dejasen los conta-dores en el interior de la parcela, la persona o entidad propietaria, tendrá que realizar las reformas necesarias para trasladar los contadores a los nuevos cerramientos, siendo todos los gastos que se ocasionen de su cuenta

- En el caso específico de viviendas y locales comerciales, los contadores se colocarán en un lugar de uso común, con acceso directo e independiente desde el portal o desde la vía pública.

El recinto de instalación de contadores se ajustará al anexo II de la presente Ordenanza. Las dimensiones mínimas serán las siguientes: una altura mínima de 1,70 m y desde los contadores a la pared o puerta de enfrente habrá un espacio libre de al menos 0,75 m, con el fin de facilitar el acceso a la persona encargada de anotar las lecturas, debiendo situarse los contadores con igual objeto a una altura que no sobrepase 1,5 m desde la solera del recinto.

Asimismo dispondrá de iluminación eléctrica, desagüe con capacidad de evacuación del doble del caudal máximo de la acometida del edificio y conexión con un macarrón de 25 Mm. Ø con la arqueta de centralización telefónica del edificio.

Las baterías para instalación de contadores serán normalizadas, según UNE 19900 partes 0 y 1 y dispondrán de llaves de paso y válvula de retención, según UNE 19804.

El número de salidas de la batería será como mínimo igual a la suma del número de viviendas u oficinas, más el número de crujías perpendiculares a las fachadas que tenga el edificio, incrementado en el número de consumos de uso común que necesite el inmueble.

- En el mismo cuarto se colocarán el contador general del edificio, los de incendios y los que controlen otros consumos que se instalen en el inmueble.

- En el supuesto de que en los edificios de viviendas el agua caliente estuviese centralizada, el equipo de medida será general y se instalará en el mismo cuarto que la batería, antes de que la insta-lación pase por el calentador de agua.

- Todos los contadores irán instalados entre dos llaves de corte y con válvula de retención.

Artículo 52.- Alteración del régimen de consumos

Cuando el abonado altere su régimen de consumos o éstos no concuerden con su declaración al solicitar el suministro y en conse-cuencia el equipo de medida resulte inadecuado para controlar los consumos de agua, realizados dentro de la presión exigible, deberá instalarse un nuevo equipo de medida, que esté dimensionado con los consumos que realmente se producen.

Se entenderá que se ha alterado el régimen de consumos cuando éstos se hayan modificado en ± un 30 por ciento sobre los soli-citados o cuando AMVISA a través de informe técnico concluya que el equipo instalado no se ajusta a los consumos reales. El importe del nuevo contador y su instalación será a cargo del abonado/a.

Artículo 53.- Cambio de contadores

El abonado es propietario de los contadores y responsable de su conservación, pero cuando sea necesario sustituir el equipo de medida por su antigüedad, porque se ha parado ó AMVISA, previa inspección e informe, considere que su precisión no está asegurada, AMVISA sin cargo alguno para el abonado queda autorizado para proceder a su cambio, sin otro requisito que el de la notificación al usuario.

Cuando haya que sustituir el contador por haberse modificado el régimen de consumos, debido a la falta de calorifugación, no estar la instalación en las condiciones adecuadas, mal uso u otras causas imputables al abonado/a, se pondrá en su conocimiento y tendrá que pagar los gastos del nuevo contador y su instalación.

54. Artikulua.- Kontagailuaren instalazioari eragin diezaioketen berrikuntzak

Ur-hornidura duen eraikin, lokal edo barrutian kontagailuaren instalazio edo erabilguneari dagokion edozein aldaketa edo berrikuntza egiteko AMVISAren baimena eskuratu beharko da aldez aurretik.

V. KAPITULUA KONTRATUAK

I. Titulua.- Kontratazioaren baldintza nagusiak

55. Artikulua.- Definizioak

- Abonatua: AMVISArekin hornidura edo/eta saneamendu kontratua iraupen jakin baterako edo mugarik gabe sinatzen duen pertsona fisiko edo juridikoa.

- Erabiltzailea: ur-hornidura edo/eta -saneamendu zerbitzua erabiltzen duen pertsona fisiko edo juridikoa.

- Jabea: eraikin jakin baten gaineko jabetza-eskubidea duen pertsona fisiko edo juridikoa.

- Hitzarmen-poliza: kontratua formalizatzen duen agiria da; bertan zerbitzuaren baldintzak jaso, eta abonatuaren zein AMVISAren eskubide eta betebeharrak zehazten dira. Oro har, baldintza horietako klausulak automatikoki egokigarriak izango dira, aldian-aldiko araudi aplikagarria eguneratzearen ondoriozko aldaketen arabera.

- Iruzurra: iruzurtzat joko da ur-hornidura edo/eta -saneamendu zerbitzuak osorik edo zati batean ordaintzeari muzin egiteko asmoa duen egintza edo ez-egite oso; bai eta norberak zuzenean edo norbaiti eskatuta edateko ur-horniduratik edo/eta hondakin-uren hustubide-etatik legez kontrako desbiderapenak egitea, edo besteri egiten uztea.

56. Artikulua.- Kontratuaren titularrak

Ur-hornidura eta -saneamendu zerbitzuak, ordenantza honetan aurreikusitako xedeetarako eta bertan ezarritako baldintzetan kontratatuko dira, dagokion kontratuaren bitartez. Kontratua honako hauek sinatuko dute: alde batetik, AMVISAk izendatzen duen pertsonak, eta bestetik, zerbitzuak jasoko dituen eraikinaren, lokalaren edo barrutiaren jabeak edota dagokion eraikina okupatzeko zilegitasuna duela egiaztatzen duen pertsona fisiko edo juridikoak.

Ezin izango da kontagailu bitartez kontsumoa kontrolatuta ez daukaten kontraturik egin.

Betebehar horretatik salbuetsita geratzen dira AMVISAk edateko urez hornitzen ez dituen baina saneamendu zerbitzua ematen zaien herri eta Administrazio Batzarrak. Salbuetsita geratuko dira baita lurpeko urak ponpatzeko instalazioak, kontratua iraunkorra edo aldi batekoa izanda ere.

Kontratuak ezingo dira titularrez aldatu, eta horietan adierazitako eskubideak ezingo zaizkie hirugarrengoei laga, subrogazio kasuetan izan ezik.

Higiezinenetako zerbitzu komunetarako hornidura kontratuak, hura ordezkatzen duen Jabekideen komunitateak egin beharko dituzte, IFKren fotokopia aurkeztu ondoren.

II. Titulua.- Kontratuak egiteko baldintzak

57. Artikulua,- Behin-behineko kontratua egiteko beharrezko agiriak.

Eraikin berrietan edateko uraren hornidura edo/eta hondakin-uren saneamendu zerbitzuak kontratatu nahi dutenek, hala eskatu beharko dute dagokion eskabidearen bidez, AMVISAk emandako eredua erabiliz, eta bertan adierazitako datuen erantzukizuna bere gain hartuaz.

Eskabide horrekin batera, honako dokumentu eta baimen hauek aurkeztuko dira:

1. Kokapenaren eta iturgintzaren planoa, eta hala badagokio, suteetarakoa.

2. Ponpatze eta hondakin- eta euri-uren hustubide-instalazioen planoa.

3. Udalaren edo Administrazio Batzar eskudunaren obretarako baimenaren edo/eta aurretiazko jakinarazpenaren kopia.

Artículo 54.- Reformas que afecten a la instalación del contador

Cualquier modificación o reforma del edificio, local o recinto abastecido que afecte a la instalación del contador o al acceso al mismo tendrá que ser previamente autorizado por AMVISA.

CAPÍTULO V. CONTRATOS

Título I.- Condiciones Generales de la Contratación

Artículo 55.- Definiciones

- Abonado: Persona física o jurídica que suscribe un contrato de suministro y/o saneamiento con AMVISA, por duración definida o indefinida.

- Usuario: Persona física o jurídica que hace uso del servicio de Abastecimiento y/o Saneamiento de agua.

- Propietario: Persona física o jurídica que posee el derecho de propiedad sobre un inmueble.

- Póliza de abono: Es el documento donde se formaliza el contrato que contiene las condiciones del servicio y regula los derechos y obligaciones, tanto del abonado/a como de AMVISA y que serán adaptables de modo automático con carácter genérico en aquellas cláusulas en virtud de actualizaciones de la normativa aplicable.

- Fraude: Será considerado fraude toda acción u omisión que pretenda eludir el pago total o parcial de los servicios de Abastecimiento y/o Saneamiento de agua, así como realizar directamente, encargar incluso permitir a otros, la realización de derivaciones ilegales de suministro de agua potable y /o evacuación de aguas residuales.

Artículo 56.- Titulares del contrato

La contratación de los servicios de suministro y saneamiento de agua para los fines y en las condiciones previstas en esta Ordenanza se formalizará mediante el oportuno contrato; que será suscrito, de una parte por la persona que designe AMVISA, y de otra, bien por el propietario del edificio, local, vivienda o recinto, receptor de los servicios, o bien por persona física o jurídica que acredite legitimidad para la ocupación del inmueble.

No podrán suscribirse contratos cuyos consumos no estén controlados mediante un contador que los registre.

Quedan fuera de esta obligación los contratos que AMVISA pueda suscribir con pueblos o juntas administrativas a los que no se les suministre agua potable pero si se atienda sus servicios de saneamiento, también se incluye en esta excepción los contratos para instalaciones para el bombeo de aguas subterráneas, bien sea contrato fijo o temporal.

Los contratos no podrán cambiar de titularidad ni se podrán ceder los derechos de los mismos a terceros, salvo en los supuestos de subrogación.

Los contratos de suministro para los servicios comunes de un inmueble deberán ser suscritos por la comunidad de propietarios/as que la represente aportando al efecto la copia del CIF.

Título II.- Requisitos para la Formalización de Contratos

Artículo 57.- Documentación requerida para el contrato provisional.

La concesión a nuevos edificios de acometida y suministros de agua potable y/o saneamiento de aguas residuales se efectuará a petición de la persona interesada, que a tal efecto, deberá formular la correspondiente solicitud, en modelo que facilitará AMVISA, responsabilizándose de los datos consignados en el impreso.

A la mencionada solicitud deberá acompañarse los siguientes documentos y autorizaciones:

1. Plano de situación, fontanería e incendios, en su caso.

2. Plano de las instalaciones de desagüe residual, pluvial y de bombeo.

3. Copia de licencia y/o comunicación previa de obras del Ayuntamiento o Junta Administrativa competente

4. Zangak irekitzeko baimenaren kopia eta kontzeptu horri dagokion bermearen ordainagiria.

5. Hodien trazadura jabetza pribatutik igaroz gero, eragindako lokal edo lurren jabeek emandako baimena.

6. NANaren edo IFZren fotokopia.

7. Gerora egin beharreko ordainketak entitate horretan helbideratu nahi izanez gero, banketxeko datuen fotokopia.

8. Su-itzaltze kontratuen kasuan, suteen kontra babesteko instalazioa abian jartzeko eskaera, Industria Ordezkaritzak zigilatuta, edo Ordezkaritza horrek eskatuko lituzkeen bestelako agiriak.

Aurreko ataletan adierazitako dokumentazio hori aurkeztuta, obrak egiteko ur-hornidura eta -hustuketaren behin-behineko kontratua egin ahal izango da.

Kontsumoak behin-behineko instalazioetarako ere kontratatu ahal izango dira, gorako hodia erabiliz (estanpite ere deitzen zaio ur-hartunez eta kontagailu homologatuaz osatzen den, eta AMVISAk baino utzi ezin duen multzoari), banaketa-sarerik ez dagoenean edo gerora ur-hartunerik beharko ez duten obra jakinetan (fatxaden garbiketa, kaleen konponketa, etab.). Horrelakoetan, kontratua egiten duen pertsona fisiko edo juridikoak erabilitako ura kontrolatu ahal izateko, AMVISAren bulegoetan aurkeztu beharko du, herritarrentzat zabalik dauden orduetan eta AMVISAk irakurketa egiteko ezarritako aldian, Ordenantza fiskalean adierazitakoarekin bat.

58. Artikulua.- Behin betiko kontratua egiteko beharrezko agiriak

Edateko uraren hornidura eta hondakin-uren saneamendu zerbitzuak behin betiko kontratatzeko, dagokion ondasun higiezina okupatzeko titulartasuna behar bezala egiaztatzen duen dokumentazioaz gain, honako dokumentuak aurkeztu beharko dira:

1. NANaren edo IFZren fotokopia.

2. Gerora egin beharreko ordainketak entitate horretan helbideratu nahi izanez gero, banketxeko datuen fotokopia.

3. Hornidura izango duten barne-instalazioek arauzko baldintzak betetzen dituztela egiaztatzen duen agiria. Horren egiaztapenari begira, ondoko dokumentuak behar izango dira: Industria Ordezkaritzak zigilaturiko instalazio-agiria, instalazioei buruzko azterketaren eta kalkuluaren kopia, AMVISAk instalazioei buruz emandako adostasun-agiria eta, lehenagotik aurkeztu ez bada, ura birziklatzeko ekipoak jartzeko proiektuaren kopia.

4. Zerbitzua merkataritza edo industria asmodun lokaletarako bada, ekonomi jardueren zergaren eta irekitzeko baimenaren kopia.

59. Artikulua.- Kontratuaren iraupena

Ur-hornidura eta -saneamendu zerbitzuak iraupen jakin baterako edo mugarik gabe hitzartu ahal izango dira, eman nahi zaion erabileraren arabera.

Ezingo dira inolaz ere behin betiko zerbitzuak kontratatu, zerbitzua bera aldi baterakoa bada, eta aldi baterako obra edo jarduerak burutzeko.

Gorako hodi eta obra-ponpatzetarako behin-behineko obra-kontratu indarra galduko dute obra edo kontratatu zeneko helburua amaitu ostean, behin tresneria itzuli eta zorrak kitatzen direnean.

60. Artikulua.- Zerbitzu kontratatuen erabilera

Ur-hornidura eta -saneamenduko zerbitzuak onartu ziren eginkizunetarako bakarrik erabiliko dira, eta ezingo zaie bestelako erabilerarik eman.

Edozein arrazoirengatik kontratuaren baldintzaren bat aldatzen bada, bi aldeek sinatu eta data adierazten duen beste dokumentu bat idatziko da, hitzarturiko aldaketak jasoko dituena, obra- eta hornidura-kontratuko titularra pertsona bera diren kasuetan izan ezik.

61. Artikulua.- Kontratuaren zehaztapena

Ur-emariaren erabilera edo helburuak baldintzatuko ditu hornidura eta saneamenduko kontratua.

4. Copia del permiso de apertura de zanjas y carta de pago de fianza por este concepto o documento similar expedido por el Ayuntamiento.

5. Autorización pertinente de las personas propietarias de los locales o terrenos por donde pase la tubería en los casos en que el trazado de las tuberías afecte a la propiedad privada.

6. Fotocopia del DNI o tarjeta del AIF.

7. Fotocopia de los datos de la entidad bancaria si desean domiciliar el pago de los futuros recibos en dicha entidad.

8. En el caso de contrato de incendios, la solicitud de puesta en servicio de la instalación de protección contra incendios sellado por la Delegación de Industria o aquel otro documento exigido por dicha Delegación.

Con la documentación reseñada en los apartados anteriores podrá formalizarse el contrato provisional de suministro y evacuación para construcción de obras.

Los consumos también podrán contratarse para instalaciones provisionales mediante estampite (conjunto de toma de agua y contador homologado, facilitado exclusivamente por AMVISA) cuando no haya red de distribución, o en aquellos casos puntuales de obra que posteriormente no van a necesitar acometida de agua (limpieza de fachadas, arreglo de calles, etc.). En estos casos la persona física o jurídica contratante, tendrá la obligación al objeto de controlar el agua consumida, de presentarlo en las oficinas de AMVISA en el horario de atención al público y durante el periodo de lectura fijado por AMVISA, de conformidad con lo previsto en la Ordenanza Fiscal.

Artículo 58.- Documentación requerida para el contrato definitivo

Para la contratación definitiva de los servicios de Abastecimiento y Saneamiento, deberá presentarse además de la documentación acreditativa de la legitimidad suficiente para ocupar el bien inmueble correspondiente, la siguiente:

1. Fotocopia del DNI. o tarjeta del NIF

2. Fotocopia de la documentación de la Entidad Bancaria si desea domiciliar el pago de los futuros recibos en dicha Entidad.

3. Acreditación de que las instalaciones interiores de abastecimiento y saneamiento reúnen las condiciones reglamentarias, lo que se verificará mediante el boletín de instalación sellado por la Delegación de Industria o documento oficial que le sustituya, copia del estudio y cálculo de las instalaciones, el parte de conformidad de las instalaciones expedido por AMVISA y copia del proyecto de instalación de los equipos de reciclado del agua en su caso, si no se hubiere aportado anteriormente.

4. En los locales comerciales o industriales copia del impuesto de actividades económicas y licencia y/o comunicación previa.

Artículo 59.- Duración del contrato

Los servicios de Abastecimiento de agua y Saneamiento podrán concertarse por tiempo definido o indefinido dependiendo del carácter del uso que se haga al mismo.

En ningún caso, podrán contratarse los servicios por tiempo indefinido cuando el servicio tenga una duración determinada, con referencia a obras o actividades que tengan un carácter transitorio.

Los contratos de obra de estampite y bombeos de obra temporales dejarán de tener efectos, cuando se cumplan los requisitos para la devolución y liquidación a partir del mismo momento de la terminación de la obra o la finalidad para la que han sido contratados.

Artículo 60.- Utilización de los servicios contratados

Los servicios de Abastecimiento y Saneamiento de agua quedarán adscritos a los fines para los que se concedieron, sin que puedan utilizarse para usos distintos.

Al variar por cualquier motivo, alguna de las condiciones del contrato, se formalizará un nuevo documento fechado y firmado por ambas partes en el que se consignarán las modificaciones acordadas, salvo que la persona titular del contrato de obra y el de suministro sea coincidente.

Artículo 61.- Relimitación del contrato

Los contratos de abastecimiento y saneamiento de agua vendrán delimitados en función del uso o aplicación del caudal suministrado.

Erabiltzaile berberak edateko ura xede desberdinetarako erabiltzen badu, erabilera bakoitzeko kontratu bana egin beharko du.

62. Artikulua.- Harpidetza-polizak

Harpidetza-polizek ezin izango dute ordenantza honetan edo agintaritza eskudunak onarturiko bestelako araudietan xedatutakoarekin bat ez datozen klausulak edo prezio handiagoak ezarri.

Salbuespen gisa, harpidetza-polizak berariazko klausulak izan ditzake, AMVISAren erabiltzailearen egoera edo mugapen bereziengatik, betiere harremana hobeto arautu asmoz.

63. Artikulua. Kontratuaren xedeak

Ur-hornidura eta -saneamenduko zerbitzuak bakar-bakarrik xede hauei erantzuteko emango dira:

- Etxebizitzei, etxeko hornidura eta saneamendurako.
- Zentro ofizialei, udal jarduerak Gasteizen eta menpeko toki erakundeetan sor ditzakeen hornidura eta saneamendu beharrei erantzuteko, bai eta beste Administrazio publiko eta Organismoetan sortutakoei ere.
- Industria eta zerbitzuei, negoziotarako lokal eta industrien hornidura eta saneamendu beharrei erantzuteko.
- Eraikuntza eta obrei, eraikuntzan, zaharberritze-lanetan, eta, oro har, edozein obratan sortutako beharrei erantzuteko. Zerbitzu hauek denbora mugatuko eta prekarioko izango dira beti.
- Suteen aurkako instalazioei, soilik eraikin, lokal edo barruti jakin batean sua itzaltzera zuzenduriko instalazioak hornitzekoak. Hornidura hauek soilik erabilera justifikatuko lukeen sute edo hondamendiren baten aurrean erabili ahal izango ditu libreki abonatuak. Instalazioaren aldian behineko frogak soilik AMVISAren baimenarekin egin ahal izango dira, eta betiere AMVISAk adierazitako data eta baldintzetan.

- Berdeguneak aisialdi-gune eta iturrietarako, baldin eta erabilera publikokoak badira.

III. Titulua.- Bermea eta hasierako ordainketak

64. Artikulua.- Hartune-kontratuetan

Hartuneetarako kontratuak egiteko eskaera aurkeztean eskatzaileak egin beharreko obrak, eta AMVISAren banaketa-sarera lotzeko eskubideak ordaindu beharko ditu, bai eta berme bat jarri ere,

erregistro-giltzaraino doazen barne-instalazio orokorrak indarreko araudiaren arabera egiten direla ziurtatzeko, eta eskatzaileari egozgarri zaizkion arrazoiengatik AMVISAren instalazioetan eta bide-zoladurak birjartzean sor litezkeen kalteei erantzuteko.

Obra amaitu, ikuskatu eta AMVISAren oniritzia jaso ondoren itzuliko zaio bermea eskatzaileari.

Gorako hodia edo obretako ponpatze bidezko behin-behineko kontratuen kasuan, bermea diametro txikieneko hartuneetako adinakoa izango da.

Obraren, bermearen eta banaketa-sarera lotzeko eskubideen zenbatekoak Ur-Hornidura eta Arazketa Zerbitzuak emateagatiko ordainketak arautzen dituen Ordenantza Fiskalean adieraziko dira.

65. Artikulua.- Hornidura eta saneamendu-kontratuetan

Hornidura- eta saneamendu-kontratuetan eskatzaileak fidantza bat jarri beharko du erabiliko den uraren kontsumoaren, estolderiaren eta arazketaren berme gisa. Kontsumo hori kontagailuaren kalibreak edo emariaren araberakoa izango da, eta dagokion zenbatekoa Ur-Hornidura eta Arazketa Zerbitzuak emateagatiko ordainketak arautzen dituen Ordenantza Fiskalean adieraziko da.

Fidantza hori kontratua deuseztatzean itzuliko zaio abonatuari:

- Kontratua amaitzean, aldez aurretik jatorrizko kontratua ekarriz gero, eta AMVISAri egin beharreko ordainketak eguneratuta dauzkala egiaztatu ondoren. Jatorrizkoa galduz gero, pertsona baimenduren batek zinpeko aitorpena eginez gero itzuliko zaio.

En el supuesto de que un mismo usuario disponga de diferentes usos de agua potable, se deberán formalizar mediante contratos independientes.

Artículo 62.- Pólizas de abono.

Las pólizas de abono no podrán contener cláusulas o establecer precios superiores que contradigan lo dispuesto en este o en otras disposiciones normativas que sean de aplicación.

Excepcionalmente, podrá contener además cláusulas específicas que en atención a circunstancias o limitaciones particulares del usuario/a del servicio de AMVISA sea necesario introducir, para la mejor regulación de la relación del servicio.

Artículo 63.- Fines del contrato

Los servicios de Abastecimiento y Saneamiento de agua se concederán única y exclusivamente para atender los siguientes fines:

- Domésticos, para abastecimientos y saneamiento domiciliarios.
- A centros oficiales, para cubrir las necesidades de abastecimiento y saneamiento que genere la actividad municipal de Vitoria-Gasteiz y sus Entidades Locales Menores, así como las distintas Administraciones Públicas y Organismos.
- Industria y de servicio, para abastecimiento y saneamiento de locales de negocio o industriales.
- En Construcción de Obras, para su empleo en la construcción o reforma y en general cualquier clase de obras. Estos servicios se considerarán siempre por tiempo limitado y en precario.
- Instalaciones para la prevención contra incendios, se considerarán los que se concedan para abastecer exclusivamente instalaciones destinadas a la extinción de incendios en un edificio, local o recinto determinado. Estos suministros únicamente podrán utilizarse libremente por el abonado/a en caso de incendio o siniestro que justifique su uso. Las pruebas periódicas de la instalación solamente podrán realizarse con la autorización de AMVISA y en las horas y condiciones que ésta señale.
- Para zonas verdes publicas, de recreo y fuentes, cuando sean de dominio público y/o uso público.

Título III.- Fianzas y pagos iniciales

Artículo 64.- En contratos de acometidas

En los contratos de acometidas la persona solicitante deberá pagar en el momento de la solicitud, las obras a ejecutar, los derechos de enganche en las conducciones de AMVISA y una fianza para garantizar que tanto las instalaciones generales interiores que se extienden hasta la llave de registro o red de alcantarillado general, se ejecutan conforme a la normativa vigente, como para responder de cualquier posible daño, imputable a quien lo haya solicitado, en las instalaciones de AMVISA y de la reposición de los pavimentos.

Dicha fianza será reintegrada una vez terminada e inspeccionada la obra con el visto bueno de AMVISA.

Los contratos temporales mediante estampite o bombeos de obra tendrán idénticas fianzas que las acometidas de menor diámetro.

Los importes de la obra, y derechos de enganche y fianza vendrán recogidos en la Ordenanza Fiscal reguladora de los pagos derivados de la prestación del los servicios de Abastecimiento y Saneamiento.

Artículo 65.- En contratos de suministro y saneamiento

En los contratos de suministro y saneamiento la persona solicitante deberá depositar una fianza como garantía del pago por consumo, alcantarillado y depuración del agua a consumir, que vendrá delimitada por el calibre del contador o el caudal que lo defina, todo ello en virtud de lo previsto en la Ordenanza Fiscal reguladora de los pagos derivados de la prestación de los servicios.

Previa solicitud por parte el abonado/a la fianza depositada se le devolverá:

- Cuando se resuelva el contrato, previa presentación del contrato original y previa comprobación de estar al corriente en los pagos con AMVISA. En caso de extravío del original se devolverá previa formalización de declaración jurada por persona autorizada.

- Gorako hodia eta obretarako ponpatze bidezko hartunerik gabeko behin-behineko kontratuak direnean (iraupen mugatukoak), kontsumitutako uraren likidazioa egitean, aldez aurretik gorako hodia egoera onean jaso ondoren. Alabaina, gorako hodia aurrerantzean erabiltzea galaraziko lukeen kalteekin itzuliko balitz (eta Ordenantza fiskaletan ezarritako ordain-saria baztertu gabe) ez zaio asmo horrekin emandako bermea itzuliko.

IV. Titulua.- Kontsumoa, fakturazioa eta iruzurrak

66. Artikulua.- Kontsumoa jakiteko neurri eta prozedurak

Honako prozedura eta baldintzen arabera zehaztuko dira kontsumoak:

1. Neurketa-ekipoaren irakurketetako kontsumo-datuak alderatuz. Irakurketa AMVISAko langileek edo hark baimendutako pertsonek egingo dute, kasu bietan behar bezala identifikatuak. Araudiak kasu bakoitzerako ezarritako tarteetan, abonatuak egindako kontsumoen fede emango du irakurketa horrek. AMVISAk ez du jarduera-eremu bakoitzerako berariaz onetsi eta esleitutakoez gain beste irakurketa-sistemarik erabiliko.

2. Kontsumoaren zenbatespenaren arabera. AMVISAri egotz ezin zaizkien arrazoiengatik bere langileek ohiko lan-ibilbidean irakurketa egiaztatzeko neurketa-ekipoa erabili ezin dutenean erabiliko da, baldin eta abonatuak etxean utziko dioten inprimakian bere kontagailuan erregistraturiko datuak bete eta hurrengo bost egunen barruan AMVISAra eramaten ez badu.

Aurreko urteko garai bereko kontsumoa kontuan izanda zenbatetsiko dira; kontratuak urtebeteko indarraldia ez badu, edozein aldikadatan izandako kontsumoak hartuko dira kontuan.

Zenbatespenaren bidezko fakturazioak konturako izaera izango du, eta kontagailuen irakurketa egin daitekeen hurrengo fakturazio-aldikadan erregularizatuko da.

Kontsumoen zenbatespenaren prozedura erabili ahal izango da baita abonatuak emandako irakurketaren arabera, kontsumoa ez ohikoa denean.

Gorako hodidun kontratuetan kontsumo zenbatetsia urtero onetsi eta argitaratutako Ordenantza fiskalean aurreikusitakoa izango da.

Zenbatespenaren bidez fakturatzen den gorako hodiaren denbora-tarte jakin bateko kontsumoa, une horretan kontagailuak (baldin badabil) eman duen irakurketaren eta kontrolatu zen azken aldikadako neurketaren arteko aldiaren bidez ezarriko da.

3. Kontsumoen ebaluazioaren arabera. Irakurketa egitean neurketa-ekipoan akatsen bat antzematen denean erabiliko da, edo irakurketa egin beharreko garaian neurketa-ekipoa galdu edo desagertu denean.

- Aurretiazko kontsumoen indizerik baldin bada, ebaluazioa aurreko urteko garai bereko kontsumoa kontuan izanda egingo da; kontratuak urtebeteko indarraldia ez badu, edozein aldikadatan izandako kontsumoak hartuko dira kontuan.

- Aurretiazko kontsumoen indizerik ez bada, kontsumo ebaluatua akatsa izan duen hodiaren diametroaren eta AMVISAren esku dauden kontsumo-indizeen arabera kalkulatuko da.

4. Ponpatze iraunkor edo aldi baterakoen kasuan, isuritako emaria ponparen potentziaren eta indarrean egon den ordu-kopuruaren arabera kalkulatuko da.

5. Zenbait instalazio bereziren kasuan (zeinetan estolderia-sarera isuritako lurpeko edo hondakin-urek hornidura-saretik aparteko jatorria duten, eta ez diren sarrera-kontagailuren bidez neurtzen), irteerako emari-neurgailuen bidez neurtuko da isuritako emaria.

Ebaluazio-prozeduraren bitartez egindako fakturazioak behin betikotzat hartuko dira.

- Cuando se resuelvan los contratos temporales (de duración determinada), con estampite y bombeos de obra sin acometida, una vez se le haya practicado la liquidación correspondiente, y con la entrega previa en el caso del estampite en perfecto estado de conservación. En el caso de que este último hubiera sufrido deterioros que imposibiliten su uso posterior, con independencia del abono prefijado en la Ordenanza Fiscal, se le incautará la fianza que hubiera prestado a tal fin.

Título IV.- Métodos de consumos, facturaciones y fraudes

Artículo 66.- Medidas y procedimientos para conocer el consumo

Los consumos realizados se determinarán por los procedimientos y en las condiciones siguientes:

1. Por diferencia de los datos de consumo obtenidos en la lectura del equipo de medida. La lectura se realizará por personal de AMVISA o personas acreditadas por la misma, en ambos casos debidamente identificados y/o a través de sistemas técnicos que se consideren oportunos. En los intervalos que para cada caso establezca la normativa, dicha lectura dará fe de los consumos realizados. AMVISA no asumirá otros sistemas de lectura que aquellos que tenga expresamente aprobados y atribuidos a cada una de las zonas de su ámbito de actuación.

2. Por estimación de consumos. Cuando el personal de AMVISA no pueda acceder al equipo de medida, por causas ajenas al desarrollo habitual del servicio, para verificar una lectura durante el transcurso normal de su ruta de trabajo y el abonado/a no entregue en AMVISA, dentro de los cinco días siguientes, el impreso dejado en su domicilio cumplimentado con los datos que señale su contador.

La estimación de consumos será la misma que la registrada en igual periodo del año anterior y de no contar el contrato con un año de vigencia será proporcional a cualquier período en que se hayan podido registrar consumos.

La facturación por estimación tendrá la consideración de a cuenta y se regularizará en el siguiente período de facturación en que se pueda efectuar la lectura de contadores.

Podrá acudirse también a la estimación de consumos cuando con la lectura facilitada por el abonado/a se obtenga un consumo que habitualmente no realiza.

En contratos con estampite el consumo estimado será el previsto en la Ordenanza Fiscal aprobada y publicada anualmente.

Para determinar el consumo del período en que se presente el estampite que haya sufrido facturaciones por estimación, se fijará por diferencia entre la lectura que en ese momento tiene el contador (si está en funcionamiento) y lo que marcaba en el último período controlado.

3. Por evaluación de consumos, que se realizarán cuando se registre una anomalía o en caso de pérdida o desaparición del equipo de medida al tiempo de efectuar la lectura.

- Cuando exista índice de consumos anteriores la evaluación será la misma que la registrada en igual periodo del año anterior y de no contar el contrato con un año de vigencia será proporcional a cualquier período en que se hayan podido registrar consumos.

- Cuando no exista índice de consumos anteriores, el cálculo de consumo evaluado se realizará de acuerdo con el diámetro del tubo objeto de la anomalía y los índices de consumo que tenga AMVISA.

4. Para bombeos, bien sean fijos o temporales de obra se evaluara el vertido de caudal en función de la potencia de la bomba y las horas de funcionamiento de la misma.

5. Para determinadas instalaciones, en la que la aportación de agua residual o subterránea a la red de alcantarillado tenga una procedencia ajena a la red de suministro y no sea medida por un contador de entrada se evaluara el volumen de vertido por medidores de caudal de salida

La evaluación de consumos tendrá la consideración de liquidación definitiva.

67. Artikulua.- Zerbitzuen fakturazioa.

Aldian-aldian indarrean dauden tarifak eta zergak erabiliko ditu AMVISAk ur-hornidura eta -saneamendu zerbitzuak fakturatzeko, delako ekitaldian indarrean dagoen Ordenantza Fiskalean adierazitako baldintzetan eta aldikadetan.

Fakturazioa aldikada osoengatik egingo da; kontratua deusezatzean, aldikada guztiari dagozkien kanon finkoak ordainduko dira.

68. Artikulua.- Fakturen edo/eta ordainagirien edukia

Uraren hornidura- eta saneamendu-zerbitzuak jasotzeagatik abonatuari dagozkion zorrak agertzen dituzten ordainagiri eta fakturetan, aldian-aldian indarrean dagoen legeriak eskatzen dituen beharrezko xehetasun guztiak, irakurketak, kontsumoak eta erabiltzaileentzako gainerako datu interesgarriak agertuko dira.

69. Artikulua.- Ordainagiriak ordaintzeko moduak

Honako ordainketa-motak balia ditzakete abonatuek AMVISAk fakturaturiko zenbatekoak ordaintzeko:

- Abonatuak adierazitako banketxe-kontuan helbideratuta.
- Gasteizko Udalaren Diruzaintzan eskudiruz ordainduta.

- Banku-txartelez, Gasteizko Udalaren Herritarrei Laguntzeko Bulegoetan.
- Internet bidez, AMVISAren eta Gasteizko Udalaren web-orrietan, Udalak emandako ordainketa-gutun edo ordainagirietako erreferentziak idatzita.
- Gasteizko Udalaren Diruzaintzari zuzenduriko posta-igorpen edo taloi adostuaren bitartez, ordainagirien datuak argi eta garbi adieraziz.
- Kobrantza egiteko baimena duen edozein banketxetan, dagokion ordainagiria bertan aurkeztuz.

70. Artikulua.- Iruzurrak hornidura eta saneamenduan

AMVISAk iruzurtzat joko ditu hornidura eta saneamenduan 55. artikuluan zehaztutakoaren araberako jokabideak, honako kasuak zehazki:

1. Ur-hornidura eta -saneamendu zerbitzurik emateko batere kontraturik ez dagoenean.
2. Kontagailurik ez dagoenean, edo kontagailuaren erregistroa edo neurketa-ekipoa manipulatu edo aldatu denean.
3. Neurketa-ekipoetatik pasa aurretik emaria desbideratu egin denean, desbideratze iraunkorra edo noizean behinekoa izanik ere; hau da, aurretiaz kontraturik sinatu gabe lotura zuzena egin denean.
4. Hondakin- edo euri-uren edo ponpatze hartune bat estolderia sare publikora edo ubide publikoren batera lotu denean, aurretiaz baimenik edo kontraturik izan gabe.
5. AMVISAk emandako zerbitzuak osorik edo zati batean ez ordaintzea lekarkeen beste edozein egoeretan.

Iruzurra egon dela egiaztatuz gero, AMVISAko teknikariek iruzur hori non eta nola gertatu den jasoko dute akta batean, horrekin batera tramitazioari hasiera emanez.

Oro har, kasuan kasuko gorabeherak aintzat hartuta, AMVISAk batbatean etengo du hornidura.

Alabaina, gorabeherak aztertuz gero, beste prozedura edo jokabide ez hain kaltegarria aplikatzearen egokitasuna baloratu ahal izango da.

AMVISAko teknikariak iruzur-salaketaren bat egiaztatzera joan, eta abonatuak ez balieke etxean sartzen uzten, AMVISAk hornidura eten lezake, eta iruzurrengatiko likidazio-bideari ekin.

Iruzurra egonik, hura neurtzerik baldin bada, abonatuak –kontratua ez betetzeagatik dagokionaz gain– neurketa-ekipoan erregistratutako kontsumoak ordaindu beharko ditu, iruzurra atzemandakoan indarreko tarifaren bi halako, AMVISAk abonatuari jakinarazpena bidaltzeko unean indarreko kuota aldakorrari eta kuota finkoari, biei dagokionean. Iruzur egin duen aldiari zegozkien kuota finko guztiak likidatuko zaizkio.

Artículo 67.- Facturación de los servicios

AMVISA facturará los servicios de Abastecimiento y Saneamiento de agua, aplicando las tasas previstas en las Ordenanzas Fiscales, bajo las condiciones y por los períodos establecidos que sean de aplicación al ejercicio correspondiente.

La facturación se realizará por períodos completos y al rescindir cualquier contrato se abonaran íntegramente los cánones fijos, correspondientes a todo el período.

Artículo 68.- Contenido de las facturas y/o los recibos de debito

Las facturas y/o los recibos en los que se documenten los débitos del abonado derivados de la prestación de los servicios tanto de Abastecimiento como los de Saneamiento contendrán las especificaciones que en cada momento señale le legislación vigente.

Artículo 69.- Formas de pago de los recibos

El abonado podrá hacer efectivos los importes facturados por AMVISA a través de los siguientes medios:

- Mediante domiciliación en la cuenta bancaria por él indicada.
- Mediante pago en metálico en el Servicio de Recaudación del Ayuntamiento de Vitoria-Gasteiz.
- Mediante tarjeta bancaria en las oficinas de información ciudadana del Ayuntamiento de Vitoria-Gasteiz.
- A través de Internet en las paginas Web de AMVISA y del Ayuntamiento de Vitoria-Gasteiz transcribiendo las referencias incluidas en la carta de pago o recibo emitidos por el Ayuntamiento.
- A través de giro postal o talón conformado girado a favor del Servicio de Recaudación del Ayuntamiento de Vitoria-Gasteiz, reseñando claramente los datos de los recibos.
- En cualquier entidad bancaria, autorizada para realizar la gestión de cobro, personándose en ella con el recibo correspondiente.

Artículo 70.- Fraudes en el suministro y en la evacuación

AMVISA, considerará la existencia de fraude en el suministro y la evacuación de conformidad en lo definido en el artículo 55 y concretamente en los siguientes casos:

1. Cuando no exista contrato alguno para el suministro de agua o saneamiento.
2. Cuando no exista contador o bien se haya manipulado o alterado el registro del contador o aparato de medida.
3. Cuando se hayan realizado derivaciones de caudal permanente o circunstancial, antes de los equipos de medida, es decir cuando se haya realizado un enganche directo sin previo contrato.
4. Cuando se haya realizado una acometida de aguas residuales, pluviales o de bombeo a la red de alcantarillado pública o a un cauce de agua publico sin autorización o contrato previo.
5. Además de cualquier otra situación que conlleve el impago total o parcial de los servicios prestados por AMVISA.

El personal técnico de AMVISA, comprobada la existencia del fraude, levantará un acta en la que se hará constar la ubicación y circunstancias de la detección del fraude, dando así inicio a la tramitación.

AMVISA teniendo en cuenta las circunstancias como regla general, procederá al corte inmediato del suministro.

Salvo en los supuestos, en los que tras la valoración de la incidencia se estime la pertinencia de la aplicación de otro procedimiento u otra alternativa menos nociva para las circunstancias concurrentes.

Si al ir a realizar el personal facultativo la comprobación de una denuncia por fraude se le negara la entrada en el domicilio de un abonado, AMVISA podrá proceder a la suspensión del suministro iniciando la liquidación por fraude correspondiente.

En los casos en que hubiere existido fraude, si pudiera medirse, el abonado tendrá que satisfacer, con independencia del abono correspondiente a los incumplimientos contractuales, los consumos registrados en el aparato de medición al doble de las tarifas vigentes a la fecha de detección del fraude, tanto en lo que respecta a las cuotas variables, como en lo que atañe a la cuota fija vigente en el momento de la notificación al abonado por parte de AMVISA. Se liquidarán todas las cuotas fijas que le hubiesen correspondido liquidar en el período defraudatorio.

Neurketa-ekiporik ez balego, edo egonda ere manipulatu edo aldatu izan balitz, edo iruzurraren gorabeherengatik ezin baliteke zehaztasun osoz jakin zenbateko kopurua kontsumitu duen, 66.3 artikuluan azaldutako metodoaren bitartez kontsumoa ebaluatzeari ekingo zaio, aintzat harturik:

- Emaria.
- Iruzurraren egun-kopurua.
- Ura zertarako erabili den.

Ebaluazio horren emaitzari iruzurra atzemandakoan indarreko tarifaren bikoitza aplikatuz likidatuko da.

Iruzurrak lau urte edo gehiago iraun badu, fakturatuko litzaiokeen bolumena izan duen kontsumoa igaro den denboraren arabera hainbanatzearen emaitza izango da, gehienez ere preskripziorako aldiaren bezainbesteko epean. Honela kalkulatuko da hainbanaketaren emaitza: lau zenbakia iruzur egindako aldiaren artean (urtetan) zatikatzeak ematen duen kozientea neurketa-ekipoan irakurritako bolumenarekin (edo ebaluatutakoarekin) biderkatuz.

Betiere, dagozkion zergak erantsi behar litzaizkioke ordaindu beharreko kantitateari.

Iruzurra zenbat denboran egin den zehatz-mehatz jakiterik ez bada, AMVISAk ondoko eskala aplikatuko du likidazioa kalkulatzeko, betiere kasu bakoitzean bildutako aztarnen arabera:

- Aztarnen arabera iruzurra 15 egunetik beherakoa bada: 10 egun

- Aztarnen arabera iruzurra, hilabete ingurukoa bada: 25 egun

- Aztarnen arabera iruzurrak hilabete eta hiru hilabete artean iraun duela uste bada: 60 egun
- Hiru hilabetetik sei hilabetera bitartean iraun duela uste bada 150 egun
- Hiru hilabetetik urtebetera bitartean iraun duela uste bada: 300 egun
- Aztarnen arabera iruzurrak urtebetetik gora iraun izan badu: 730 egun.

Likidazioak prozedurak urrats hauek jarraituko ditu:

1. AMVISAk behin-behineko likidazio argudiatua osatuko du, eta iruzur egin edo kontratuko baldintzak bete ez dituen pertsonari jakinaraziko dio.
2. Behin-behineko likidazioari buruz alegazioak aurkezteko aldia irekiko da, 15 egun behin behineko likidazioaren jakinarazpena jaso duen egunetik kontatuta.
3. Epe horretan alegaziorik aurkezten ez bada, edo iruzurgileak epea amaitu baino lehen behin-behineko likidazioaren emaitza onartzen badu, behin-behineko likidazioa behin betiko bihurtuko da.
4. Alegaziorik aurkezten bada, AMVISAk ebatziko ditu behin betiko likidazio bidez, eta ez-betetze ekonomiko edo teknikoari dagozkien ondorioak indarrean jartzeko epea adieraziko du.

71. Artikulua.- Ordaintzeko betebeharra ez betetzea

Abonatuak ez badu ordaintzen erregistratutako ur-kontsumoa –edo beste edozein kontzepturen trukekoa– aldian-aldian indarrean dauden tarifan adierazitakoaren arabera, eta dagokion Ordenantza Fiskalean adierazitako moldeetan, AMVISAk hornidura- eta saneamendu-zerbitzuak eten ahal izango ditu.

Higiezinean legezko edo legez kanpoko maizterrik bizi bada, haien ordezko gisa jabeei dagokie (pertsona fisiko edo juridiko izanda ere), ur-hornidura eta -arazketa, eta saneamendu zerbitzuengatiko ordainagiri guztien kargu hartu eta zenbatekoak ordaintzea. AMVISAk tasa jakin bat ordaintzea eskatzen du, inolaz eta inoiz ere doakoa ez den zerbitzua emateagatik. Tasen gaineko Lege Araubidea aldarazten duen uztailaren 13ko 25/1998 Legearen arabera, jabea zergadunaren ordezkoa izango da legezko betebeharrei dagokienean.

Harpidetza-polizarik izan gabe ura kontsumitzeak ur-hornidura etetea ekarriko du. Kontratu berri bati alta emateko, zor guztiak kitatu ondoren, aurreko kontratua amaitzea eskatuko du AMVISAk.

Si no existiera aparato de medición o si este hubiera sido manipulado o alterado o cuando por las características de la defraudación no sea posible determinar con exactitud el volumen de agua consumido, se procederá a realizar la evaluación de consumo descrita en el artículo 66.3, teniendo en cuenta:

- El caudal.
- El número de días del fraude.
- El uso del servicio para el que se emplee el agua.

El resultado de esta evaluación se liquidará aplicando el doble de las tarifas vigentes a la fecha de detección del fraude.

Si el periodo de la defraudación fuese igual o superior a cuatro años, el volumen a facturar será el resultado de prorratear el consumo realizado en función del tiempo transcurrido, hasta un máximo del periodo establecido para la prescripción. El resultado del prorrateo se obtendrá multiplicando el volumen registrado en el equipo de medida, o el evaluado, por el cociente resultante de dividir cuatro entre el periodo defraudatorio expresado en años.

En todos los casos, el importe a liquidar estará sujeto a los impuestos que le fueran repercutibles.

De resultar imposible precisar con exactitud el período de tiempo durante el que se ha realizado la defraudación, atendiendo a los indicios que AMVISA considere concurren en cada caso, se aplicará en la liquidación la siguiente escala de tiempo:

- Para aquéllos que los indicios hagan presumir que el período defraudatorio no fue superior a 15 días: 10 días
- Para los casos en que se presuma un tiempo aproximado de un mes: 25 días
- Para aquellos casos que oscilen entre uno y tres meses: 60 días

- Para los que se presuma una duración de tres a seis meses: 150 días
- Para los comprendidos entre seis meses y un año: 300 días
- Para aquellos que excedan de un año: 730 días.

Las liquidaciones se llevarán a cabo por el siguiente procedimiento:

1. AMVISA elaborará una liquidación provisional motivada que será notificada a la persona que haya defraudado y /o incumplido las condiciones contractuales.
2. Se producirá la apertura de un trámite de alegaciones sobre la liquidación provisional de 15 días naturales contados a partir del día de la recepción de la notificación de la liquidación provisional
3. Si no hubiera alegaciones en el precitado plazo de oficio, o el defraudador aceptara el resultado de la liquidación practicada antes de la finalización del plazo, la liquidación provisional pasará a ser definitiva.
4. Si hubiera alegaciones, tras la resolución de las mismas, AMVISA resolverá mediante liquidación definitiva con señalamiento de plazo para las consecuencias del incumplimiento económico o técnico.

Artículo 71.- Incumplimiento de las obligaciones de pago

Si el abonado no atiende al pago de las tarifas vigentes en cada momento en base a los consumos de agua registrados, así como cualesquiera otros conceptos, en los términos que se establezcan en la Ordenanza Fiscal correspondiente, en cuyo supuesto AMVISA podrá proceder a la suspensión de los servicios tanto de Abastecimiento como de Saneamiento.

Serán las personas propietarias, ya sean físicas ó jurídicas, quienes en calidad de sustitutas deberán responder y hacerse cargo tanto del pago de los recibos por consumo y depuración de agua, así como, por el saneamiento en el caso de inquilinos tanto legales, como ilegales. AMVISA por la prestación del servicio, que en ningún caso tiene carácter gratuito, requiere el abono de una tasa y según preceptúa La Ley de Tasas y Precios Públicos de 25/1998 de 13 de julio “el propietario es sustituto del contribuyente en cuanto a las obligaciones legales”.

La existencia de consumo de agua sin póliza de abono es causa de suspensión del suministro. AMVISA, para dar de alta un nuevo contrato, exige que se extinga el anterior previo pago de las cantidades adeudadas.

V. Titulua.- Kontratua eten eta amaitzea

72. Artikulua.- Hornidura moztu eta etetea

AMVISAk era programatuan moztu eta eten egin ditzake ur-hornidura eta -saneamendu zerbitzuak, baldin eta ordenantza honetako 13. artikuluan deskribatutako betebehar orokorraren bat betetzen ez bada, edo 14.ean azaldutako jarduera galarazitakoren bat egin bada

Honako epe eta mugak ezarri dira 13. eta 14. artikuluetan adierazitako betebehar batzuetarako:

- AMVISAk emandako edozein zerbitzuri dagokion ordainagiria kobratzeko epea hasten denetik hiru hilabeteko epean abonatuak zenbatekoa ez ordaintzea.

- AMVISAk hornidura eten dezake –baita moztu ere– ur kontsumoa neurriz gainekoa den kasuetan, batez ere ur hori lorategi partikularrak zaintzeko edo igerilekuak betetzeko erabiltzen bada, eta beste abonatu batzuen hornidurari eragiten badio.

- Neurriz gaineko kontsumotzat (batez besteko edo aldian-aldiko) jotzen da eguneko 2.500 litroko kopurua gainditzen duena.

Ur-hornidura modu programatuan eteteko honako urratsak jarraituko dira:

- Lehen aldiz jakinaraziko zaio erabiltzaileari eten egingo dela zerbitzua

- Bigarren jakinarazpen batean zerbitzua zein egunetan etengo den jakinaraziko zaio, posta ziurtatuz edo mezua jasoko duela bermatzeko moduko beste edozein prozeduraren bidez.

- Dosierrean jasota geratuko diren bi saio egin arren ezin baldin bazaio erabiltzaileari oharra jakinarazi, AMVISAk zerbitzua eten ahal izango du.

- Hamar (10) eguneko epea emango zaio erabiltzaileari, egoki iritzitako alegazioak egin ditzan.

- Behin erabiltzaileak aurkeztutako alegazioak aztertuta, eta neurria hartzeko egintzak eta oinarriak indargabetzen ez badituzte, AMVISAk erabakia jakinaraziko dio interesatuari. Jakinarazpen hori beterazlea izango da, eta ordutik bertatik eten ahal izango da zerbitzua.

AMVISAK hornidura eteten badu, aintzat hartu beharko ditu honako gorabeherak:

- AMVISAko langile baimenduak eten dezakete hornidura, hartunea zigilatuz edo/eta itxiaz. Iruzur edo ez-betetze larri eta errepikatuen kasuetan, neurketa-ekipoa kendu edo/eta konfiskatu ahal izango da.

- Ur-hornidura ezin izango da eten jaiegunetan, ezta edozein arrazoirengatik jendaurreko zerbitzu administratibo eta tekniko osorik emango ez den egunen bezperetan, zerbitzua berrezartzeko tramitazioa guztia egiteko aukera galarazi ez dadin.

- Behin horniduraren etena eragin zuten arrazoiak konponduta, konponketa egin den egunean bertan jarriko da berriro abian, edo, ezinean, hurrengo lanegunean.

- Inolaz ere ez da hornidura berrabiaraziko, baldin eta zerbitzua etetea eragin zuen egintzaren ondorioz gastuak sortu badira, eta erabiltzaileak ordaindu ez baditu.

- Horniduraren etena eragin zuten arrazoien jakinarazpena jaso ondoren eta zerbitzuaren etena gauzatu baino lehen arrazoi horiek desagertuz gero, bertan behera geratuko da prozedura; alabaina, ordura arte sortutako gastuak erabiltzaileari egotz dakizkioke.

- Abonatuaren kontura joango dira hornidura eteteak eta –halakorik behar izatera– hartunea deuseztatu eta berri bat ipintzeak eragindako gastuak; gastu horiek zerbitzua berrabiarazi aurretik ordaindu beharko dira, urteko Ordenantza fiskalean zehaztutako prezioen arabera.

Zerbitzu-etenaren jakinarazpenak (mezua jasoko dela bermatzeko moduko bitartekoren bidezkoak) honako datuak izango ditu gutxienez:

- Abonatuaren izen-abizenak:
- Finkaren identifikazioa.
- Zerbitzu-etenaren eguna eta ordua.

Título V.- Suspensión y Extinción del Contrato

Artículo 72.- Situación de corte y suspensión del suministro

AMVISA podrá cortar y suspender de forma programada los servicios de Abastecimiento y Saneamiento de agua a los usuarios/as cuando no se cumpla alguna de las obligaciones generales descritas en el artículo 13, o realice alguna de las actuaciones no permitidas y descritas en el artículo 14, ambos artículos de esta ordenanza.

Para alguna de estas obligaciones o actuaciones incluidas en los citados artículos 13 y 14 se fijan los siguientes plazos y limites:

- Cuando en el plazo de tres meses a contar desde la fecha de puesto al cobro del recibo no se satisfaga el importe correspondiente a cualquier servicio prestado por AMVISA.

- Cuando el consumo de agua sea abusivo, AMVISA podrá restringir e incluso suprimir el suministro, especialmente si ese consumo está destinado al riego de jardines particulares o al llenado de piscinas y afecte al suministro de otros abonados/as.

- Se considerará como abusivo el consumo medio o puntual domiciliario superior a los 2500 litros diarios.

El procedimiento general para ejecutar al corte de suministro de agua de forma programada conllevará los siguientes pasos:

- Se notificará al usuario/a un primer aviso de la suspensión de la prestación del servicio.

- Se notificará una segunda vez al usuario, por correo certificado o por cualquier otro medio que garantice la recepción, la fecha del corte.

- En el supuesto de la imposibilidad de notificar el aviso, previos dos intentos que quedarán documentados en el expediente; AMVISA estará facultada para la ejecución del corte.

- Se le concederá al usuario/a del servicio un plazo de diez (10) días para que formule las alegaciones que estime convenientes.

- Una vez examinadas las alegaciones presentadas por el usuario y caso de que no desvirtúen los hechos y fundamentos que motivan la propuesta de adopción de tal medida, AMVISA resolverá y notificará de nuevo al interesado lo pertinente. Esta notificación tendrá carácter ejecutiva, pudiendo procederse desde entonces al corte del suministro.

Circunstancias que acompañan la actuación de AMVISA en el corte de suministro:

- El corte del suministro se podrá realizar por personal autorizado por AMVISA, mediante el precinto y/o clausura de la toma. En caso de fraudes, o reincidencia en incumplimientos graves se podrá proceder a la retirada, y/o incautación del equipo de medida.

- La suspensión del suministro de agua no podrá realizarse en días festivos o vísperas de días en que, por cualquier motivo, no exista servicio completo administrativo y técnico de atención al público, a efectos de la tramitación completa del restablecimiento del servicio.

- Una vez subsanadas las causas que originaron la suspensión, el restablecimiento del servicio se realizará el mismo día o, en su defecto, el día siguiente hábil, en que hayan sido subsanadas las causas que originaron el corte del suministro.

- En ningún caso se restituirá el suministro si, como consecuencia de la acción que ha dado lugar a la medida de suspensión, se originan gastos y éstos no han sido liquidados por el usuario.

- La extinción de las causas que originan el corte de suministro tras ser recibida la notificación, pero antes de ser ejecutado el citado corte, dará lugar a la suspensión del procedimiento, si bien los costes generados hasta dicho momento, podrán ser imputados al usuario del servicio.

- Los gastos originados, tanto por la suspensión del suministro como por la anulación y reposición de la acometida, si fueran necesarias, serán por cuenta del abonado y tendrán que liquidarse antes de restablecer el servicio, de acuerdo a los precios fijados en la Ordenanza Fiscal anual.

La notificación del corte de suministro que garantice su recepción incluirá, como mínimo, la siguiente documentación:

- Nombre y dirección del abonado.
- Identificación de la finca abastecida.
- Fecha y hora a partir de la cual se producirá el corte.

- Etena eragin duen arrazoia.
- Etena konpon daitekeen bulegoen helbidea, telefonoa eta ordutegia.

Etena berehalakoa eta aurretiaz abisatu beharrik gabea izan daiteke (beraz, aurrekoan azaldutako prozedura jarraitu beharrik gabea), kasu hauetan,:

- Obretarako behin-behineko kontratuetan, abonatuak ura baimendutakoaz bestelako eginkizunetarako erabiltzen duenean edo obra amaitu gabe etxebizitzetan edo merkataritzako lokaletan erabiltzaileei geratzeko aukera ematen dienean.
- Abonatuak ordenantza honetan adierazitako iruzur edo arauhauste larriren bat egiten duenean.
- Balizko ondorioak aztertu ondoren, ez-betetzeak hirugarren pertsonak edo uraren kalitatea kaltetu ditzakeenean, edo kontsumitzaileen osasuna arriskuan jar dezakeenean.

73. Artikulua.- Kontratua amaitzeko arrazoiak

Ura hornitzeko kontratuak amaitutzat emango dira honako arrazoiengatik:

- Abonatuak formalki baja (eta, ondorioz, kontratua amaitzea) eskatu duelako, aurretik zor guztiak ordaindu dituelarik. Horretarako AMVISAra joan behar da horretarako eskabidearekin, polizaren titularrak edo legez baimendutako pertsonak izenpetuta.

- Kontratua amaitu delako, baldin eta epe jakin baterako sinatua badauka, ordura arteko kontsumoak aurrez ordaindu dituelarik.

- Polizaren titularrak zerbitzuak jasotzeko lokalarekiko, finkarekiko edo barrutiarekiko titularitatea edo erabilera-eskubidea galdu duelako, ordura arteko kontsumoak aurrez ordaindu dituelarik.

- Abonatua hil edo desagertu egin delako, subrogatu den kasuetan izan ezik.
- Testu honetako 72. artikuluan aurreikusitako edozein arrazoirengatik zerbitzuak eten eta bi hilabetetik gora igaroz gero, AMVISAren ustean abonatuak hornidura etetea eragin zuten akatsak konpontzeko neurriak hartu ez dituelako.

74. Artikulua.- Kontratua amaitzeko prozedura

Aurreko Artikuluan jasotako edozein arrazoirengatik kontratua amaitzen denean, AMVISAk jarraian azalduko diren neurrietako batzuk edo guztiak gauzatu ahal izango ditu, bere langileen bidez:

- Neurketa-ekipoa kendu edo/eta konfiskatzea.
- Kontagailua zigilatzea edo/eta ur-hartunea ixtea.

Erabiltzaileak AMVISAko langileei sartzen uztera behartuta egongo dira, langileek aurrean adierazitako neurriak gauzatu ahal ditzaten.

Erabiltzaileek azaldutako izapideak galarazten badituzte, edo/eta ura beste zerbaitetarako erabiltzen badute, erantzukizuna kontratu amaituaren titularrarena izango da, eta baja egin eta, ondorioz, kontratua amaitzen den egunetik aurrera neurketa-ekipoan jasotako ur-kopuruari dagokion zenbatekoa ordaindu beharko du, betiere indarrean dagoen tarifaren bikoitza, kuota aldakorrari zein indarreko kuota finkoari dagokienean.

75. Artikulua.- Titulartasun -aldaketak eta subrogazioak

Honakoen arabera jokatuko da titulartasun-aldaketa eta subrogazio kasuetan:

1. Erabiltzaileari dagokio AMVISAri kontratuaren titulartasunean gerta daitekeen edonolako aldaketaren berri eman beharra.
2. Kontagailu bakar baten bidez hornitutako higiezin, urbanizazio eta poligonoetan, Jabekideen komunitatea edo, oro har, hornitu beharrekoen osotasunaren titulartasuna, edo zerbitzuaren gainean erantzukizuna bere gain hartuko duen erakundea eratu beharko da legez.

- Detalle de la razón que origina el corte.
- Dirección, teléfono y horario de las oficinas en que puedan subsanarse las causas que originan el corte.

El corte de suministro, sin seguir el procedimiento anterior, podrá ser inmediato y sin previo aviso en cualquiera de los siguientes casos:

- En contratos provisionales de obra, cuando se utilice el agua para fines distintos a los concedidos o permita el establecimiento de usuarios en viviendas o locales comerciales, sin haberse terminado la obra.
- Cuando el abonado incurra en alguno de los fraudes y /o incumplimientos contractuales considerados graves de esta Ordenanza
- Cuando el incumplimiento previa valoración de posibles consecuencias pudiera producir daños a terceras personas, o bien, si pudiera afectar a la calidad del agua, o bien, si pudiera poner en riesgo la salud de las personas consumidoras.

Artículo 73.- Causas de extinción de los contratos

Los contratos de suministro de agua se extinguirán por cualquiera de las causas siguientes:

- Cuando el abonado solicite formalmente la baja con la consiguiente extinción de la relación contractual previo pago y liquidación de las cantidades adeudadas hasta ese momento; lo que se realizará previa personación en las oficinas de AMVISA, con escrito en tal sentido firmado por la persona titular de la póliza o la legalmente autorizada.
- Cuando a la finalización del plazo temporal contratado, cuando éste se haya suscrito, todo ello, previo pago de los consumos habidos hasta esa fecha.
- Cuando la persona titular de la póliza pierda la titularidad o el derecho de uso según los casos sobre el local, finca o recinto receptor de los servicios, previo pago de los consumos realizados hasta esa fecha.
- Por fallecimiento o desaparición del abonado. Salvo en el caso en que se subrogue.
- Cuando transcurran más de dos meses desde la suspensión de los servicios por cualquiera de los motivos previstos en el artículo 72 de este mismo texto, sin que el abonado adopten las medidas correctoras pertinentes, a criterio de AMVISA, para eliminar las causas que motivaron la suspensión del suministro.

Artículo 74.- Procedimiento de extinción del contrato

Cuando se produzca la extinción de los contratos, por cualquiera de las causas indicadas en el artículo anterior, AMVISA estará habilitada para proceder por medio de su personal a la adopción de alguna o todas las medidas que a continuación se exponen:

- Retirada, y /o incautación del equipo de medida.
- Precinto del contador, y/o clausura de la toma de agua.

Los usuarios estarán obligados a permitir y facilitar el acceso y desarrollo de los trabajos al personal de AMVISA para proceder a la culminación de las medidas anteriormente citadas.

La obstaculización de lo trámites anteriores y/o el consumo de agua para otros fines, implicará la responsabilidad del titular del contrato extinguido, obligándose este a abonar la cantidad de agua registrada por el equipo de medición con posterioridad a la fecha de baja y consiguiente extinción del contrato. Todo ello, al doble de las tarifas vigentes, tanto en lo que respecta a las cuotas variables, como en lo que atañe a la cuota fija vigente.

Artículo 75.- Casos en los cambios de titularidad y de las subrogaciones

Para los cambios y modificaciones de titularidad y subrogación se tendrá en cuenta lo siguiente:

1. Que es el usuario quien esta obligado a dar cuenta a AMVISA de cualquier cambio en la titularidad del contrato.
2. Que en los supuestos de inmuebles, urbanizaciones o polígonos abastecidos mediante un único contador habrá de constituirse legalmente la Comunidad de Propietarios, o en general, la entidad que asuma la titularidad del conjunto a abastecer o la responsabilidad en la prestación del servicio.

3. Harpidetza-polizaren titularra hiltzean, ezkontideak edo/eta izatezko bikoteak polizaren eskubide eta betebeharrak subrogatu ahalko ditu, hura hil aurretik gutxienez azken bi urtetan bizi izan ohi badira etxe horretan, aldez aurretik bizikidetza-ziurtagiria edo/eta familia liburuaren fotokopia aurkeztuz gero. Ezkontza baliogabetu, banaketa judizial eta dibortzio edo/eta izatezko bikotea bertan behera geratu den kasuetan, kontratuaren titular ez dena subrogatu ahal izango da higiezina esleitzen diotenean; beraz, kontratuaren titulartasuna alda diezaioten, bere egoerari dagokion ebazpen judiziala aurkeztu beharko du, eta subrogatu arteko zorrak kitatu.

4. Finka, lokal, etxebizitza edo industriaren titulartasuna aldatu bada, baina hornidura-kontratuaren titulartasuna ez, jabe berriak eskubide eta betebeharrak hartu beharko ditu bere gain. Beraz, ulertuko da jabe berriak kontratua ez-betetzetik sorturiko eta aurreko jabeak bere gain hartutako erantzukizunak subrogatuko dituela nahitaez, bai eta bere gain hartu ez luketenean AMVISAri eragin lioketen kalteen ordainketa ere.

5. Jabetza indibisoko eskubidea duten Jabekideen komunitateetako kideek modu solidarioan erantzungo diete zerbitzuarekin hartutako betebeharrei.

6. Subrogatzeko epea hamalau hilabetekoa izango da, egintza eragileko egunetik kontatzen hasita. Behin epa hori gaindituta, bertan behera geratuko da subrogatzeko eskubidea.

7. Subrogatu aurretik (egoki izatera), edozein kontzepturen trukeko zorrak kitatu beharko dira.

VI. KAPITULUA KONTRATUAREN ARAU-HAUSTEAK

76. Artikulua.- Kontratuaren indarraldia eta burutzapena

Kontratua bada izan, pertsona fisiko edo juridiko bat ados dagoenetik, besteren batzuei begira, hornidura- eta saneamendu-zerbitzuak egitera behartzeko.

Kontratuak burutzen dira adostasun hutsaren bitartez, eta, harez gero, bete beharrekoak dira, bai beren beregi itundutakoa betetzeari begira, baita legearekin eta bestelako xedapenekin bat datozen ondorio guztiei begira ere.

Kontratuak harpidetza-polizen bidez formalizatzen dira.

Datu pertsonalak Datu Pertsonalak Babesteko abenduaren 13ko 13/1999 Lege Organikoarekin eta arauzko beste xedapenekin bat etorriz tratatuko dira. Abonatuek norberaren datuak ikusi, aldatu, ezeztatu edo kontra agertzeko eskubideez baliatu daitezke, abonatuen fitxategiaren erantzule den AMVISAren aurrean.

77. Artikulua.- Arau-hauste arin eta larriak

AMVISAk eten eta bertan behera utz ditzake elkarrekiko betebeharrak, baldin eta aldeetako batek bete beharrekoa beteko ez balu.

Arau-hausteak sailkatzerakoan, kontuan hartuko da zenbateraino eragiten dioten zerbitzuari, behin baino gehiagotan egin diren, eta beren ondorioak.

Arau-hauste arintzak joko dira honakoak:

- 13. artikulua, Erabiltzaileen eskubide eta betebehar orokorrak, Atalak 4, 5, 9, 11, 13

Arau-hauste larritzat joko dira honakoak:

- 13. artikulua, Erabiltzaileen eskubide eta betebehar orokorrak, Atalak 1, 2, 3, 6, 7, 8, 10, 12
- 14. artikulua, Erabiltzaileei galarazitako jarduera orokorrak. Artikulu honetako atal guztiak urratzea

78. Artikulua.- Arau-hauste arinen ondorioak

Arau-hauste arinen aurrean, AMVISAren ohartarazpena helaraziko dio abonatuari. Ordenantza honetan eta legedi aplikagarrian aurreikusitakoari jarraiki, abonatuak bere egoera normalizatu beharko du, jakinarazpena jaso eta hurrengo 15 lanegunen barruan, horrek sortarazten dituen gastu guztiak bere kontura izanik.

Adierazitako epea amaitu eta agindutakoa ez betetzea arau-hauste larritzat joko da, 79. artikuluan aurreikusi bezala.

3. Que al fallecimiento del titular de la póliza de abono, su cónyuge, y/o pareja de hecho que hubieran convivido habitualmente en la vivienda, al menos con dos años de antelación a la fecha del fallecimiento, podrán subrogarse en los derechos y obligaciones de la póliza previa presentación de un certificado de convivencia y/o fotocopia del libro de familia. En los casos de nulidad de matrimonio, separación judicial o divorcio y/o disolución de pareja de hecho, el no titular del contrato podrá subrogarse cuando le sea atribuido el inmueble, acreditando tal extremo mediante la correspondiente resolución judicial debiendo abonar y liquidar las cantidades debidas hasta el momento de la formalización de la subrogación a su favor cambiando la titularidad del contrato.

4. Que si hubiera habido modificación de la propiedad de la finca, local, vivienda o industria sin cambio de titularidad del contrato de suministro, el nuevo propietario o propietaria deberá asumir los derechos y obligaciones. Por ello, se entenderá inexcusablemente subrogado en las responsabilidades asumidas por el anterior propietario o propietaria en relación con los incumplimientos del contrato y resarcimiento de daños que pudieran causarse AMVISA cuando no lo hubieran asumido.

5. Que quienes integran una comunidad de propietarios y propietarias con derecho indiviso de propiedad responderán solidariamente en relación con las obligaciones contraídas con el servicio.

6. Que el plazo para subrogarse será de veinticuatro meses a partir de la fecha del hecho causante. Transcurrido dicho plazo el derecho de subrogación habrá expirado.

7. Se liquidarán con carácter previo todos los importes que se adeudaren por cualquier concepto previamente a la formalización de la subrogación, si procediese.

CAPÍTULO VI. INCUMPLIMIENTOS CONTRACTUALES

Artículo 76.- Vigencia y perfeccionamiento del contrato

El contrato existe desde que una persona física o jurídica consiente en obligarse para la prestación de los servicios de Abastecimiento y/o Saneamiento.

Los contratos se perfeccionan por el mero consentimiento y desde entonces obligan al cumplimiento de lo expresamente pactado por ambas partes, así como a las consecuencias que sean conformes a la ley y demás disposiciones.

Los contratos quedarán formalizados mediante póliza de abono.

Los datos personales serán tratados de conformidad con lo previsto en la Ley Orgánica 15/1999, de 13 de diciembre de Protección de Datos de Carácter Personal y demás disposiciones reglamentarias, pudiendo ejercer los derechos de información, acceso, rectificación y cancelación ante AMVISA como responsable del fichero de abonados.

Artículo 77.- Incumplimientos leves y graves

AMVISA tiene la facultad de suspender y resolver las obligaciones reciprocas para el caso de que uno de los obligados no cumpliere.

Los incumplimientos se clasificarán considerando el grado de su incidencia en la perturbación en el servicio, la reincidencia y las consecuencias que se deriven de los mismos.

Se consideran incumplimientos de carácter leve:

- Artículo nº 13, Obligaciones y derechos generales de los usuarios/as apartados 4, 5, 9, 11,13

Se consideran incumplimientos de carácter grave:

- Artículo nº 13, Obligaciones y derechos generales de los usuarios, apartados 1, 2, 3, 6, 7, 8, 10, 12.
- Artículo nº 14, Actuaciones generales no permitidas a los usuarios Todos los apartados.

Artículo 78.- Consecuencias de los incumplimientos leves

Los incumplimientos de carácter leve, motivarán un apercibimiento de AMVISA, con la obligación por parte del abonado/a de normalizar su situación, adecuándola a lo previsto en la presente Ordenanza y a la legislación que le fuera de aplicación. Todo ello, en el plazo de los 15 días naturales siguientes al de la recepción de la notificación, siendo de su cargo todos los gastos que se originen.

Transcurrido el tiempo señalado en el apercibimiento sin haberse llevado a cabo, el incumplimiento pasará a ser calificado como grave de acuerdo con lo previsto en el siguiente artículo 79.

79. Artikulua.- Arau-hauste larrien ondorioak

Arau-hauste larriak 250 m³-ko errekarguarekin zigortuko dira fakturazioan, zigorra jartzen den uneko indarreko tarifen etxeko erabilerarako indarrean dauden prezioen arabera, eta gainerako kasuetan 500 m³-ko errekarguarekin, zigorra jartzen den uneko indarreko tarifen industrietako tarifa-prezioaren arabera, kasu bietan.

Ezarritako zehapenaz gain, AMVISAk etentzat joko du zerbitzua emateko kontratua, eta eten ere egin dezake zerbitzua bera, harik eta AMVISAren aburuz arau-hauste hori geldiarazteko beharrezko zuzenketa-neurri guztiak hartu direla egiaztatzen duen arte.

Egindako arau-haustearen ondorioz gastuak sortu badira eta abonatuak horiek eta dagozkien kontsumoak, zorrak eta zehapenak likidatu ez baditu, ez zaio berriz hornidurarik emango.

Arau-hauste larria iruzurra bada, ordenantza honetako 70. artikuluan xedatutakoaren arabera jokatuko da.

80. Artikulua.- Berrerortzea

Hiru bider arau-hauste arinen bat egitea arau-hauste larritzat joko da, eta arau-hauste larria behin baino gehiagotan egiteak hirukoiztu egingo du aurreko Artikuluan adierazitako zehapena.

81. Artikulua.- Preskripzioa

Bost urte igaro ondoren preskribatzen dira beste edozein ordainketa (ordainketa urteka edo epe laburragoetan) betetzea eskatzeko egintzak, Kode Zibilaren 1966-3.ean xedatutakoarekin bat etorriz.

VII. KAPITULUA ERREKLAMAZIO ETA ERREKURTSOAK

82. Artikulua- Kexa, erreklamazio eta errekurtsoak aurkeztea

Zerbitzuaren erabiltzaileek kexa eta erreklamazioak aurkez ditzakete, baita informazioa eskatu ere, AMVISAren bezeroei arreta egiteko zerbitzuan (Antilletako pasabidea 3, behea; 01012 Gasteiz. Telefonoa: 945161000. Faxa: 945161010. e-posta: amvisa@vitoria-gasteiz.org).

Nolanahi ere, erabiltzaileek beste bide batzuetara jo dezakete arazoak konpondu asmoz, bide judizialaren aurretiko edo harengandik independente, osagarri edo alternatibo den batera.

Eskumena duen jurisdikzioaren aurrean AMVISAren aurka demanda bidez sor daitezkeen auziak konpontzeko, aldeak Gasteizko auzitegi zein epaitegien menera jarriko dira berariaz, eta uko egingo diete espresuki beren foruaz legokiekeenei.

Aurkeztutako erreklamazioak ez du etenaraziko uneko fakturazio edo likidazioak ordaindu beharra.

Ebazpen, laudo edo epai judizial irmoa erreklamaziogilearen aldekoa bada, AMVISAk lotesletzat joko du erabakia, eta erabakian jasotako neurri guztiak beteko ditu; are gehiago, erreklamaziogilearen aldeko likidazioa egingo du, aurretiaz ordaindu duena oinarri hartuta.

Azken xedapena.- Ordenantza hau ALHAOn argitaratu eta hogei eguneko epean jarriko da indarrean.

Xedapen indargabetzaile bakarra.-Ordenantza hau indarrean jartzen denetik hasita, indargabeturik geratuko da Gasteiz Udalerriko Ura Hornitu eta Arazteko Zerbitzuari buruzko Ordenantza, bai eta lehendik ezarrita dauden eta haren aurkakoak diren maila bereko edo txikiagoko gainerako xedapen edo araudi guztiak.

Eranskinak: 1, 2, 3 eta 4

1. Hartuneen eskemak.
2. Kontagailu-multzoaren kokapenerako gelaren gutxieneko neurriak.
3. Kontagailuentzako armairu eta kutxatilen gutxieneko neurriak.
4. Koefizienteen taula eta ur-instalazio orokorra eraikinetan.

Artículo 79.- Consecuencias de los incumplimientos graves

Los incumplimientos de carácter grave estarán liquidados con la facturación de un recargo de 250 m³ de agua, valorados a los precios de uso doméstico en las instalaciones domiciliarias y de 500 m³ en los demás casos, valorados a precio de la tarifa industrial en vigor en el momento de la sanción.

Con independencia de la liquidación por el incumplimiento AMVISA considerará que el contrato para la prestación del servicio queda en suspenso en su vigencia, pudiendo proceder al corte del servicio, hasta que se repongan y se solucionen los incumplimientos cometidos bajo la supervisión del personal de AMVISA.

En ningún caso, se repondrá el suministro si, como consecuencia de los incumplimientos cometidos, no se hubiera solucionado y liquidado la totalidad de los defectos técnicos y/o económicos que se vean afectos.

Cuando el incumplimiento grave constituya fraude se actuara de acuerdo a lo especificado en el artículo 70 de esta Ordenanza.

Artículo 80.- Reincidencia

La reincidencia en la comisión de tres incumplimientos de contrato leves tendrán la consideración de incumplimientos de carácter grave y la reincidencia en una grave dará lugar a penalizaciones del triple de la liquidación prevista en el Artículo anterior.

Artículo 81.- Prescripción.

Por el transcurso de cinco años prescribirá la acción para exigir el cumplimiento de cualesquiera pagos que deban hacerse por años o en plazos más breves, todo ello, de conformidad con lo previsto en el Artículo 1966 - 3º del Código Civil.

CAPÍTULO VII. RECLAMACIONES Y RECURSOS

Artículo 82.- Presentación de quejas, reclamaciones y recursos

El usuario del servicio puede presentar sus quejas y reclamaciones, así como, en su caso, llevar a cabo la petición de información ante AMVISA en el servicio de atención al cliente sito en Pasaje de las Antillas nº 3 - Bajo -01012 de Vitoria-Gasteiz. Teléfono 945161000. Fax 945161010. e-mail: amvisa@vitoria-gasteiz.org

Todo ello, sin perjuicio de que tengan a bien instar otras vías de resolución de conflictos que sean alternativas y/o complementarias, previas o independientes a la vía judicial propiamente dicha.

Para la resolución judicial de los litigios que se inicien contra AMVISA mediante demanda ante la Jurisdicción competente, las partes quedarán sometidas expresamente a los Tribunales y Juzgados de Vitoria-Gasteiz, con renuncia expresa a los que por fuero propio pudieran corresponderles.

Las reclamaciones que se presenten no paralizarán el pago de las facturaciones o liquidaciones en curso.

Si de la resolución, el laudo o la sentencia judicial firme se estimase favorable a la persona reclamante el derecho o la acción reclamada, AMVISA adoptará la decisión vinculante; ejecutando al efecto, todas las medidas previstas en le pronunciamiento, e incluso llevará a cabo la correspondiente liquidación a favor del reclamante en base a la cantidad satisfecha previamente por dicho usuario o usuaria del servicio.

Disposición final.- La presente Ordenanza entrará en vigor a los veinte días de su publicación definitiva en el Boletín Oficial del Territorio Histórico de Álava.

Disposición derogatoria única.- A partir de la entrada en vigor de la presente Ordenanza quedará expresamente derogada la Ordenanza del Servicio de Abastecimiento y Depuración de Agua al municipio de Vitoria-Gasteiz anterior, así como cuantas disposiciones y/o reglamentos de igual o inferior rango anteriores a la vigencia de esta y se opongan a ella.

Anexos 1, 2, 3 y 4

1. Esquemas de acometida
2. Dimensiones mínimas para cuarto alojamiento batería contadores
3. Dimensiones mínimas de armarios y arquetas para contadores
4. Tabla de coeficientes e Instalación general de agua en edificios

A-1-1

ø 80 mm-koa EDO HANDIAGOA DUTEN HARTUNEEN ESKEMA

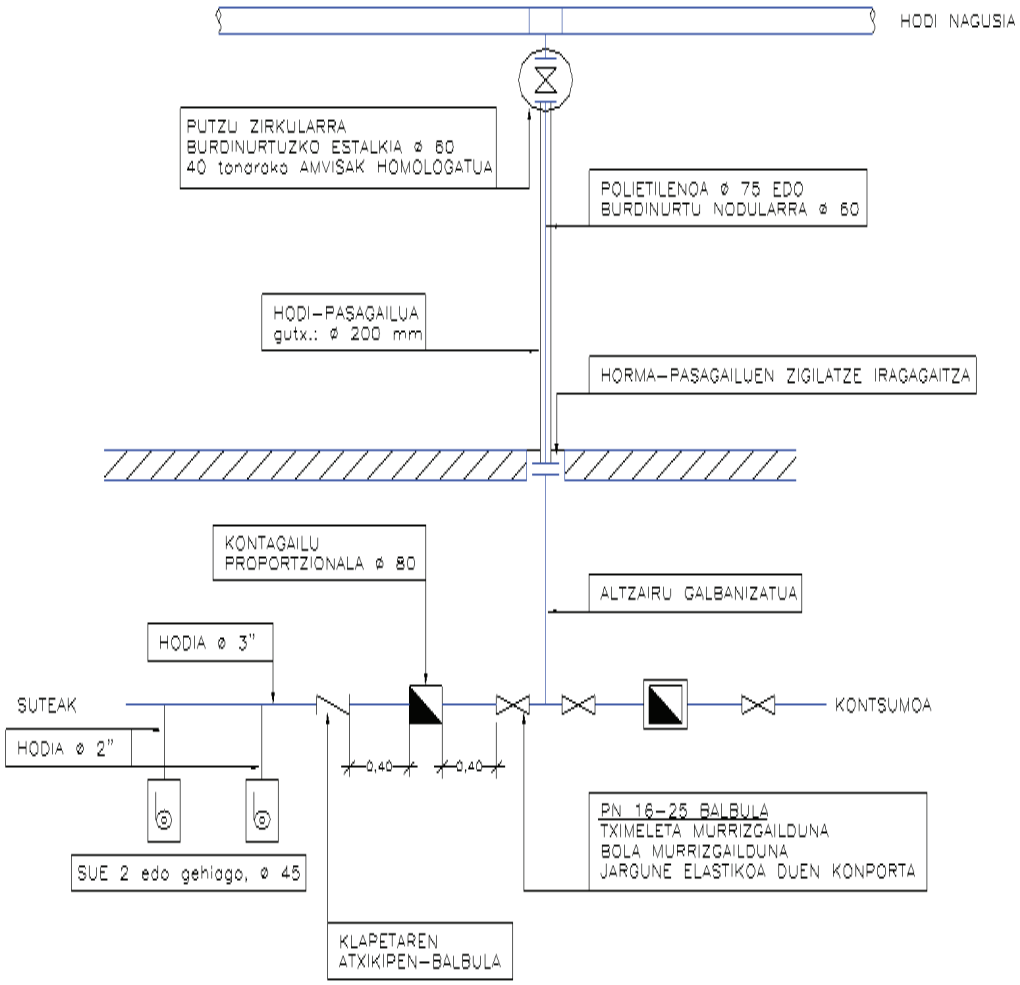

OHARRA: sutetarako sarea ezin izango da burdina beltzez edo erraz herdoildu daitekeen inolako materialez egin; airean egongo diren zatiak material erregaitzekin egin beharko dira.

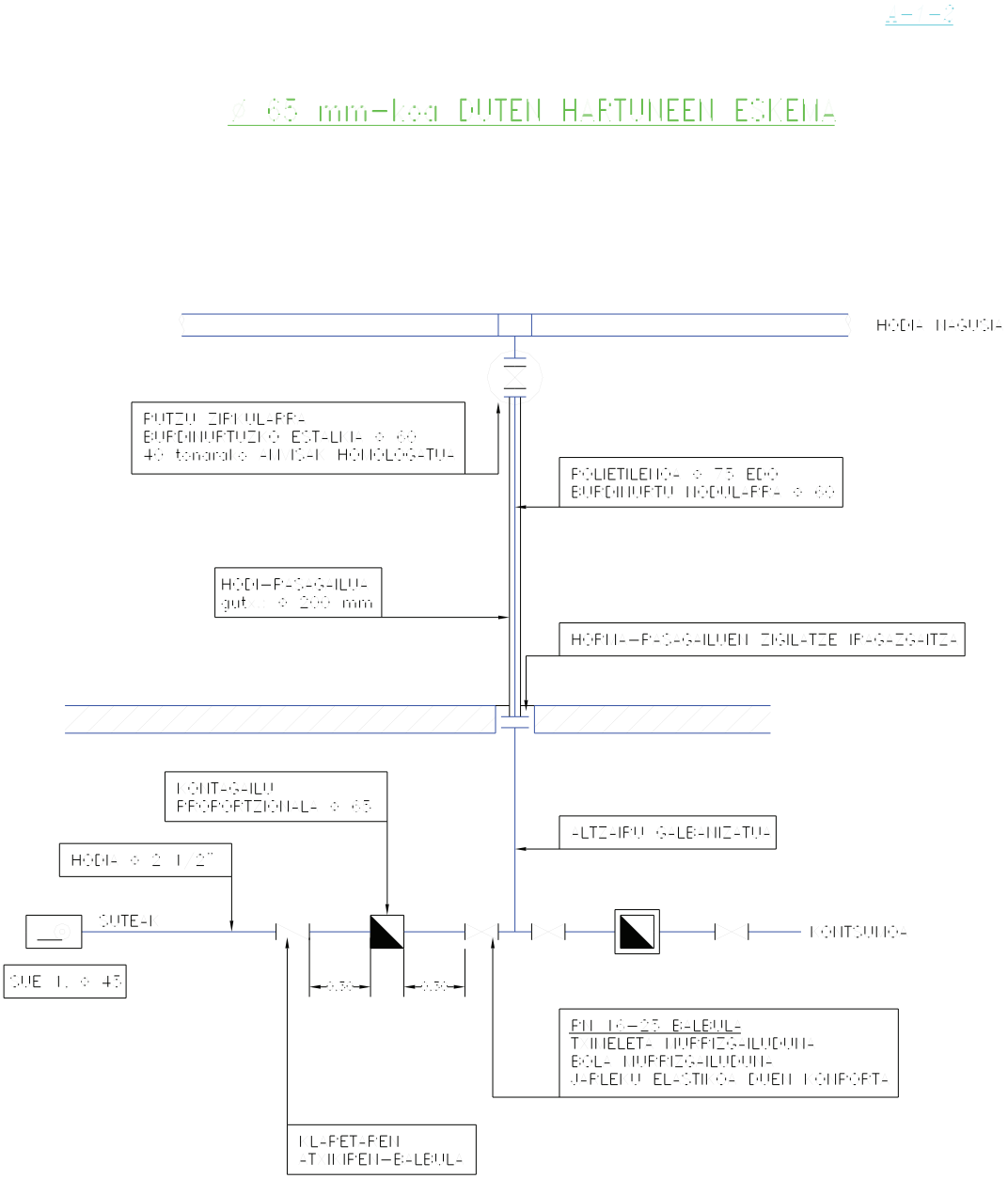

OH-PPA- outetarako bared ezin izango da burdina beltzez edo erraz herdoildu daiteen inolako materialez egin, direan egongo diren zatiak material erregaitzekin egin behar dira.

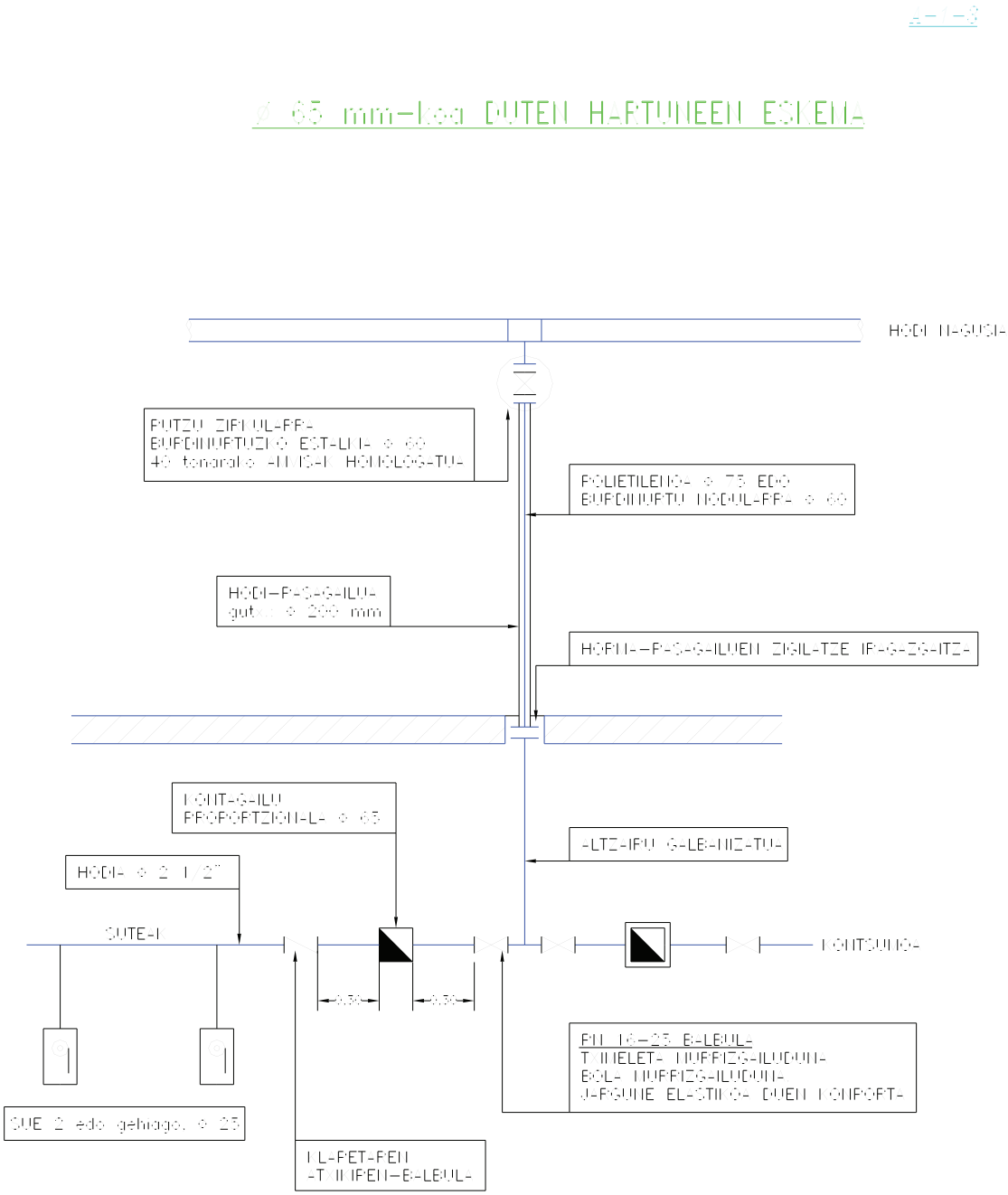

OH-PP- sutetanal o sarea ezin izango da burdina beltzez edo erraz herdoildu daiteen metalezko materialez egin, aurean egongo diren zatiak material erregaitzekin egin behar dira.

40 mm-koa EDO TXIKIAGOA PUTEN HARTUNEEN ESKEMA

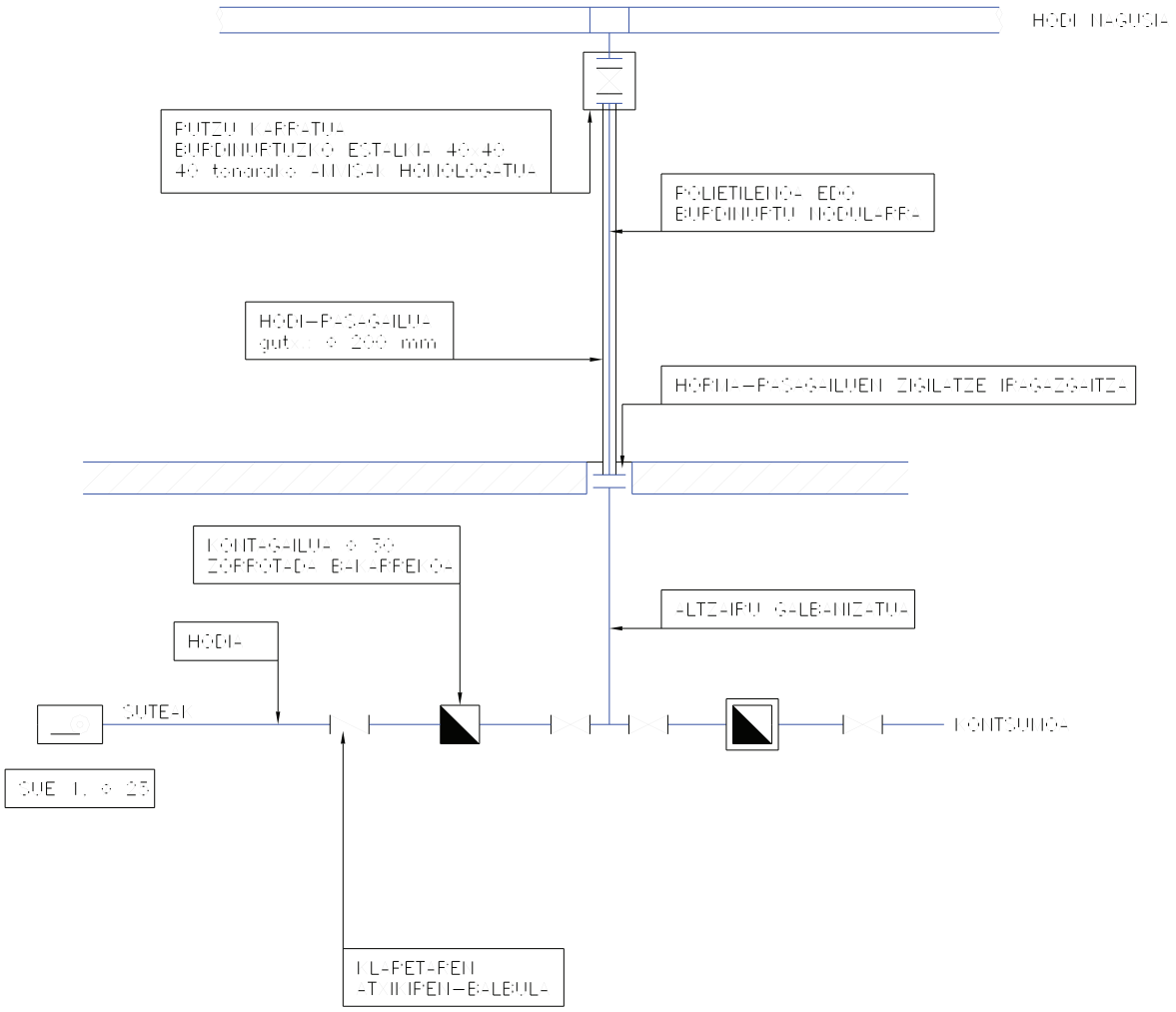

OH-PPP- putetarako sarea ezin izango da burdina beltzez edo erraz herdoildu daiteen metalezko materialez egin, airean egongo diren zatiak material erregaitzekin egin behar dira.

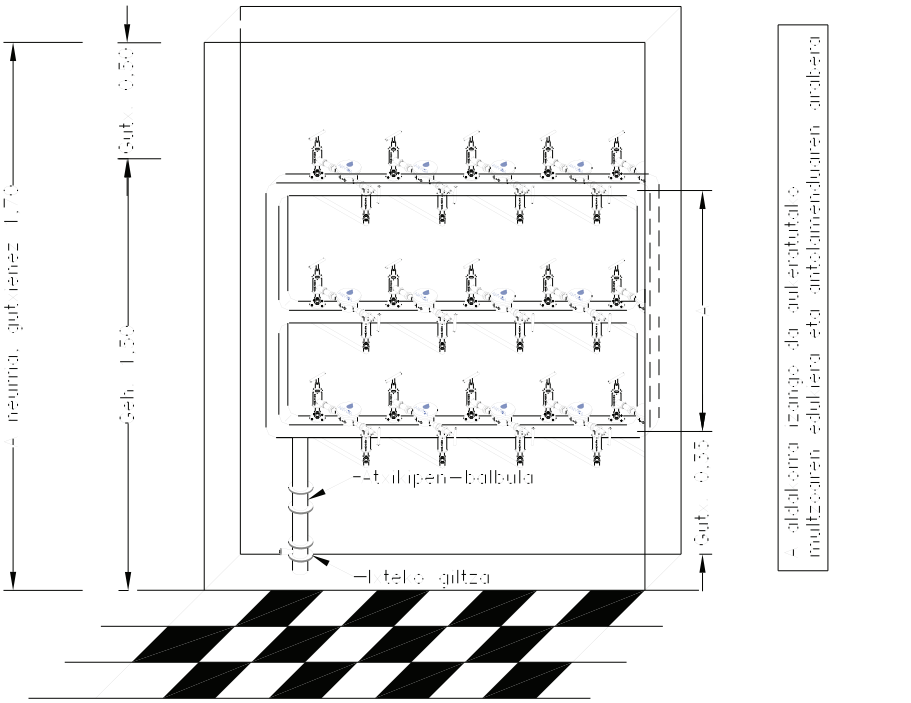

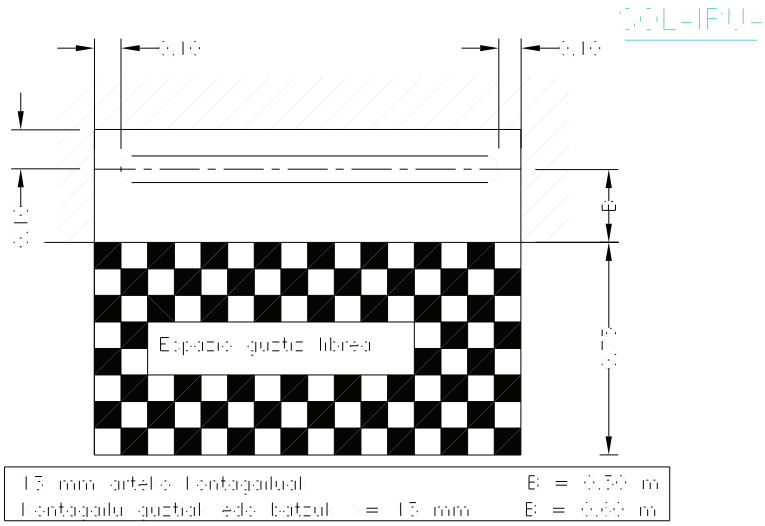

13 mm artelo lentagalual	B = 0,50 m
Lentagalu guztiak edo batzuk = 13 mm	B = 0,60 m

OH-PF- Neumo eta espazio hauek gutxienekoak dira, handiagoak ere izan daitezke, betiere Erakundearen Lode Telmikoan (ELT) ezarritakoaren arabera.

Ø 23 mm ARTEKO KONTSUMO-KONTAGAILU-PEKO HORNIDURA ARRAPU-PEKO GUTXIENEKO NEURRIAK ETA ERAZKIA

1 – Kitako gurtza (UNE 19.004), lobre edo brontzezkoa
2 – Kontsumo-kontagailua
3 – Kitako gurtza, atalupen-balbuladuna (UNE 19.004) lobre edo brontzezkoa
4 – Erraborraka
5 – Zorroa Ø 20 cm gutx.

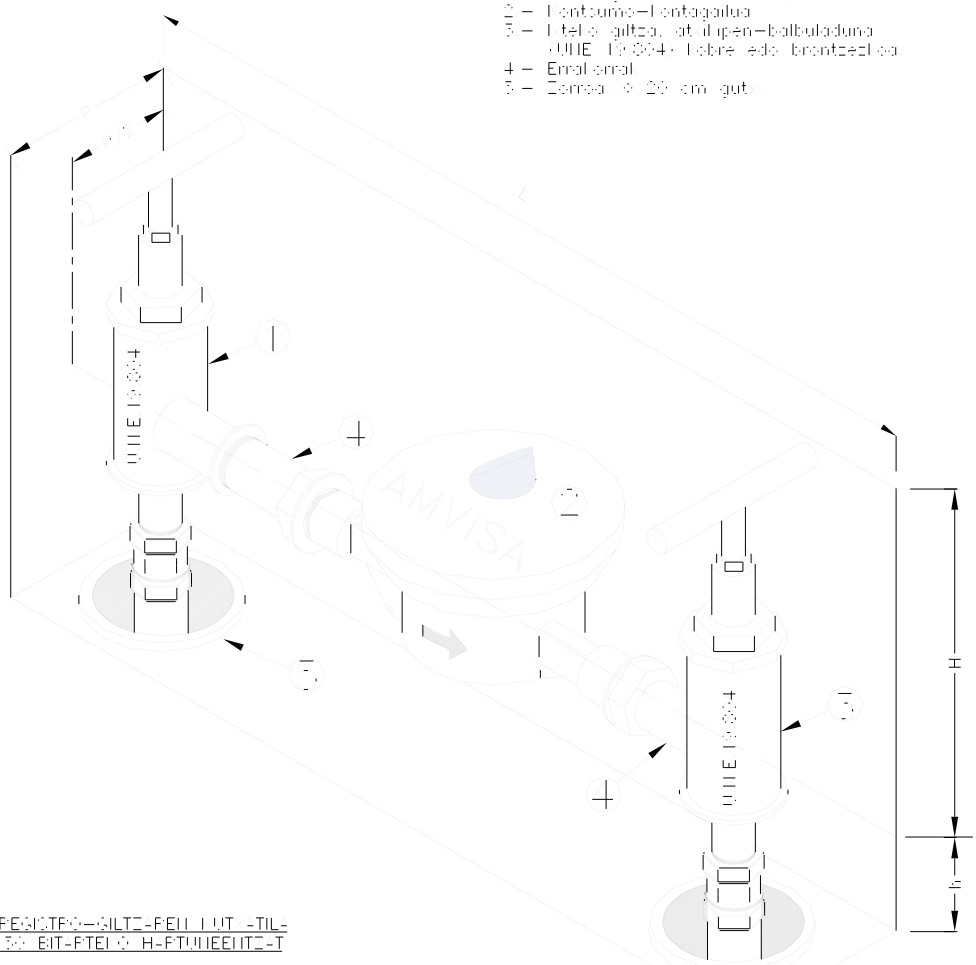

ERREGISTRO-GILTZA-PEKO KUTXA-TIPO Ø 30 BIT-PTEKO H-PTUNEKOITZA-T

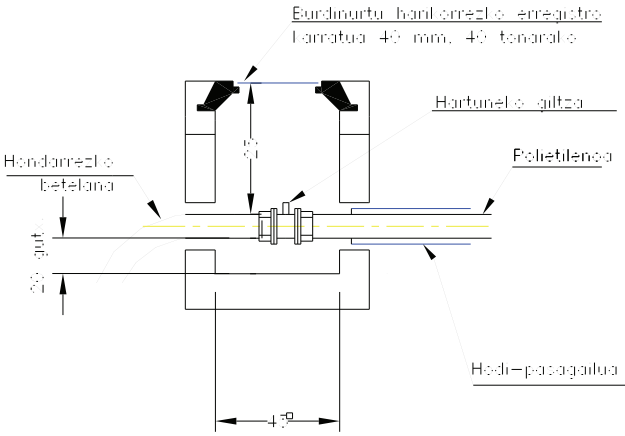

– Neurrak cm-tan
– Kutxatilaren barru gurtza zarpeatua egongo da
– Kontagailua erregistro-gurtzatik ahalik eta hurbilen kokatua egongo dira, gehienez 3 m
– Industri-instalazioetan, purgadorea egongo da kontagailuaren eta atalupen-balbularen artean
– «ITC» meta normalizatuko zarrapala duen atea
– Neurri eta elementu hauek gutxienekoak dira, handiagoak ere izan daitezke, betiere EITn ezarritakoaren arabera

4-3-1a

KOITSUIO-KOITAGAILU-PEN HOFIAIO APIAIPUAPEN GUTXIENEKO NEURRIAK ETA ELIPAZIOA ESPALOIPK GABEKO HERRIETAN

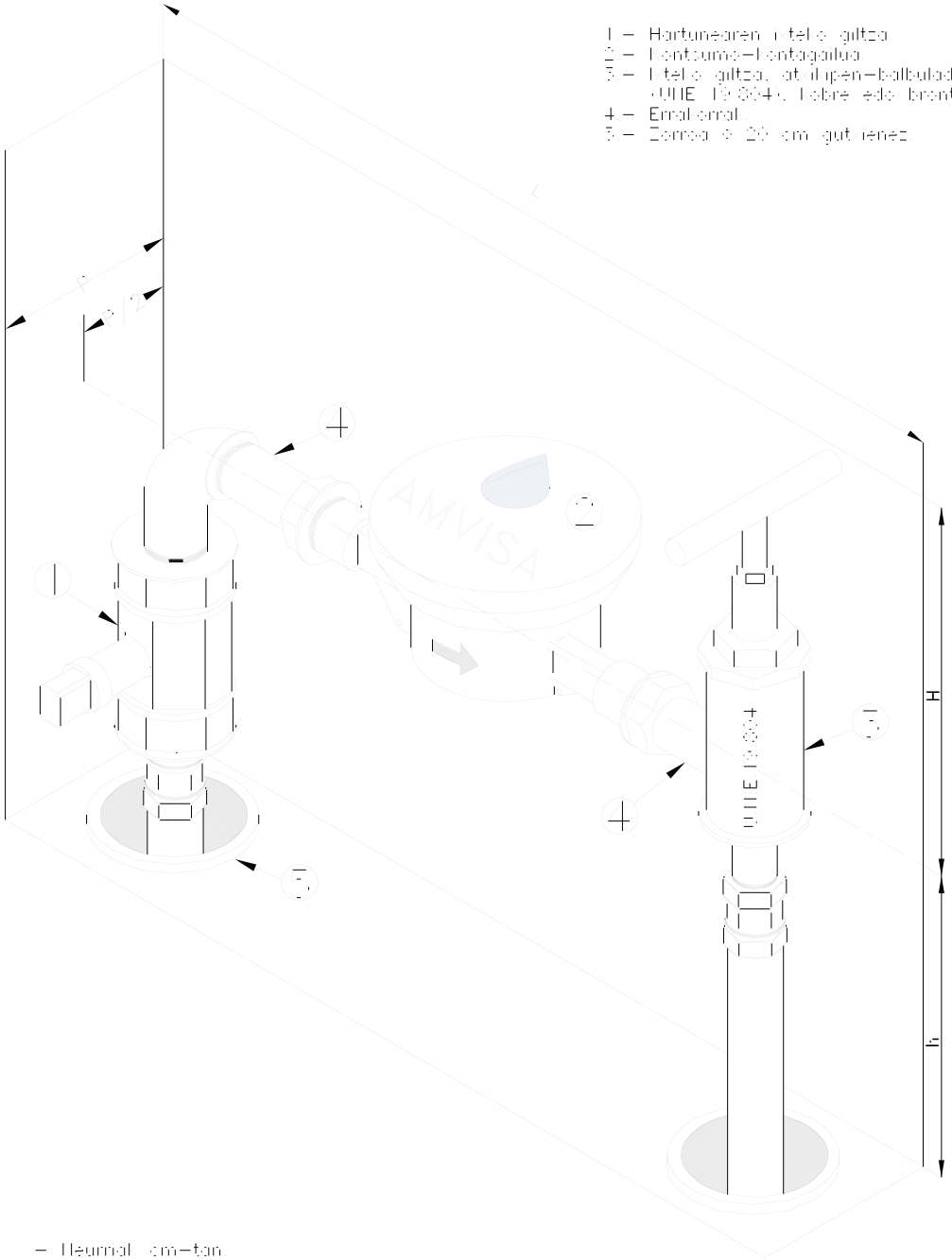

– Neurriak cm-tan
– Kutelaren barru gustia zarpeatua egongo da
– Kontagailua erregistro-gutzatik ahalik eta hurbilen kokatua egongo dira, gehienez 3 m
– Industri-instalazioetan, purgadorea egongo da kontagailuaren eta atalpen-balbularen artean
– ALIK- meta normalizatuko zarrala duen atea
– Neurri eta elipazio hauek gutxienekoak dira, handiagoak ere izan daitezke, betiere EITn ezarritakoaren arabera

A-3-2

Ø 30 ETA Ø 40 mm-ko IGORTZUKO-IGORTAGAILUEN HORMAKO APARAIPUAREN GUTIENEKO NEURRIAK ETA EKIPAZIOA

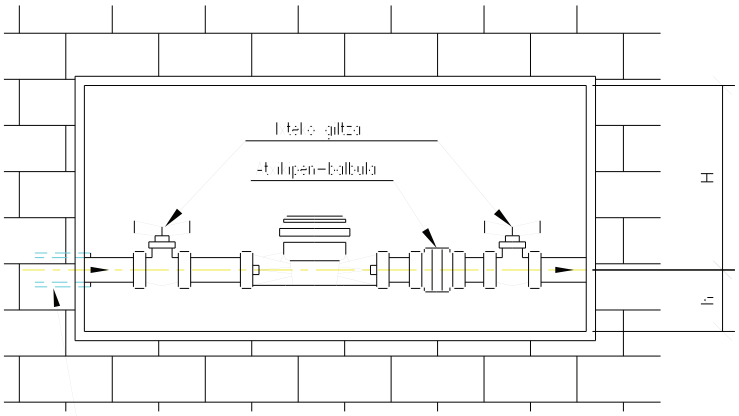

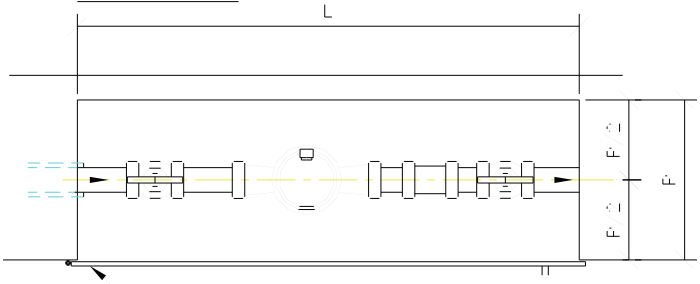

Ate zarraldura
(UNE- meta normalizatuko)

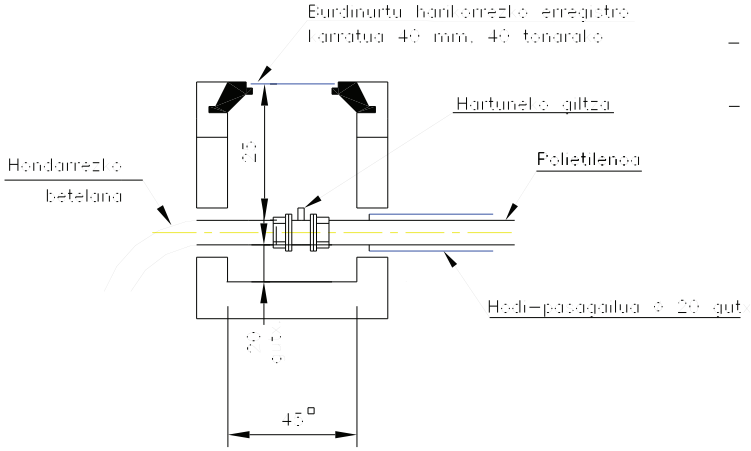

- Neurriak cm-tan
- Lurzatiaren barru guztia zarpeatua egongo da
- Lentagarual erregistro-gilzatik ahalik eta hurbilen kokatuak egongo dira, gehienez 3 m
- Industri-instalazioetan, purgadorea egongo da lentagaluaren eta atalpen-balbularen artean
- Sarrerako eta irteerako gilzak armaduraren olimeetan kokatuak egongo dira, bien artean ahalik eta tartekik handiena utziz
- Neurri eta elipazio hauek gutxienekoak dira, handiagoak ere izan daitezke, betiere EHTn ezarritakoaren arabera

Ø 50 mm-koa ERO HANDIAGOA DUTEN KONTSUMO KONTAGAILUENTZAKO GUTXIENEKO NEURRIAK ETA ESPAZIOA

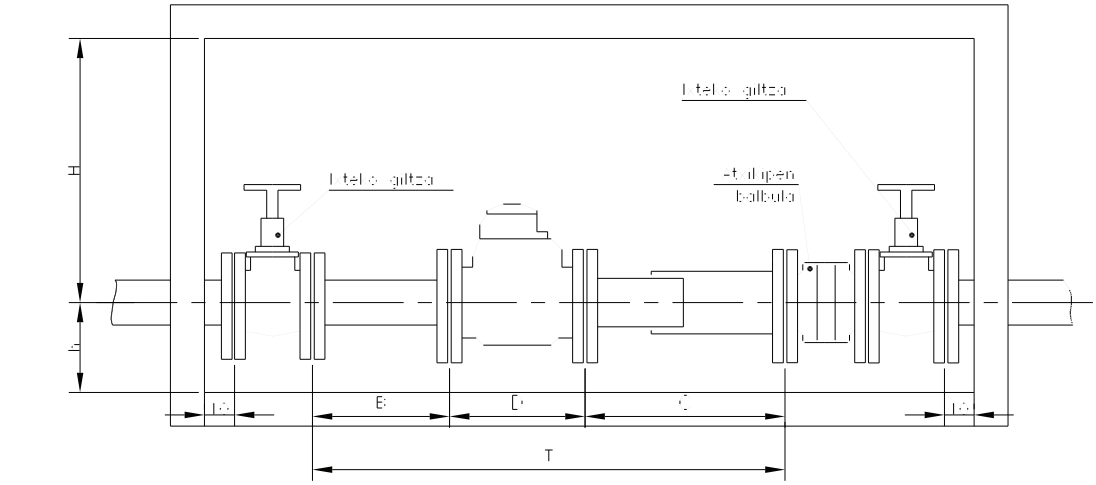

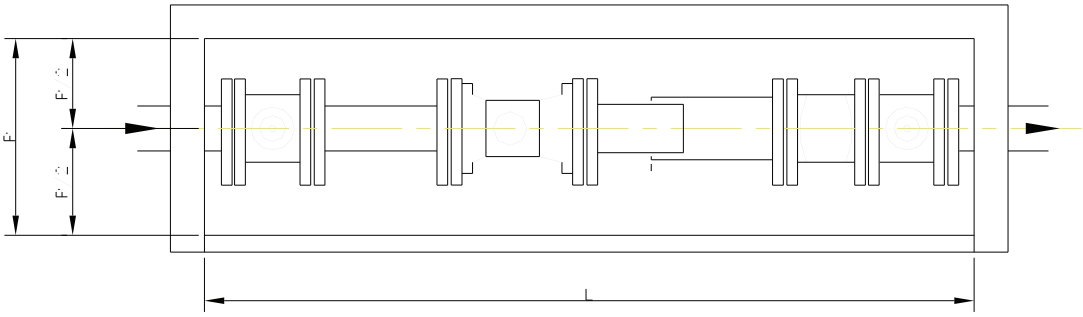

Diametro nominala	mm	50	60/65	80	100	125	150
KONTAGAILU	D	30	30	35	35	25	30
TORRE	B	29	40,5	42	59	74	74
DESKONEKTAGARRIA	C	14,5	14,5	14,5	16	16	16
GUTIRA	T	73,5	85	91,5	110	113	120

- Neurriak mm-tan.
- Lotu atalaren barru gutxia zarpeatua egongo da.
- Atea ezin bat edo bitsa izango da, eta armairuaren zabalera osoa libre geratuko da.
- Zarrala (UNE- meta normalizatuko izango da.
- Kontagailua erregistro-gilttzatu ahalik eta hurbilen kokatuko egongo dira, gehienez 3m.
- Industri-instalazioetan, purgadorea egongo da kontagailuaren eta atalpen-balbularen artean.
- L, H, h eta P total 2-3-4 Eranskinean.
- Neurri eta espazio hauek gutxienekoak dira, handiagoak ere izan daitezke, betiere El Tn ezarritakoaren arabera.

4-3-4

KONTAGAILUENTZAKO APLAIPUAREN GUTXIENEKO NEURRIAK

d (mm-tan)	h	H	L	P
13	10	30	30	20
15	10	30	30	20
20	10	30	30	20
25	12	30	65	30
30	12	30	90	30
40	15	45	130	30
50	15	45	140	60
65	15	45	155	60
80	17	55	165	60
100	17	55	190	60
125	17	55	195	60
150	17	55	200	60

h = Kontagailutik armairuaren sabairaino-ko altuera
H = Kontagailutik armairuaren beheraino-ko altuera
L = Luzera
P = Sakontasuna
d = Kontagailuaren diametroa

- Neurri guztiak cm-tan daude.
- Etea cm batekoa edo gehiagokoa izango da, eta armairuaren zabalera osoa libre geratuko da.
- L lota sail laburreko balbularen neurrekin kalkulatu da.

A-3-a

KONTSUMO-KONTAGAILUENTZAKO KUTXATILAREN GUTXIENEKO NEURRIAK ETA EKIPAZIOA

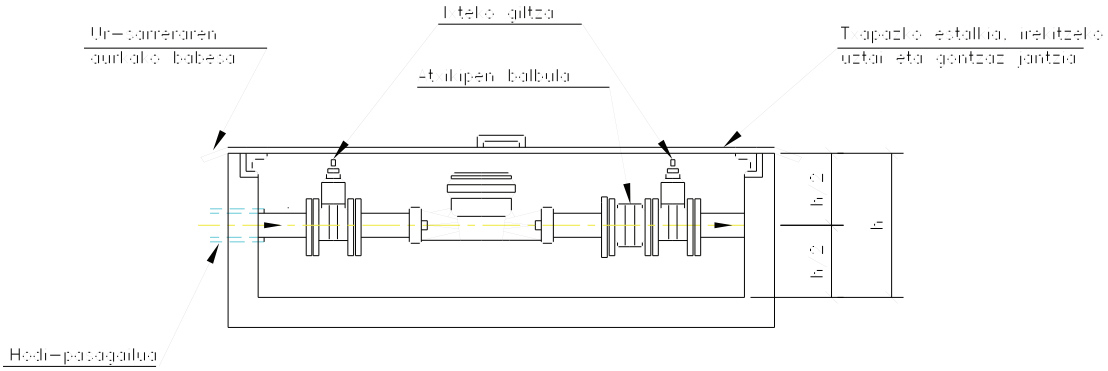

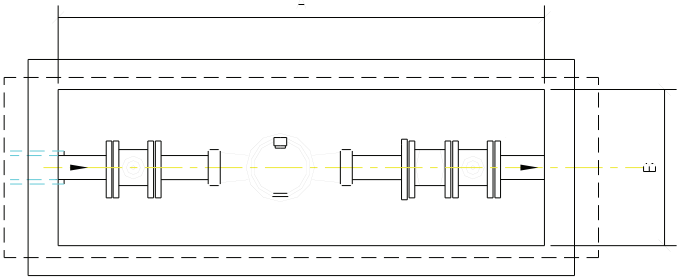

ERREGISTRO-GILTZAREN KUTXATILA-RAKO BIT-PTELO HARTUNEENTZAT

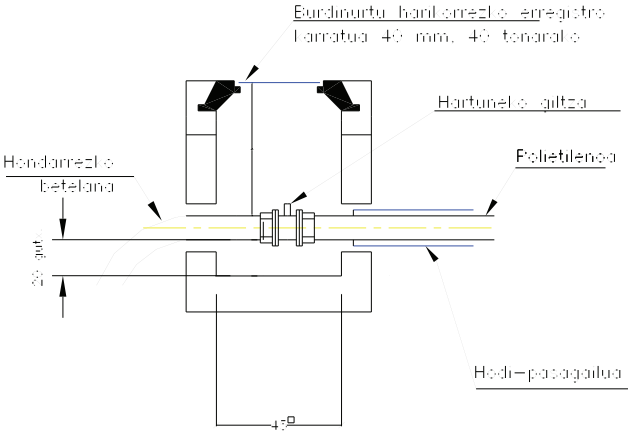

- Neurriak cm-tan
- Kutxatilaren barru guztia zarpeatua egongo da
- Kontagailua erregistro-gilzatik ahalik eta hurbilen kokatua egongo dira, gehienez 3 m
- Industri-instalazioetan, purgadorea egongo da kontagailuaren eta etapen-balbularen artean
- Neurri eta ekipazio hauek gutxienekoak dira, handiagoak ere izan daitezke, betiere EITn ezarritakoaren arabera
- Sarrerako eta irteerako gilzak kutxatilaren olineten kokatua egongo dira, bien artean ahalik eta tartetik handiena utziz

A-3-A3

KONTSUMO-KONTAGAILUENTZAKO KUTXATILA-FEN GUTXIENEKO NEURRIAK

d mm-tan	A	B	h
13	80	50	40
13	80	50	40
20	80	50	40
25	100	50	40
30	100	50	40
40	150	60	40
50	210	70	70
65	220	80	80
80	250	90	80
100	300	100	80
125	300	100	80
150	300	100	80

A = Luzera
B = Zabalera
h = Sakontasuna
d = Kontagailuaren diametroa

– Neurri guztiak mm-tan daude.
– Estalkia ere batelea edo gehiagokoa izango da, eta ellarri gainjarrita egongo dira urra bat dadin eragoztelo.

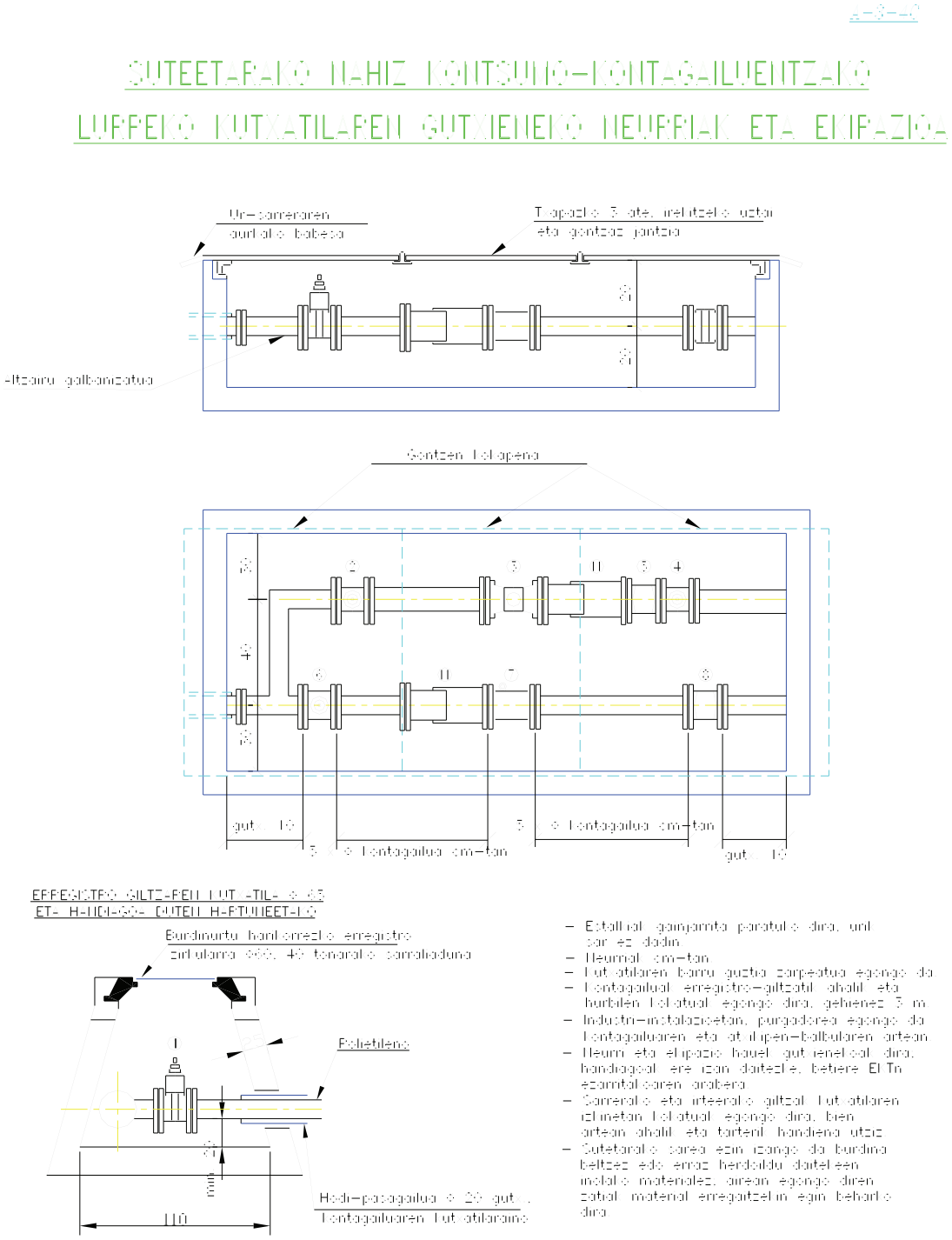
Ur-sarreraren
Tapazio 3 ate, irekitzeko uzta
eta gontzak jantzia
Altzairu galbanizatua
Gontzen lokapena
Lotagailua cm-tan
Lotagailua cm-tan
EFFEGISTRO GILTZ-PEN LUT-TIL- ÷ 63
ET- H-IIDI-SO- DUTEII H-FTUIIEET-IO
Burdinurtu hardizezko erregistro
zirkularra 400, 40 tonaraio sarraladuna
Polietileno
Hodi-pasagailua ÷ 20 gutt.
Lotagailuaren lut atularako
I-÷ U-FGUIE EL-STII ÷- DUEII LOUFOFT--B-LBUL- FIII÷
2 LTEI ÷ GILTZ- UIIE 19 884
4 LTEI ÷ GILTZ- -T IIPEII- EFE B-FIIE UIIE 19 884
3 LOUITQUIIO-LOUIT-G-ILU-
5 -T IIPEII-B-LBUL-
6 LL-PET-LI ÷ -T IIPEII-B-LBUL-
7 DUTEET-P-LI ÷ LOUIT-G-ILU PROPORTIOII-L-
11 DESCIIUIIT-LET--T IIPFII -
- Estalkiak gangarrota paratuko dira, uni
ser ez dadin
- Neurriak cm-tan
- Lut atularen barru guztia zarpeatua egongo da
- Lotagailuak erregistro-giltzatik ahalik eta
hurbilen kokatuak egongo dira, gehienez 3 m
- Industri-instalazioetan, purgadorea egongo da
lotagailuaren eta atlupen-balbularen artean
- Neurri eta elementu hauek gutxienekoak dira,
handiagoak ere izan daitezke, betiere EITn
ezarritakoaren arabera
- Sarrerako eta irteerako giltzak lut atularen
izkinetan kokatuak egongo dira, bien
artean ahalik eta tarteik handiena utziz
- Gutxienako sarea ezin izango da burdina
beltzez edo erraz herdoildu daiteken
inolako materialez, aireen egongo diren
zatiak material errefrigeratzailu egin behar ko
dira
23 artekoa diametroa duten lotagailuen onderen paratu
beharreko giltzak atlupen-balbuladuna izan behar da Giltza
UIIE 19 884 arauaren arabera izango da, metalezko bronze
edo kobrezkoa
Lotagailuaren gurretik UIIE 19 884 arauaren arabera giltza
metalezko bronze edo kobrezkoa paratuko da
23etik gorako diametroa duten lotagailuen gurretik irteko
balbula paratuko da, eta lotagailuaren onderen
atlupen-balbula eta irteko giltza bana

SUTEETARAKO ETA Ø 23 mm ETA GUTXIAGOKO KONTSUMO-KONTAGAILUEN HORNIKO APARAIRUAREN GUTXIENEKO NEURRIAK ETA EKIPAZIOA

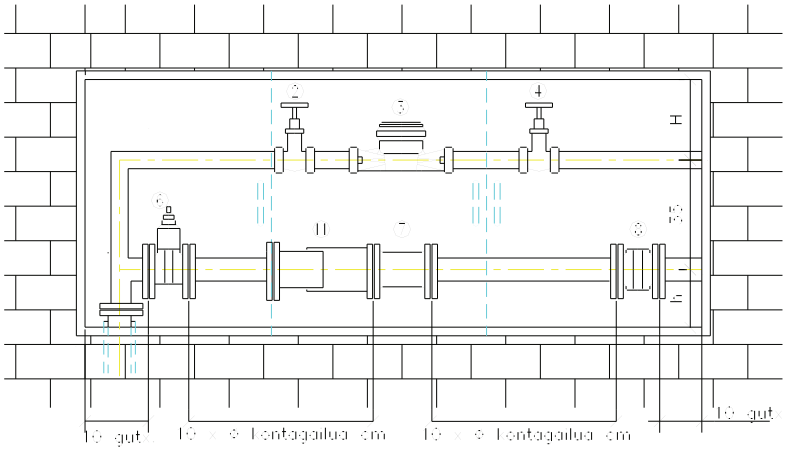

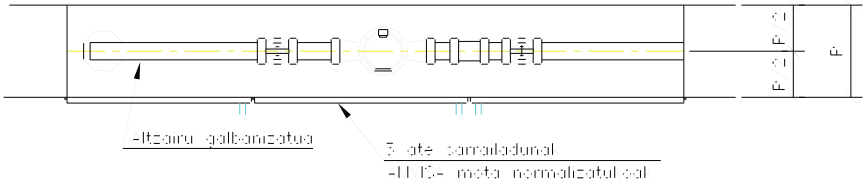

ERREGISTRO-GILTZAREN KUTXA-TIL-
Ø 23 ETA HIDRAGO- DUTEN HARTUNEETARAKO

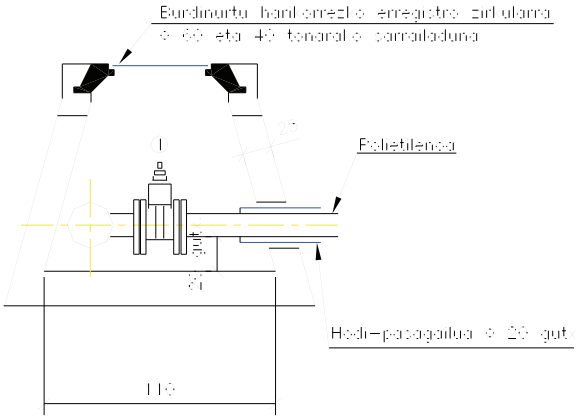

- Cm-tan neurtua.
- Kutxatilaren barru guztia zarpeatua egongo da.
- Ate orri batzuetakoa izango da.
- Kontagailua erregistro-giltzatik gabik eta hurbilen kokatua egongo dira, gehienez 3m 3mat.
- Industri-instalazioetan, purgadorea egongo da kontagailuaren eta atalupen-balbularen artean.
- Neurri eta ekipazio hauek gutxienekoak dira, handiagoak ere izan daitezke, betiere EITn ezarritakoaren arabera.
- Sutetarako sarea ezin izango da burdina beltzez edo erraz herdoildu daiteleen metalezko materialez, aurean egongo diren zatiak material erregaitzekoak egin behar-ko dira.

1- U-FORMAKO ELEMENTUEN KONPORTAMENDU-BALBULA
2 KONTSUMO GILTZA UNIE 19.004 NET-LEZIOA (COBRE EDO BRONTZEZKO)
4 KONTSUMO GILTZA TRIPEN ERE BANAKUNE UNIE 19.004 NET-LEZIOA (COBRE EDO BRONTZEZKO)
3 KONTSUMO-KONTAGAILU
6 KL-RETAKO TRIPEN-BALBULA
7 SUTEETARAKO KONTAGAILU PROPORTZIONALA
11 DESKONEKTATZAILEA TRIPEKOA

SUTEETARAKO ETA Ø 30 ETA Ø 40 mm-KO KONTSUMO-KONTAGAILUEN HORRIZKO APLAIPUAREN GUTXIENEKO NEURRIAK ETA EKIPAZIOA

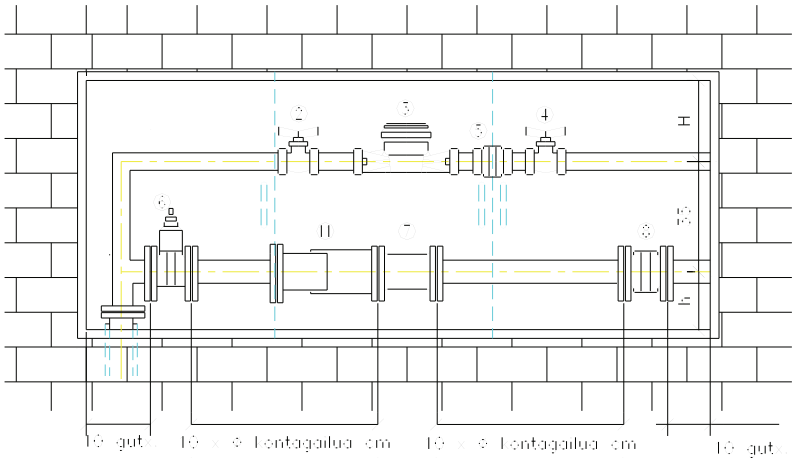

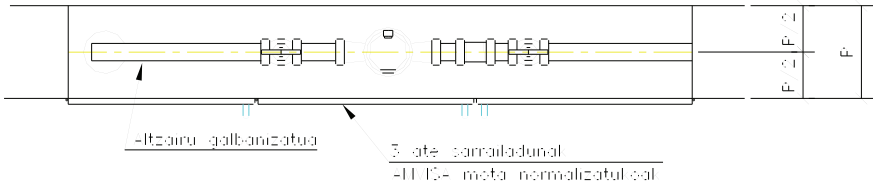

EPFEGKTRO-GILTZ-FEN LUT -TIL-
Ø 65 ET- H-IIDN-GO- DUTEN H-RTUNEET-R-IO

Burdinurtu handirezko erregistro zirkularra
Ø 60 eta 40 tonarako zarrauladuna

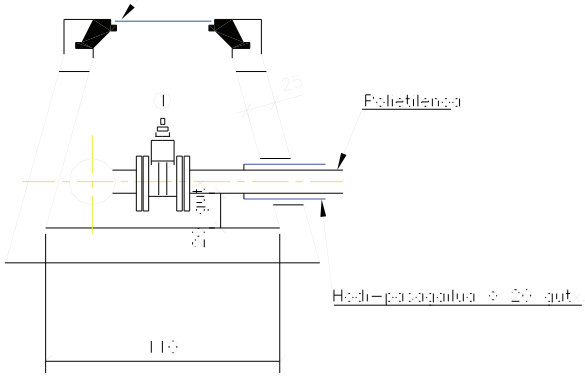

- 0m-tan neurtua
- Lutatilaren barru gustia zarpeatua egongo da
- -tea cm batzuetakoa izango da
- Kontagailua erregistro-giltzatik ahalik eta hurbilen kokatuko egongo dira, gehienez 3m
- Industri-instalazioetan, purgadorea egongo da kontagailuaren eta atzipen-balbularen artean
- Neurri eta ekipazio hauek gutxienekoak dira, handiagoak ere izan daitezke, betiere EN 1n ezarritakoaren arabera
- Sutetarako sarea ezin izango da burdina beltzez edo erraz herdoildu daiteen metalezko materialez, aurean egongo duen zatiak material erregaitzekoak egin behar dira

1-6 J-PGUIE EL-STIKO- DUEN PIIK KONPORT--B-LBUL-
2-4 KTEKO GILTZ-
3 KONTSUMO-KONTAGAILU-
5 -TXIIPEN-B-LBUL-
8 KL-PET-KO -TXIIPEN-B-LBUL-
7 SUTEET-R-KO KONTAGAILU PROPORTZIONAL-
11 DESKONEKTAET--TXIPRIK-

SUTEETAPAKO ETA Ø 50 mm ETA GEHIAGOKO KONTSUMO-KONTAGAILUEN HORNIKO APARAILUAREN GUTXIENEKO NEURRIAK ETA EKIPAZIOA

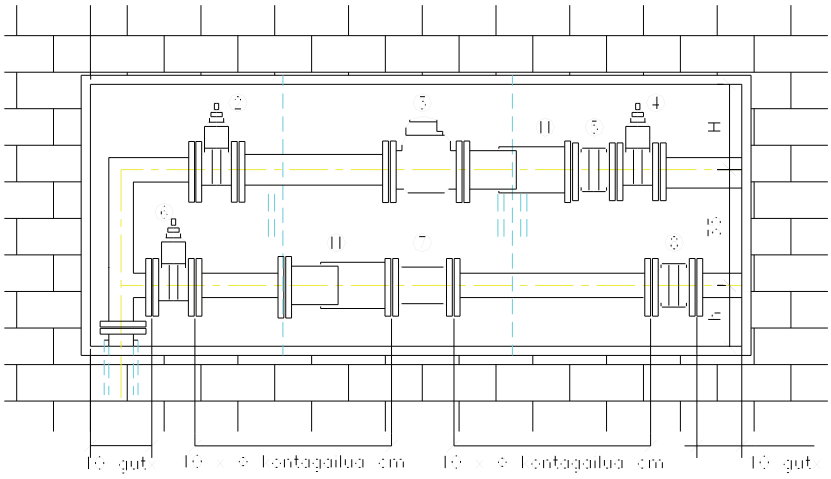

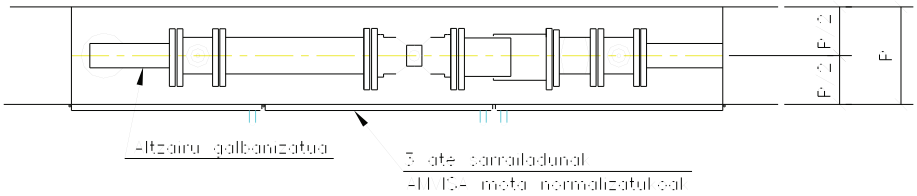

ERREGISTRO-GILTZAREN KUTXATILA

6 x 6 ETA H-IDI-GO- DUTEN HARTUNEETARAKO

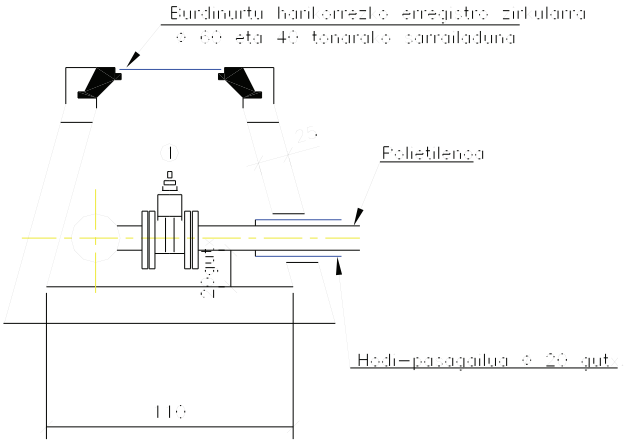

- Cm-tan neurtua.
- Kutxatilaren barru gustua zarpeatua egongo da.
- Atea cm batzuetaraino izango da.
- Kontagailua erregistro-giltzatik ahalik eta hurbilen kokatuko egongo da, gehienez 3m 3mt.
- Industri-instalazioetan, purgadorea egongo da kontagailuaren eta atalupen-balbularen artean.
- Neurri eta espazio hauek gutxienekoak dira, handiagoak ere izan daitezke, betiere EITn ezarritakoaren arabera.
- Sutetarako zarea ezin izango da burdina beltzez edo erraz herdoildu daiteen inolako materialez, aurean egongo diren zatiak material erregaitzekin egin behar ko dira.

1-6 JARRAIKIE ELEMENTUAK DUEN PIEZA KONPORTAMENDUAREN
2-4 KONTSUMO-GILTZA
5 KONTSUMO-KONTAGAILU
5 ATALUPEN-BALBULA
6 KLAPETA ATALUPEN-BALBULA
7 SUTEETAKO KONTAGAILU PROPORTZIONALA
11 DESKARGA-ETA-TAPAIA

2-3-8

SUTEETAPAKO HAHIZ KONTSUMO-KONTAGAILUENTZAKO APPAIFUAPEN GUTXIENEKO NEURRIAK

d mm-tan	h	H	P
15	10	30	
15	10	30	
20	10	30	
25	12	30	
30	12	30	
40	13	43	60
50	13	43	
65	13	43	
80	17	53	
100	17	53	
125	17	53	
150	17	53	

h = Kontagailutik armaruaren zabarandeko altuera
H = Kontagailutik armaruaren beherandeko altuera
P = Salientasuna
d = Kontagailuaren diametroa

- Neurri guztiak mm-tan daude.
- Etea mm batekoa edo gehiagokoa izango da, eta armaruaren zabalera osoa libre geratuko da.

SUTEETA-PAKO 11-HIZ KONTSUMO-KONTAGAILUEN HORNIKO ARMAIRU-PEN GUTXIENEKO NEURRIAK ETA EKIPAZIOA

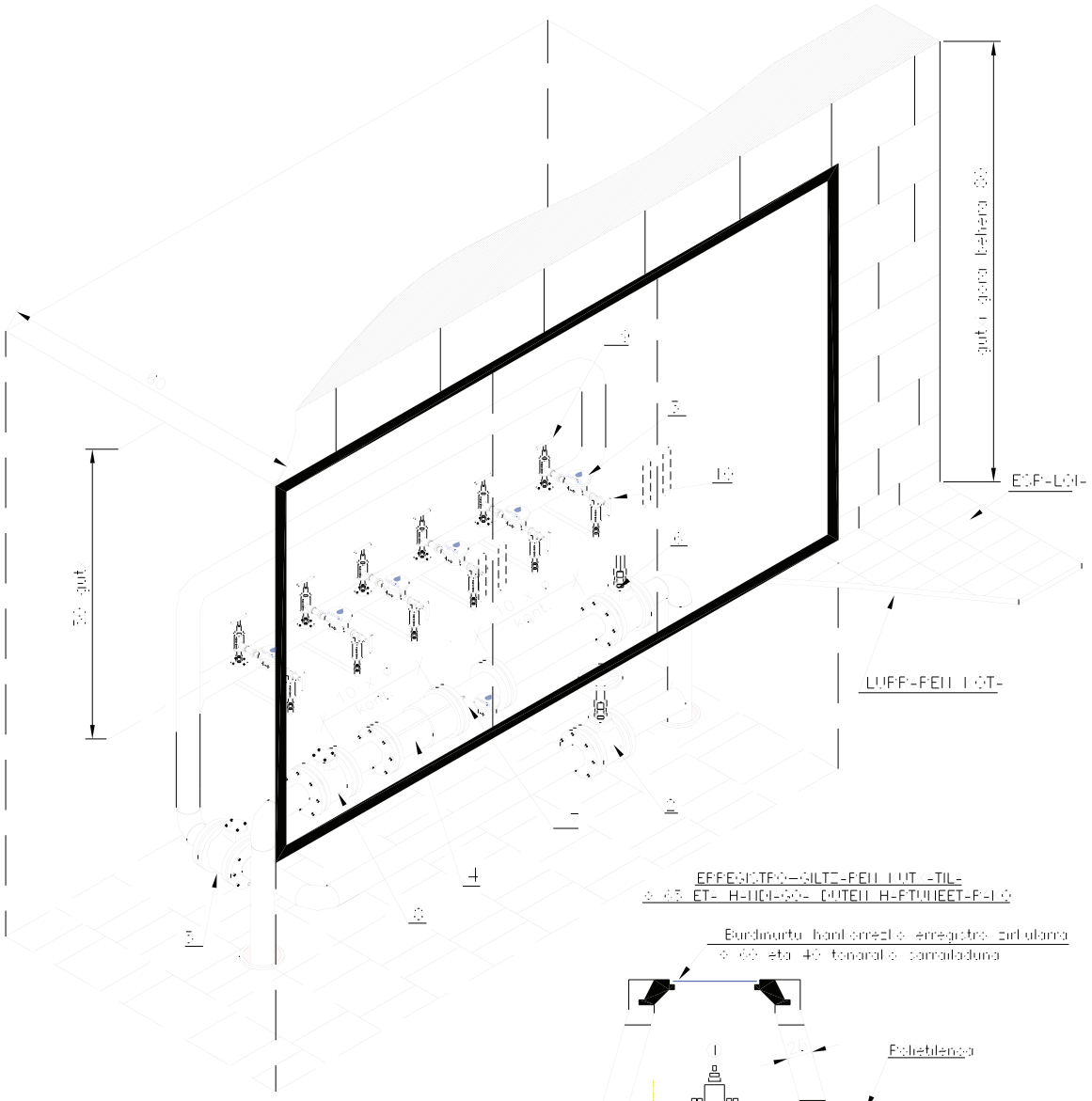

- Cm-tan neurtua.
- Lut atalaren barru guztia zarpeatua egongo da.
- -tea 3 zentimetro izango da.
- Kontagailua erregistro-gilztatik ahalik eta hurbilen kokatua egongo dira, gehienez 3m.
- Industri-instalazioetan, purgadorea egongo da kontagailuaren eta atalpen-balbularen artean.
- Neurri eta espazio hauek gutxienekoak dira, handiagoak ere izan daitezke, beterе ELTn ezarritakoaren arabera.
- Suteetarako sarea ezin izango da burdina beltzez edo erraz herdoildu daiteken metalezko materialez, aurean egongo diren zatiak material erregaitzetik egin behar dira.

1-Gas-PGUIE EL-CTRICO- DUEN PITIS KONPORT--B-LBUL-
2 LTEI GILTZ-
3 KONTSUMO KONTAGAILU-
4 DESCONECT-ET--T RPIL-
5 -T RIPEN-B-LBUL-
7 SUTEET-P-KO KONTAGAILU PROPORTZIONAL-
8 KL-PET-KO -T RIPEN-B-LBUL-
9 G-PPEP-KO B-LBUL- UNE 19004
10 IPTEEP-KO B-LBUL- -T RIPEN- B-PIE UNE 19004

[illegible]

Ur-hornidura behanezko prezioan egongo dela bermatzen ez den tokietan, prezio-taldeak eta metaletarako biltegi estankoak jarriko dira eskaera-premak bete ahal izateko. Biltegi honek bentosa bat edukiko dute, eta horri esker airea berritu eta ponpaketak eragindako anete-kolpeak sare orokorrera bidaltzea eragotziko da. Halaber, biltegi bakoitzak ondoko osagaiak izango ditu:

- Giltza eta atakupen-balbula sarreran eta segurtasuna-balbula gailu aldean, gainprezioak eragoztekoa, eta halaber, mozketa-giltza irteeran, manometroa eta estoldenarekin lotutako hustubidea, bere mozketa-giltzarekin.
- Material herdoilezinez egindakoak izango dira, eta 10 kg/cm^2-tan lan egiteko Industria Ordenantzaren zigilua eramango dute.
  Biltegiaren bolumena litroetan etxebizitza-motaren koefizientea etxebizitza-kopuuarekin biderkatuz lortzen dena izango da ondorengo taularekin bat etorriz:

KOEFIZIENTEEN TAULA							
Horniduradun etxebizitza kopurua / Etxebizitzako emana, El Tren arabera	1	2-5	6-10	11-20	21-30	31-100	101-150
0 l/sg>1 l/sg	75	40	30	20	14	12	10
1 l/sg>1,5 l/sg	100	60	40	30	16	14	13
1,5 l/sg>3 l/sg	150	80	60	40	24	18	16

Barruko gainerako instalazioak El Tren ezarmatakoaren arabera kalkulatuko dira.

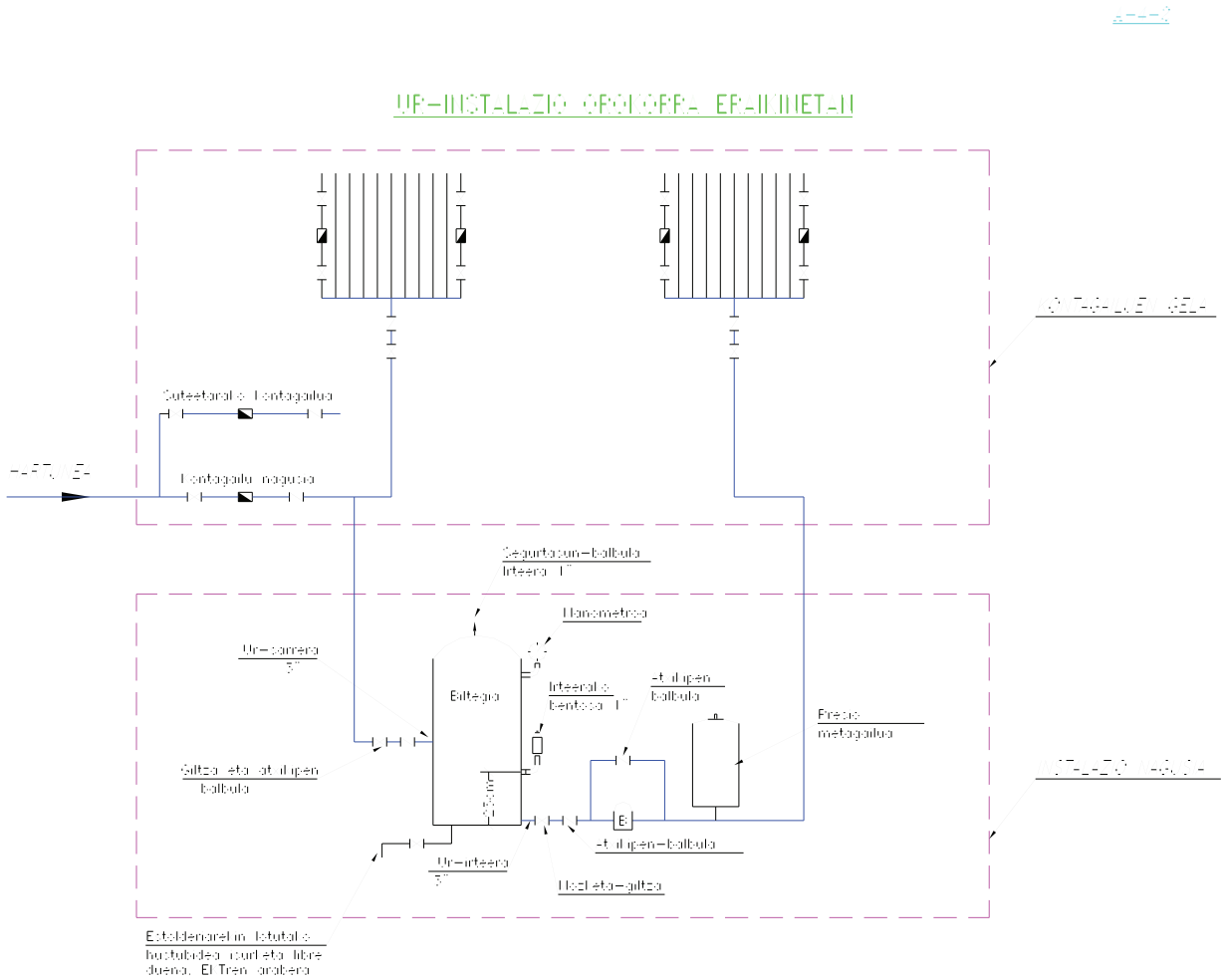
Baltegia
Manometroa
Segurtasun-balbula
Ur-sarrera
Gelditzea eta etzilpen balbula
Etzilpen balbula
Presio metagailua
Ur-irteera
Ur-irteera
Etzilpen-balbula
Ikustleta-gailua

ANEXO V-I

ESQUEMA DE ACOMETIDA DE 100 Ø SUPERIORES

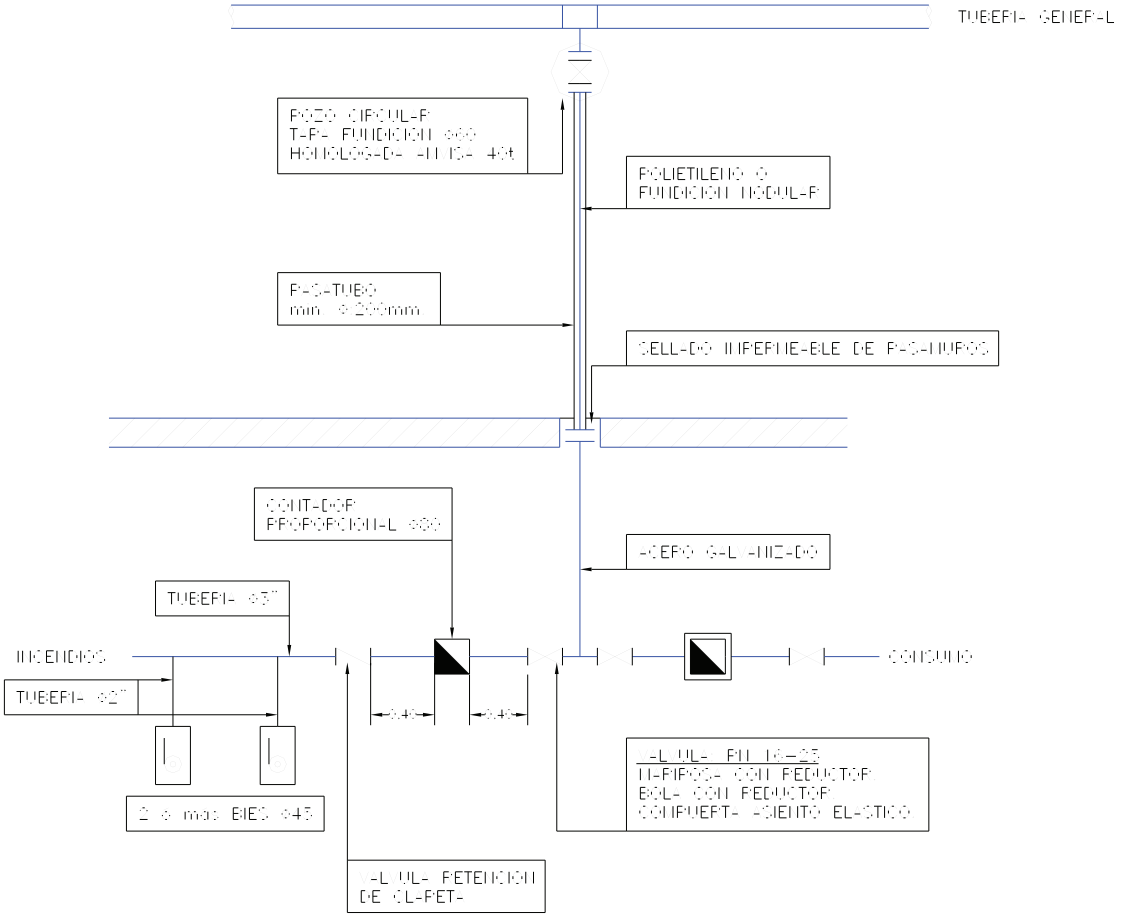

NOTA: La red de incendios no podrá ejecutarse en hierro negro u otro material fácilmente oxidable y las partes aéreas deberán ser ejecutadas en material incombustible.

ANEXO 1-2

ESQUEMA DE CONNECIÓN

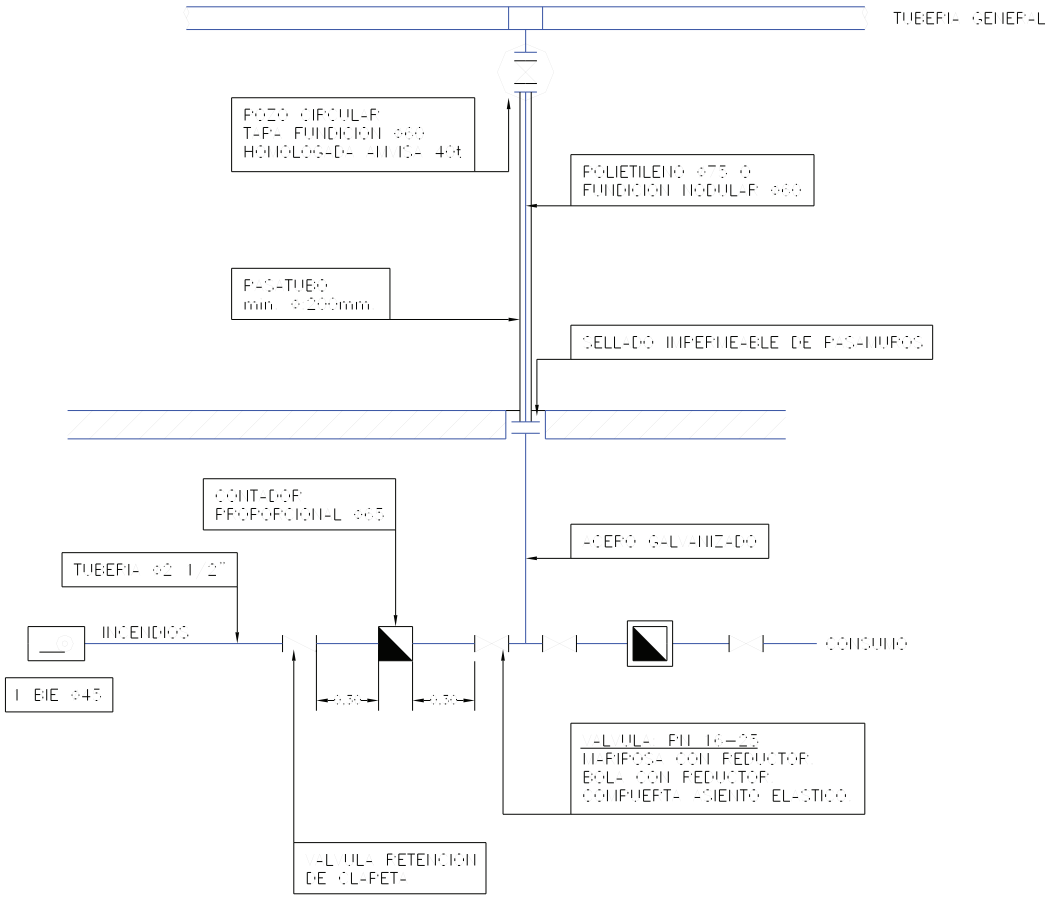

NOTA: La red de incendios no podrá ejecutarse en hierro negro u otro material fácilmente oxidable y las partes aéreas deberán ser ejecutadas en material incombustible.

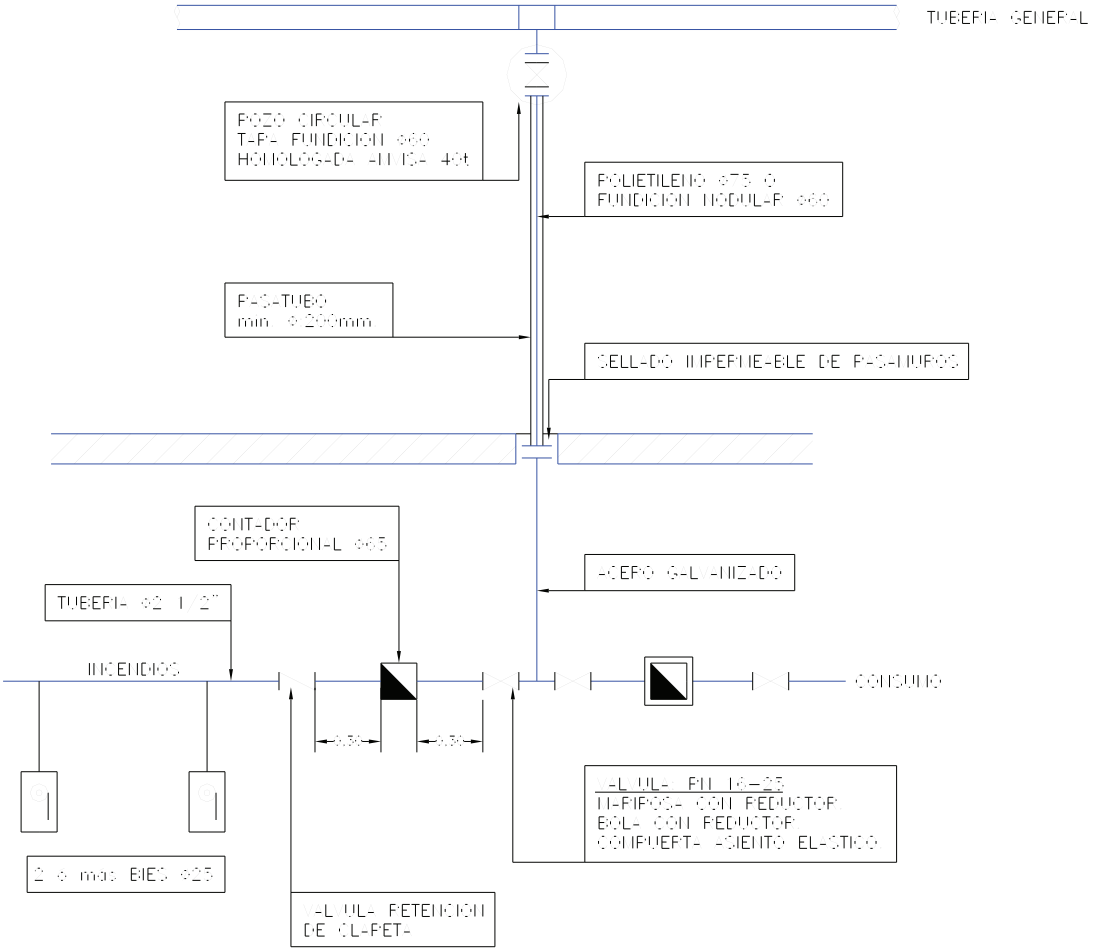

NOTA: La red de incendios no podrá ejecutarse en hierro negro u otro material fácilmente oxidable y las partes aéreas deberán ser ejecutadas en material incombustible.

ANEXO 1-2

ESQUEMA DE ACOMETIDA Ø40 Ó INFERIORES

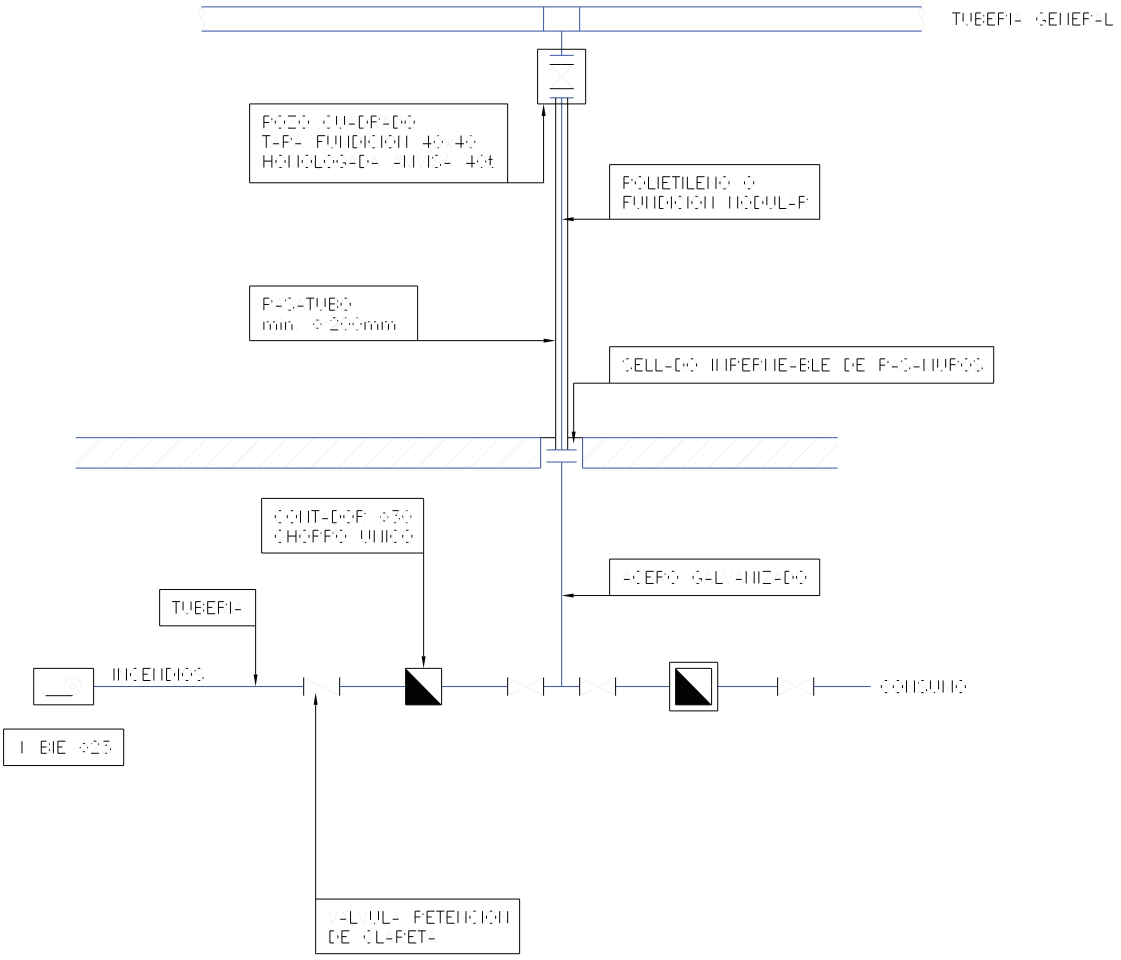

NOTA: La red de incendios no podrá ejecutarse en hierro negro u otro material fácilmente oxidable y las partes aéreas deberán ser ejecutadas en material incombustible.

ANEXO 2

DIMENSIONES Y EQUIPOS MINIMOS DEL CUARTO PARA EL ALOJAMIENTO DE LA BATERIA A CONSTRUIR POR EL ABONADO

OBSERVACIONES GENERALES

La puerta debera ser de una hoja o mas que al abrirse deje libre todo el ancho del cuarto.
La cerradura sera de llave normalizada tipo ILIM.
Todos los cuartos deben disponer de alumbrado y de desague directo al alcantarillado, asi como una conexion mediante un macaron ø25 con el cuarto de centralizacion telefonica del edificio.
Los tubos montantes deben de salir de las baterias con tubo flexible y en disposicion vertical.
Las llaves anterior y posterior del contador seran homologadas UNE 19.064 de material metalico, (laton o bronce).
El contador mas alto nunca estara a mas de 1,50 m del suelo.
La altura minima del habitaculo de contadores sera de 1,70 m, quedando siempre una altura minima desde el contador mas alto al techo de 0,30 m.

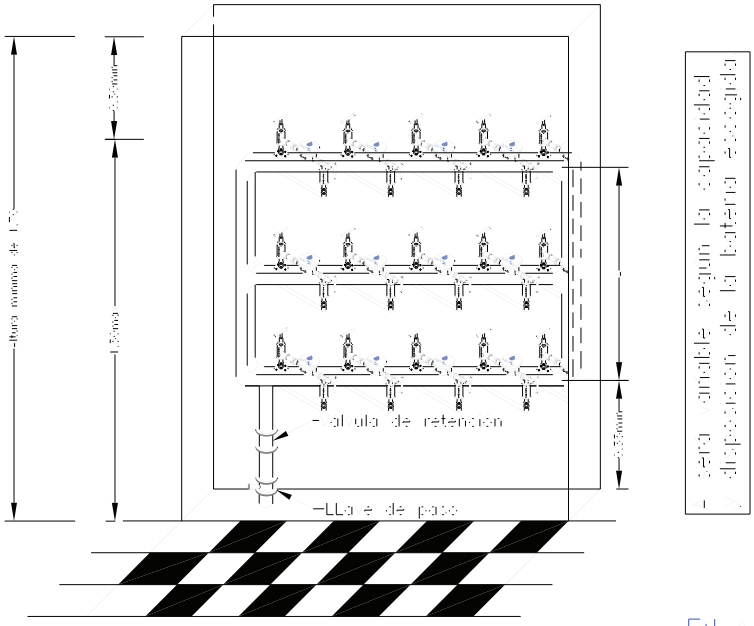

PLANTA

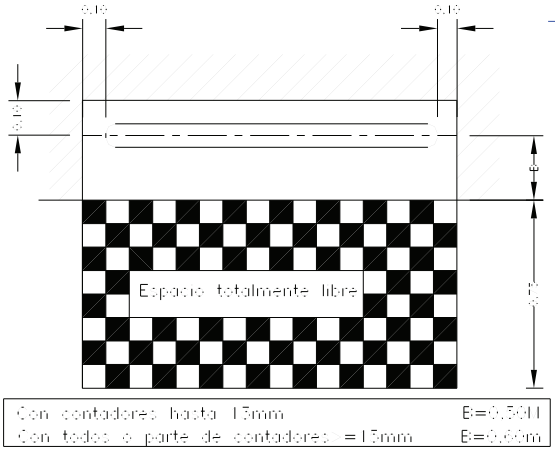

NOTA: Estas dimensiones y equipos son minimos sin perjuicio de adoptar otros mayores, segun lo que se establezca en el CTE.

ANEXO 3-1

DIMENSIONES Y EQUIPOS MÍNIMOS PARA ARMARIO EN NUEVO DEL CONTADOR DE CONSUMO HASTA Ø25 INCLUIDO

1 – Llave de paso (UNE 19.004) de material metálico (bronce o cobre)
2 – Contador de consumo
3 – Llave de paso con válvula de retención incluida (UNE 19.004) de material metálico (cobre o bronce)
4 – Racores
5 – Enlaminado (≥20cm mínimo)

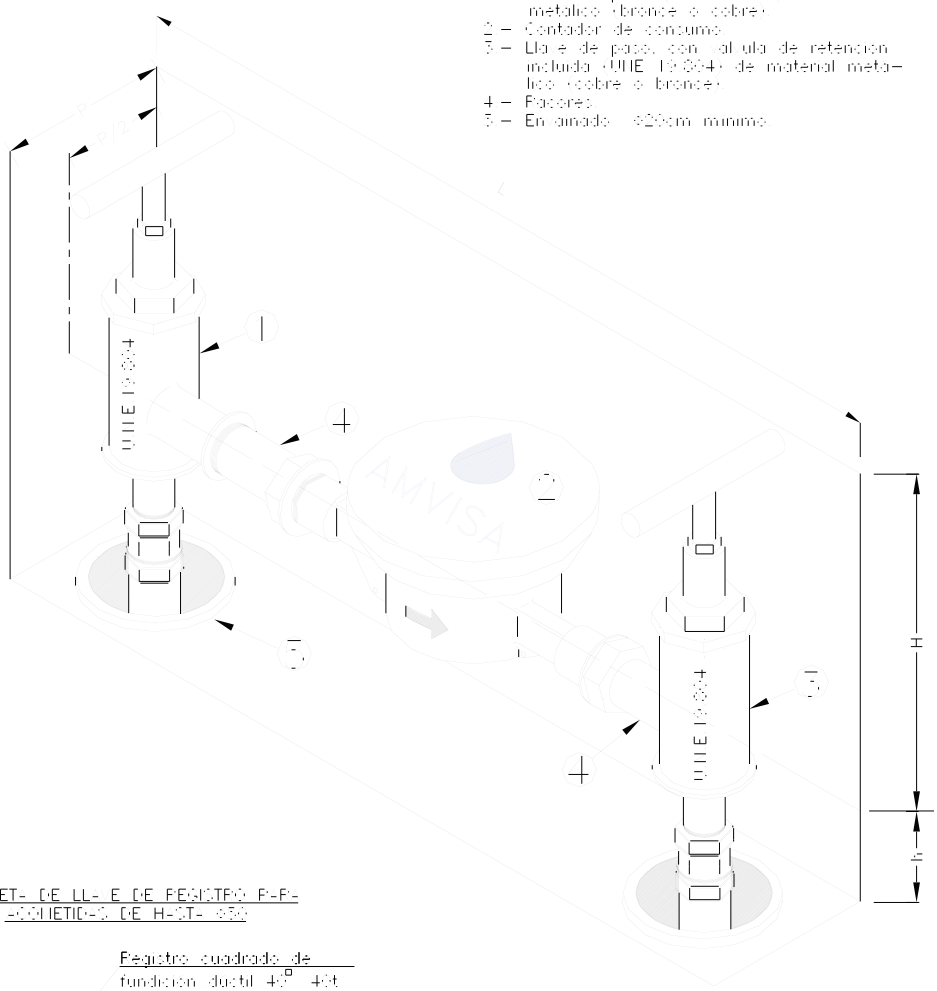

ARQUETA DE LLAVE DE REGISTRO PARA CONTADOR DE HASTA Ø25

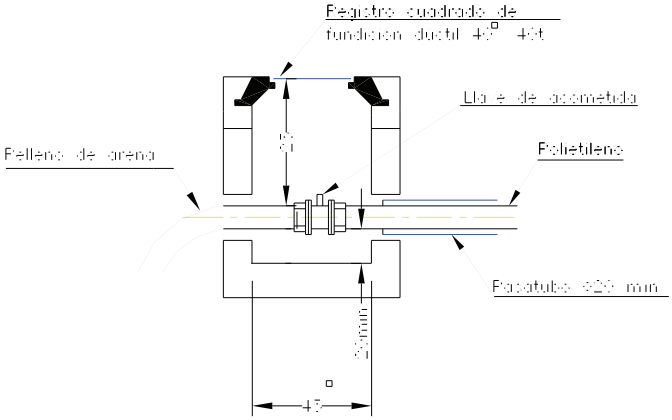

- Medidas en cm
- Las medidas que se indican son mínimas
- Todo el interior de la arqueta estará enlucido
- Los contadores estarán situados lo más próximo posible de la llave de registro, máximo 3mt
- En las instalaciones industriales, con purgador entre el contador y la válvula de retención
- Puerta con cerradura normalizada tipo ATIMA
- Estas dimensiones y equipos son mínimos sin perjuicio de adoptar otras mayores, según lo que se establezca en el CTE

ANEXO 8-A

DIMENSIONES Y EQUIPOS MINIMOS DE ARMARIO EN NICHO PARA CONTADOR DE CONSUMO EN PUEBLOS SIN ACERA

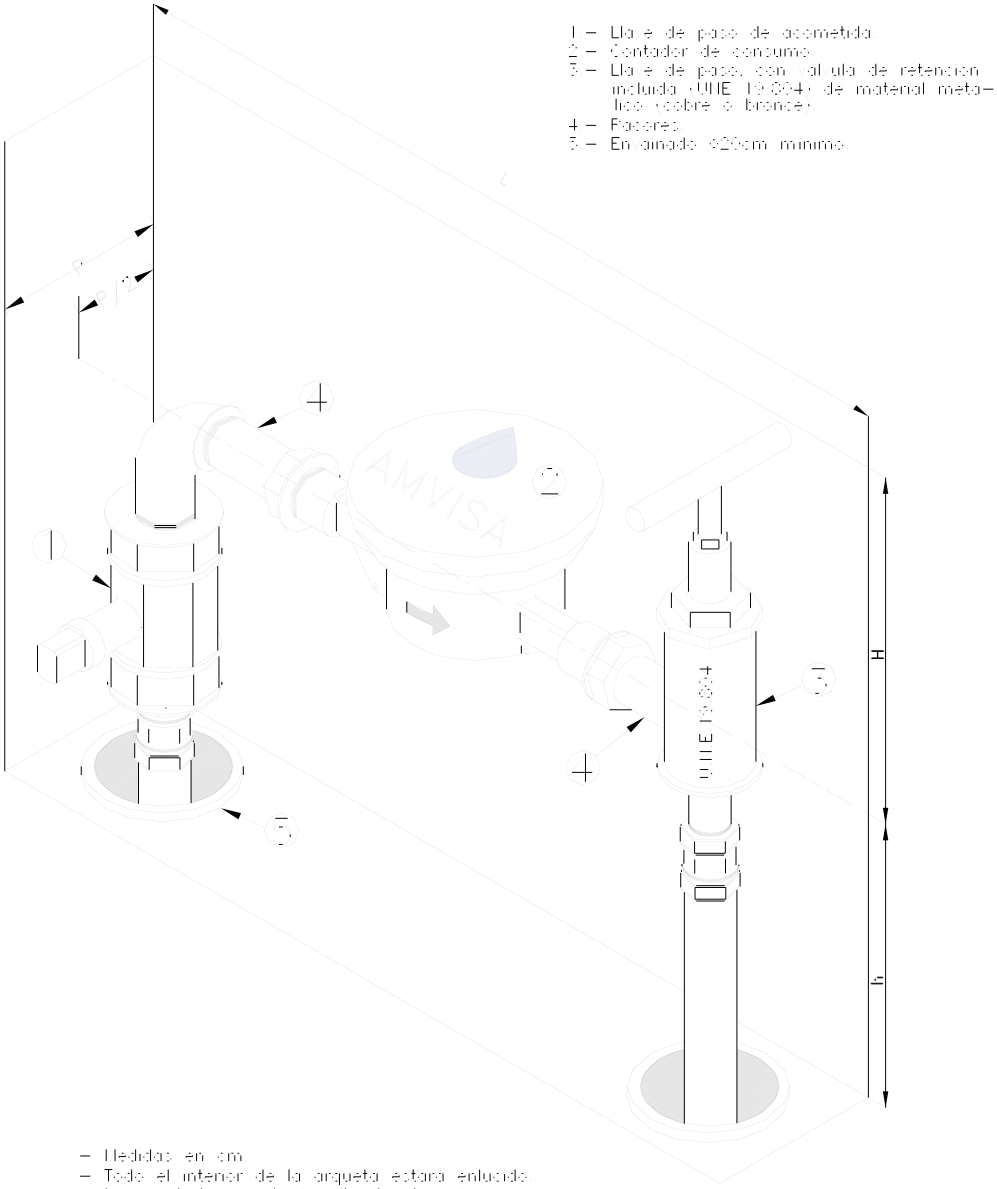

- Medidas en cm.
- Todo el interior de la arqueta estará enlucido.
- Los contadores estarán situados lo más próximo posible de la llave de registro, máximo 3mt.
- En las instalaciones industriales, con purgador entre el contador y la válvula de retención.
- Puerta con cerradura normalizada tipo «UNIS».
- Estas dimensiones y equipos son mínimos sin perjuicio de adoptar otras mayores, según lo que se establezca en el CTE.

ANEXO 8-2

DIMENSIONES Y EQUIPOS MINIMOS DE ARMARIO EN NUEVO PARA CONTADOR DE CONSUMO DIAMETROS 30 Y 40 mm

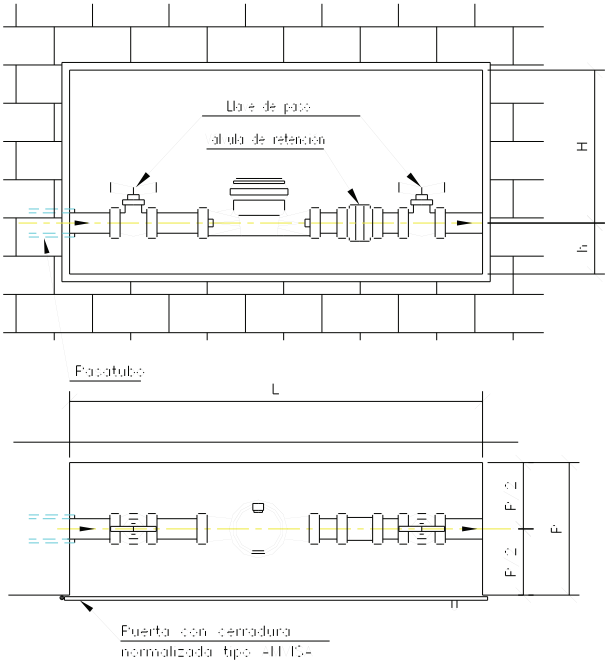

ARQUETA DE LLAVE DE REGISTRO PARA ACOMETIDAS DE HASTA 63

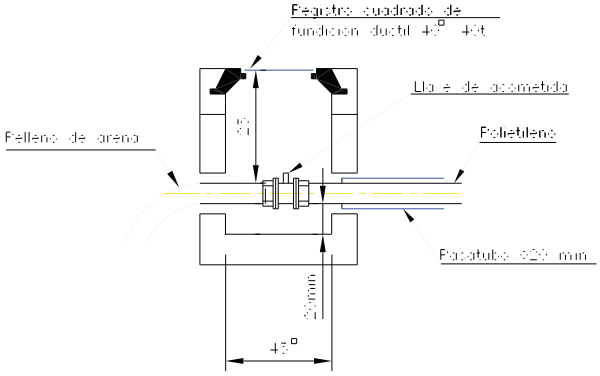

- Medidas en cm
- Todo el interior de la arqueta estará enlucido
- Los contadores estarán situados lo más próximo posible de la llave de registro, máximo 3mt
- Las llaves de entrada y salida estarán colocadas en los extremos del armario dejando la máxima distancia entre ambas
- En las instalaciones industriales, con purgador entre el contador y la válvula de retención
- Estas dimensiones y equipos son mínimos sin perjuicio de adoptar otras mayores, según lo que se establezca en el CTE

ANEXO 3-3

DIMENSIONES Y EQUIPOS MINIMOS PARA LA INSTALACION DE CONTADOR ø50 Y SUPERIORES

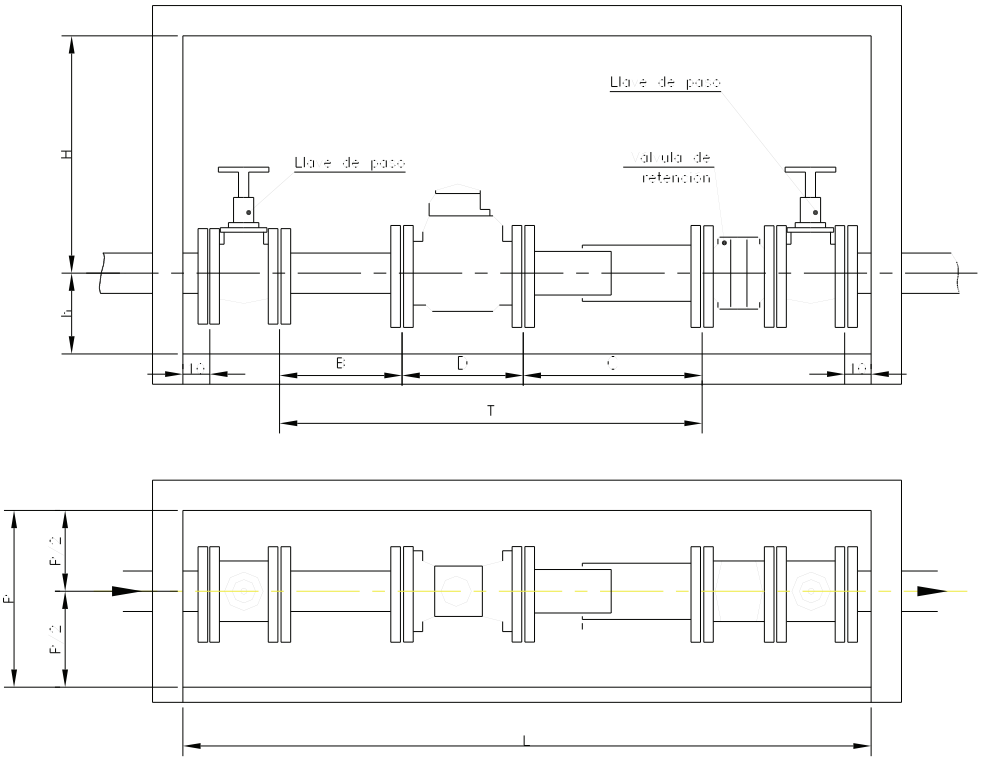

Diametro nominal	mm	30	60/65	80	100	125	150
CONTADOR	D	30	30	35	35	25	30
CARRETE	B	29	40,5	42	59	74	74
CARRETE DE DESCONTAJE	C	14,5	14,5	14,5	16	16	16
TOTAL	T	73,5	85	91,5	110	113	120

- Medidas en cm
- Todo el interior de la arqueta estara enlucido
- La puerta sera de una o dos hojas de forma que quede libre todo el ancho del armario
- La cerradura sera normalizada tipo «ILDE»
- Los contadores estaran situados lo mas proximo posible de la llave de registro, maximo 3mt
- En instalaciones industriales, con purgador entre el contador y la válvula de retención
- Cotas L, H, h y P en «nº» 3-4
- Estas dimensiones y equipos son minimos sin perjuicio de adoptar otras mayores, según lo que se establezca en el CTE

ANEXO 3--

DIMENSIONAMIENTO MÍNIMO DEL ARMARIO PARA CONTADOR

d en mm	h	H	L	P
13	10	30	30	20
15	10	30	30	20
20	10	30	30	20
25	12	30	65	30
30	12	30	90	30
40	15	45	130	30
50	15	45	140	60
65	15	45	155	60
80	17	55	165	60
100	17	55	190	60
125	17	55	195	60
150	17	55	200	60

h = Altura bajo contador
H = Altura sobre contador
L = Longitud
P = Profundidad
d = diametro del contador

– Todas las medidas estan en cm
– La puerta sera de una o varias hojas de forma que quede libre todo el ancho del armario
– La cota L se ha calculado con medidas de valvulas bene corta

ANEXO 3-A

DIMENSIONES Y EQUIPO MÍNIMO DE ARQUETA PARA CONTADOR DE CONSUMO

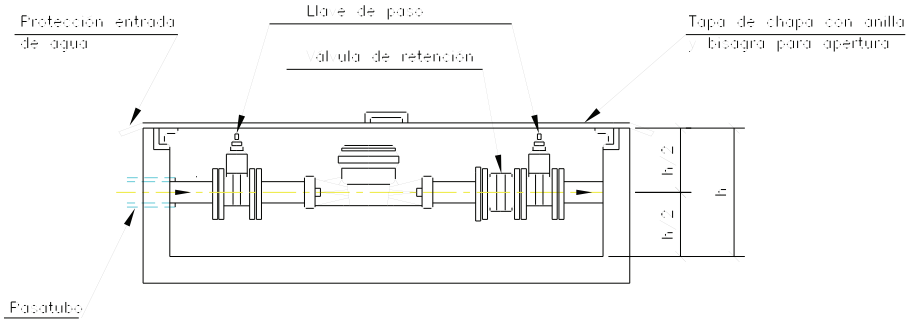

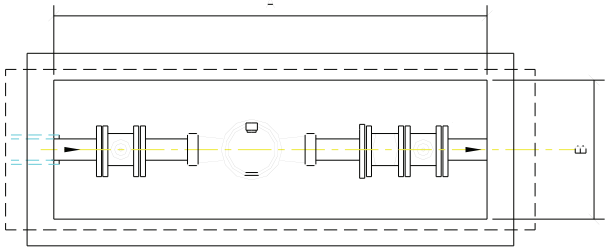

ARQUETA DE LLAVE DE REGISTRO PARA ACOMETIDAS DE HASTA 40

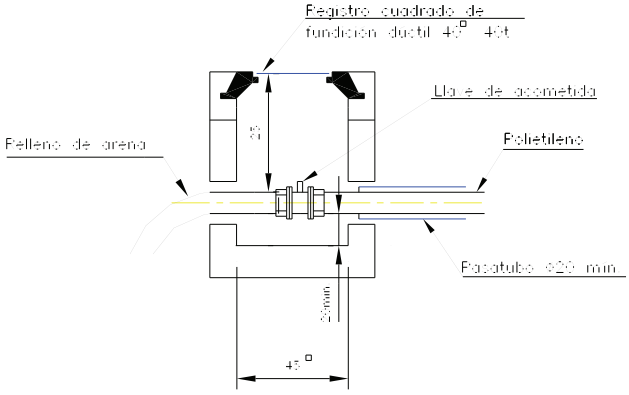

- Medidas en cm
- Las medidas que se indican son mínimas
- Todo el interior de la arqueta estará enlucido
- Los contadores estarán situados lo más próximo posible de la llave de registro, máximo 5mt
- Las llaves de entrada y salida estarán colocadas en los extremos del armario dejando la máxima distancia entre ambas
- En las instalaciones industriales, con purgador entre el contador y la válvula de retención
- Estas dimensiones y equipos son mínimos, sin perjuicio de adoptar otras mayores, según lo que se establezca en el CTE

La llave que se coloca después del contador, para diámetros hasta 25, deberá llevar incluida la válvula de retención, siendo la llave UNE 19.804 de material metálico (bronce o cobre)
Delante del contador se colocará una llave UNE 19.804 de material metálico (bronce o cobre)
Para contadores de diámetro superior a 25 se colocará una válvula de corte antes del contador y después de este, una válvula de retención y a continuación una llave de corte

ANEXO 3-4B

DIMENSIONADO MINIMO DE LA ARQUETA PARA CONTADOR

d en mm	A	B	h
13	80	50	40
15	80	50	40
20	80	50	40
25	100	50	40
30	100	50	40
40	150	60	40
50	210	70	70
65	220	80	80
80	250	90	80
100	300	100	80
125	300	100	80
150	300	100	80

A = Longitud
B = Anchura
h = Profundidad
d = diametro del contador

– Todas las medidas estan en cm.
– La tapa sera de una o varias hojas y solapadas para impedir la entrada de agua.

ANEXO 3-2

DIMENSIONES Y EQUIPOS MÍNIMOS DE ARQUETA ENTERRADA PARA CONTADOR DE CONSUMO E INCENDIOS

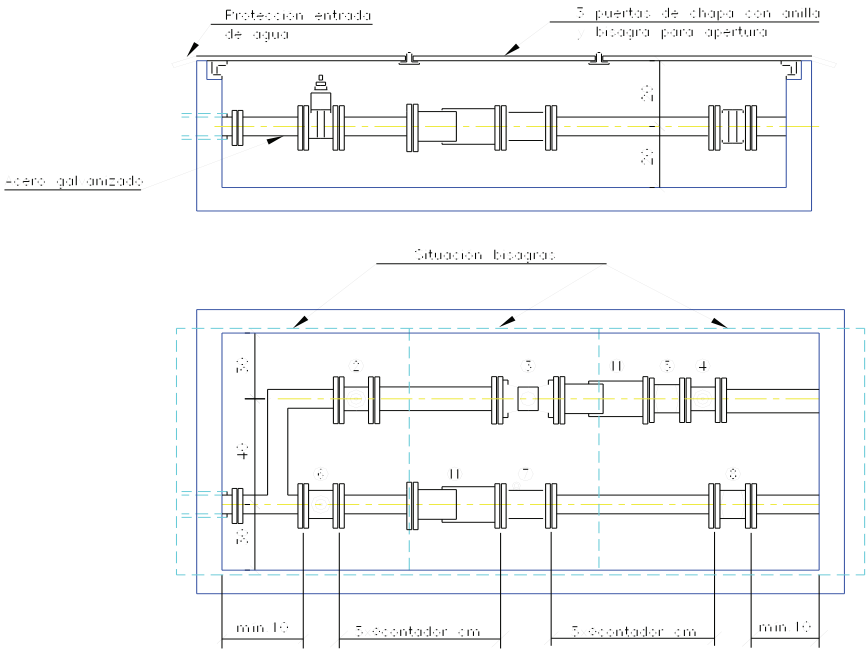

ARQUETA DE LLAVE DE REGISTRO PARA CONTADORES DE Ø25 Y SUPERIORES

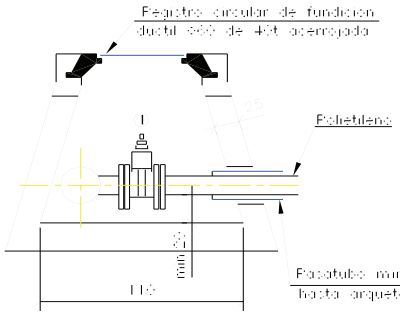

- Medidas en cm
- Todo el interior de las arquetas estara enlucido
- Las tapas seran solapadas por impedir la entrada de agua
- Los contadores estaran situados lo mas proximo posible de la llave de registro, maximo 3mt
- En instalaciones industriales, con purgador entre el contador y la válvula de retencion
- Estas dimensiones y equipos son mínimos sin perjuicio de adoptar otras mayores, segun lo que se establezca en el CTE
- La red de incendios no podra ejecutarse en hierro negro u otros materiales facilmente oxidables y las partes aereas deberan ser ejecutadas en material incombustible

1-6 VALVULA DE COMPUERTA DE ASIENTO ELASTICO PN16
2-4 LLAVE DE PASO
3 CONTADOR DE CONSUMO
5 VALVULA DE RETENCION
8 VALVULA DE RETENCION DE CLAPETA
7 CONTADOR PROPORCIONAL DE INCENDIOS
11 CARRETE DE DESCONTAJE

La llave que se coloca despues del contador, para diametros hasta 25, debera llevar incluida la válvula de retencion, siendo la llave UNE 19.804 de material metalico (bronce o cobre)
Delante del contador se colocara una llave UNE 19.804 de material metalico (bronce o cobre)
Para contadores de diametro superior a 25 se colocara una válvula de corte antes del contador, despues de este, una válvula de retencion y a continuacion una llave de corte

ANEXO 3-3

DIMENSIONES Y EQUIPOS MINIMOS PARA CONTADOR DE CONSUMO EN TUBO HASTA Ø25 E INCENDIOS

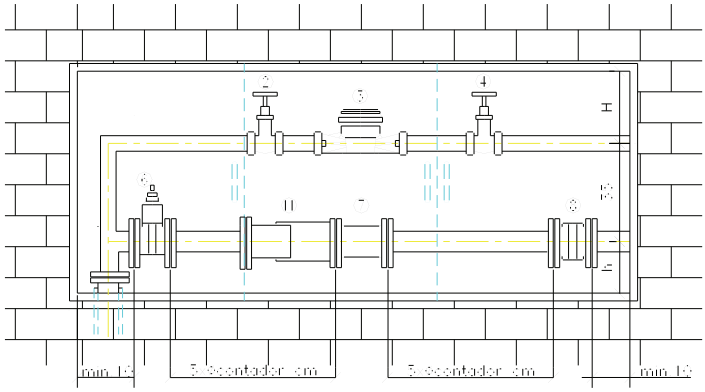

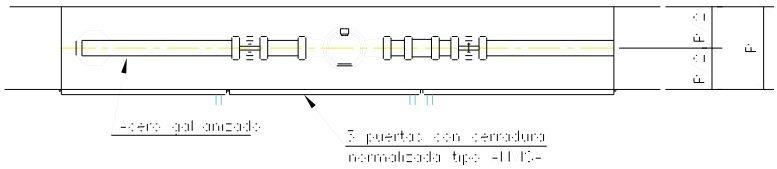

ARQUETA DE LLAVE DE REGISTRO PARA CONTADORES DE AGUA Y SUPERIORES

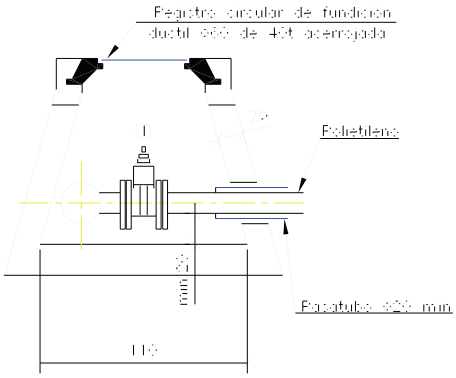

- Medidas en cm
- Todo el interior de la arqueta estará enlucido
- La puerta será de lamas huecas
- Los contadores estarán situados lo más próximo posible de la llave de registro, máximo 3mt
- En instalaciones industriales, con purgador entre el contador y la válvula de retención
- La red de incendios no podrá ejecutarse en hierro negro u otro material fácilmente oxidable y las partes aéreas deberán ser ejecutadas en material incombustible
- Estas dimensiones y equipos son mínimos sin perjuicio de adoptar otras mayores, según lo que se establezca en el CTE

1-6 VALVULA DE CONTRAPRUEBA DE ASIENTO ELASTICO PN16
2 LLAVE DE PASO UNE 19.004 DE MATERIAL METALICO (COBRE O BRONCE)
4 LLAVE DE PASO CON RETENCION INCLUIDA UNE 19.004 DE CUERPO METALICO (COBRE O BRONCE)
3 CONTADOR DE CONSUMO
5 VALVULA DE RETENCION DE CLAPETA
7 CONTADOR PROPORCIONAL DE INCENDIOS
11 CAPRETE DE DESCONCHAVE

ANEXO 3-6

DIMENSIONES Y EQUIPOS MINIMOS DE APLAPO EN MURO PARA CONTADOR DE CONSUMO DE Ø30 Y Ø40 E INCENDIOS

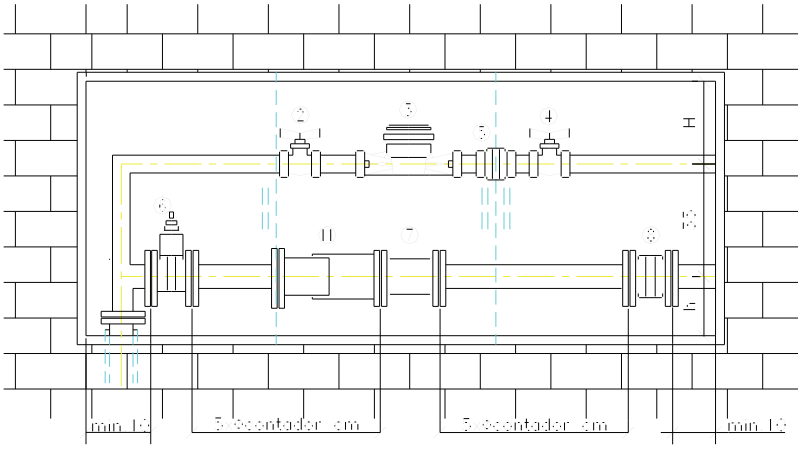

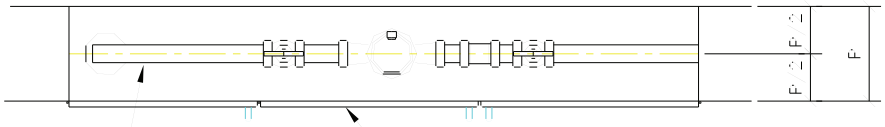

acero galvanizado

3 puertas con cerradura normalizada tipo ALIC

ARQUETA DE LLAVE DE REGISTRO PARA ACOMETIDAS DE Ø63 Y SUPERIORES

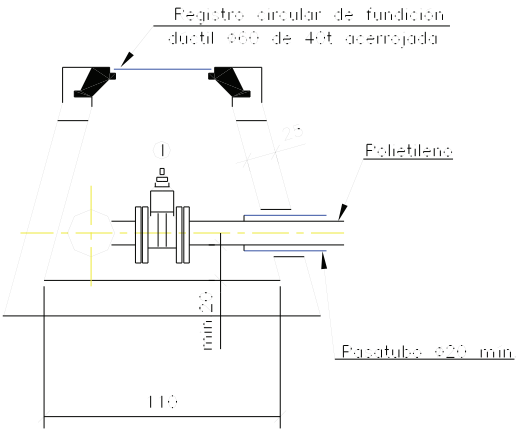

- Medidas en cm
- Todo el interior de la arqueta estara enlucido
- La puerta sera de varias hojas
- Los contadores estaran situados lo mas proximo posible de la llave de registro, maximo 3mt
- En instalaciones industriales, con purgador entre el contador y la valvula de retencion
- Estas dimensiones y equipos son minimos sin perjuicio de adoptar otras mayores, segun lo que se establezca en el CTE
- La red de incendios no podra ejecutarse en hierro negro u otros materiales facilmente oxidables y las partes aereas deberan ser ejecutadas en material incombustible

1-6 VALVULA DE COMPUERTA DE ASIENTO ELASTICO PN16
2-4 LLAVE DE PASO
3 CONTADOR DE CONSUMO
5 VALVULA DE RETENCION
6 VALVULA DE RETENCION DE CLAPET
7 CONTADOR PROPORCIONAL DE INCENDIOS
11 CLAPETE DE DESCONNITAJE

ANEXO 3-1

DIMENSIONES Y EQUIPOS MINIMOS DE ARMARIO EN MURO PARA CONTADOR DE CONSUMO DE Ø30 Y SUPERIORES E INCENDIOS

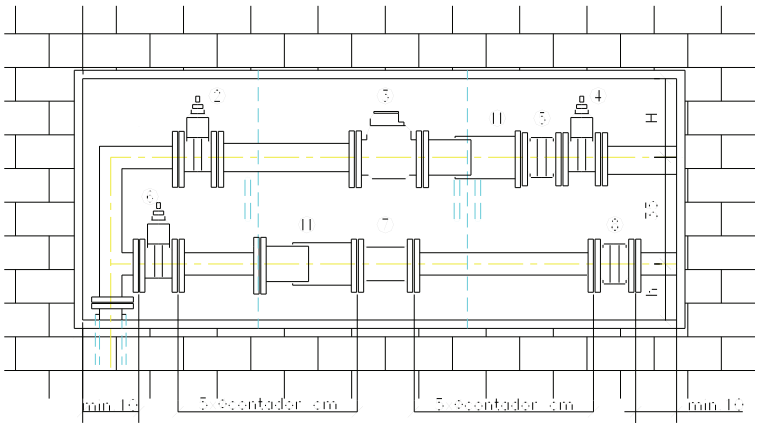

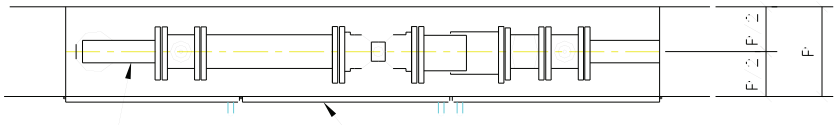

ARQUETA DE LLAVE DE REGISTRO PARA CONTADORES DE Ø63 Y SUPERIORES

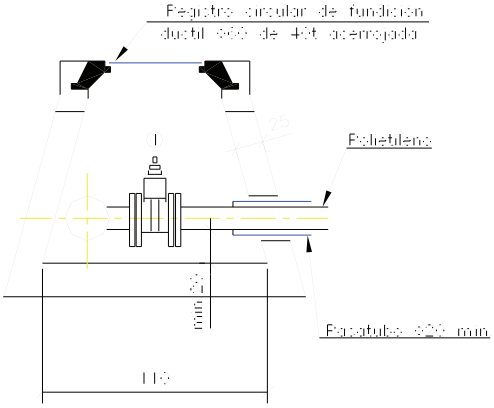

- Medidas en cm
- Todo el interior de la arqueta estará enlucido.
- La puerta será de dos hojas.
- Los contadores estarán situados lo más próximo posible de la llave de registro, máximo 3mt.
- En instalaciones industriales, con purgador entre el contador y la válvula de retención.
- Estas dimensiones y equipos son mínimos sin perjuicio de adoptar otras mayores, según lo que se establezca en el CTE.
- La red de incendios no podrá ejecutarse en hierro negro u otro material fácilmente oxidable y las partes aéreas deberán ser ejecutadas en material incombustible.

1-6 VALVULA DE COMPUERTA DE ASIENTO ELASTICO PN16
2-4 LLAVE DE PASO
3 CONTADOR DE CONSUMO
5 VALVULA DE RETENCION
8 VALVULA DE RETENCION DE CLAPET
7 CONTADOR PROPORCIONAL DE INCENDIOS
11 CLAPETE DE DESCONNECTAJE

ANEXO 8-8

DIMENSIONAMIENTO MÍNIMO DEL ARMARIO PARA CONTADOR DE CONSUMO E INCENDIOS

d en mm.	h	H	P
13	10	30	
15	10	30	
20	10	30	
25	12	38	
30	12	38	
40	15	45	60
50	15	45	
65	15	45	
80	17	55	
100	17	55	
125	17	55	
150	17	55	

h = Altura bajo contador
H = Altura sobre contador
P = Profundidad
d = diametro del contador

– Todas las medidas estan en cm
– La puerta sera de una o varias hojas de forma que quede libre todo el ancho del armario

ANEXO 8-9

DIMENSIONES Y EQUIPOS MÍNIMOS DE ARMARIO EN MURO PARA CONTADORES DE CONSUMO E INCENDIOS

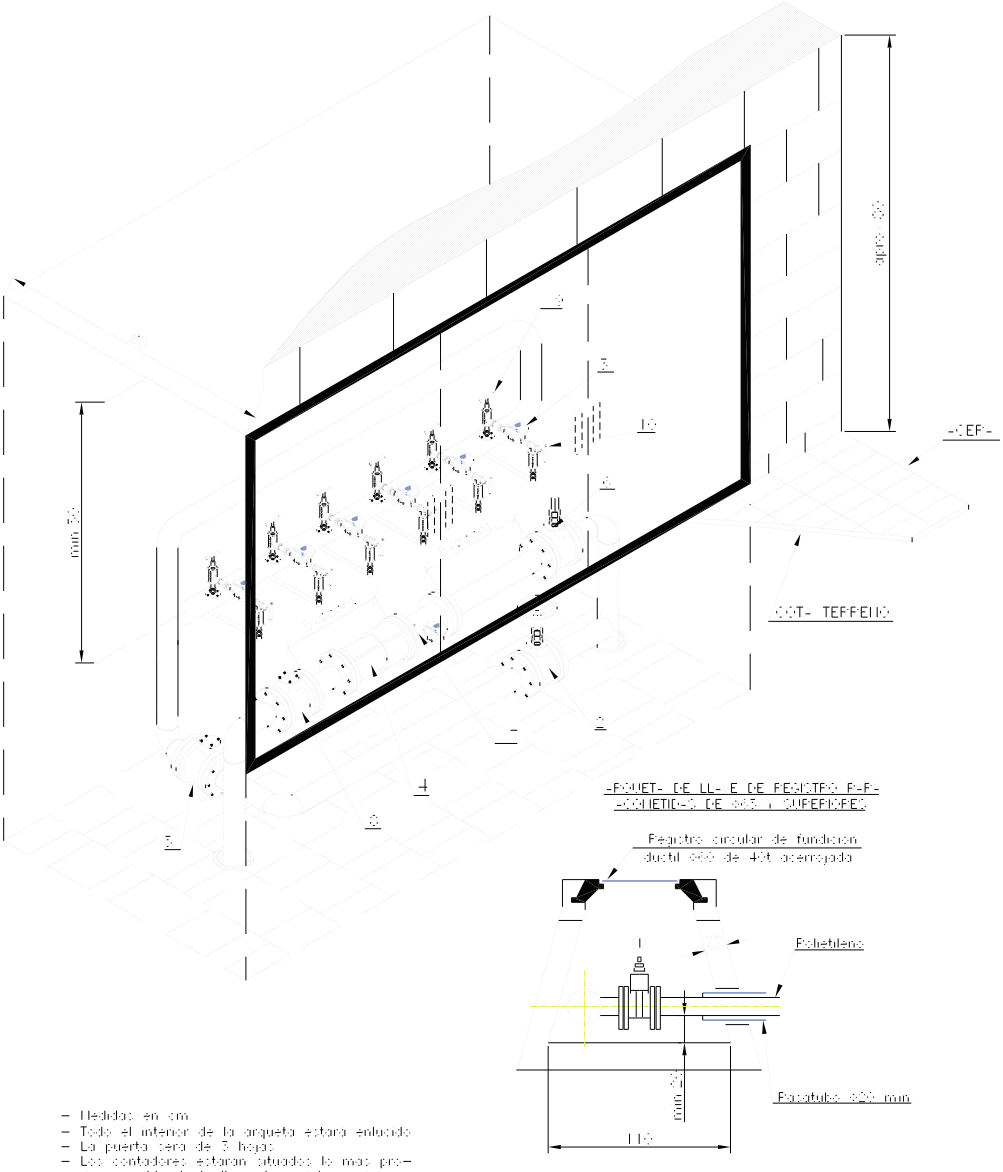

- Medidas en cm
- Todo el interior de la arqueta estará enlucido
- La puerta será de 3 hojas
- Los contadores estarán situados lo más pro- ximo posible de la lla e de registro, ma imo 5mt
- En instalaciones industriales, con purgador entre el contador y la válvula de retención
- La red de incendios no podrá ejecutarse en hierro negro u otro material fácilmente oxidable y las partes aéreas deberán ejecutarse en material incombustible
- Estas dimensiones y equipos son mínimos sin perjuicio de adoptar otras mayores, según lo que se establezca en el CTE

1-6 -L VÁL- DE COMPUERT- DE -IENTO ELÁSTICO PN16
2 LL- E DE P-SO
3 CONT-DOR DE CONSUMO
4 C-RRETE DE DESGASTE-JE
5 -L VÁL- DE RETENCIÓN
7 CONT-DOR PROPORCIÓN-L DE INCENDIOS
8 -L VÁL- DE RETENCIÓN DE CL-RET-
9 -L VÁL- DE ENTR-D- VÁLE 19.004 DE TERMÓ-L HIERRO FUNDIDO O BRONCE
10 -L VÁL- DE C-LID- CON RETENCIÓN INCLUID- VÁLE 19.004 DE TERMÓ-L HIERRO FUNDIDO O BRONCE

B-TERM--INCENDIOS.dwg 02 D- 9

ANEXO 4-1

En las zonas en que no se garantice el suministro de agua a la presión necesaria, se instalarán grupos de presión y depósitos acumuladores estancos que cubran las necesidades de la demanda. Dichos depósitos dispondrán de una ventosa que permita la renovación del aire para impedir que los golpes de ariete producidos por el bombeo se transmitan a la red general. Asimismo, cada depósito dispondrá de:

- Llave y válvula de retención a la entrada y válvula de seguridad en la parte superior que evite sobrepresiones, así como llave de corte a la salida, manómetro y desagüe conectado al alcantarillado, con llave de corte.
- Serán de materiales no oxidables, provistos del sello de la Delegación de Industria para trabajar a 10 kg/cm^2.
  El volumen del depósito en litros será, como mínimo, igual al que se obtenga de multiplicar el coeficiente según el caudal instalado calculado en la tabla adjunta por el nº de viviendas suministradas.

TABLA DE COEFICIENTES

Nº VIVIENDAS SUMINISTRADAS / CAUDAL VIVIENDA INSTALADO SEGÚN CTE	1	2-5	6-10	11-20	21-30	31-100	101-150
0 l/sg>1 l/sg	75	40	30	20	14	12	10
1 l/sg>1,5 l/sg	100	60	40	30	16	14	13
1,5 l/sg>3 l/sg	150	80	60	40	24	18	16

El resto de instalaciones interiores, se calcularán de acuerdo con lo que se establezca en el CTE.

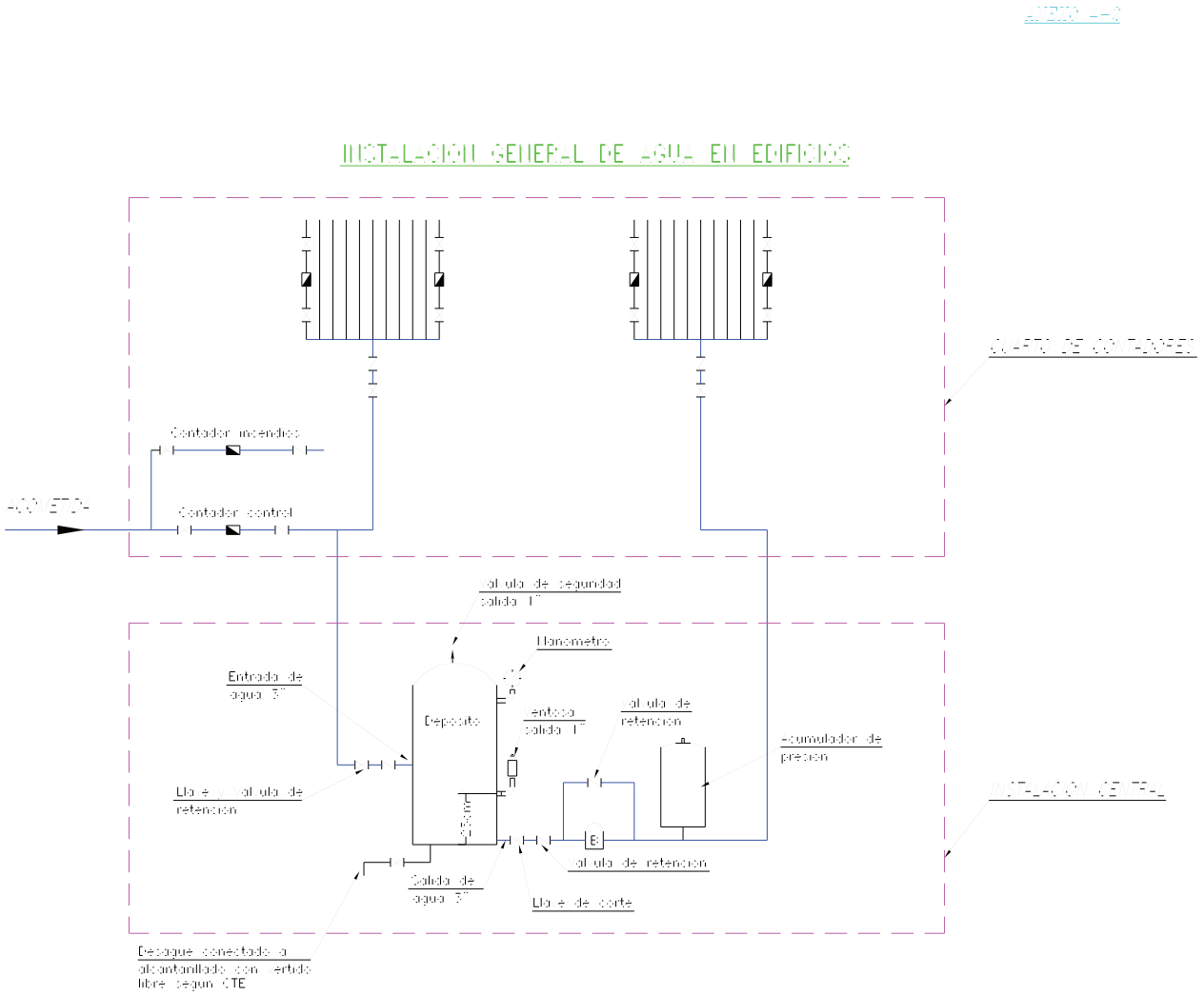
Contador incendios
Contador control
Válvula de seguridad
salida 1"
Manómetro
Entrada de
agua 3"
Depósito
Ventosa
salida 1"
Válvula de
retención
Acumulador de
presión
Llave Válvula de
retención
Válvula de retención
Salida de
agua 3"
Llave de corte
Desagüe conectado a
alcantarillado con vertido
libre según CTE